Adatlap

IE-BS-M12X-S-C

Weidmüller Interface GmbH & Co. KG
Klingenbergstraße 26
D-32758 Detmold
Germany

www.weidmueller.com

Általános rendelési adatok

Rendelési szám	2731010000
Típus	IE-BS-M12X-S-C
GTIN (EAN)	4050118809282
Qty.	1 Darab

Weidmüller Interface GmbH & Co. KG
Klingenbergstraße 26
D-32758 Detmold
Germany

www.weidmueller.com

Műszaki adatok

Tanúsítványok

ROHS	Megfelel

Méretek és tömegek

Falvastagság, max.	4.5 mm	Nettó tömeg	1.7 g

Hőmérsékletek

Tárolási hőmérséklet		Üzemi hőmérséklet	-40 °C...85 °C
Telepítési hőmérséklet			

Termékek környezetvédelmi megfelelősége

RoHS megfelelőségi állapot	Megfelel, kivétellel
RoHS alóli kivétel (ha van/ismert ilyen)	6c
REACH SVHC	Lead 7439-92-1
SCIP	9229992a-00b9-4096-8962-200a7f33e289

Egyedi igényekre szabható dugaszoló csatlakozók műszaki adatai

Pólusszám	8	Kódolás	X kódolású
Érintkező felület	Au (arany)	Ház fő anyaga	Sárgaréz, Vörösréz-ón-cink ötvözet
Szigetelési ellenállás	≥ 100 MΩ	Kategória	Cat.6A / Class EA (ISO/IEC 11801 2010)
Érintkező anyaga	CuSn	Névleges feszültség	50 V
Védelmi osztály	IP67 dugaszolva	Dugaszolási ciklusok	≥ 100

Általános információk

Pólusszám	8	1. csatlakozás	M12
2. csatlakozás	M12	Árucikk leírása	Összekötő
Összetétel	M12-hüvelyről M12-hüvelyre	Vezetékezés	8 eres
UL 94 éghetőségi osztály	UL 94, V-0	Ház fő anyaga	Sárgaréz, Vörösréz-ón-cink ötvözet
Kategória	Cat.6A / Class EA (ISO/IEC 11801 2010)	Csatlakozási menet	M12 / M12
Érintkező anyaga	CuSn	Érintkező felület	Au (arany)
Érintkezőtartó anyagai	PA UL 94 V0	Árnyékoló anyag	Cink présöntvény, ónozott
Árnyékolás	Igen	Védelmi osztály	IP67 dugaszolva
Dugaszolási ciklusok	≥ 100		

Szabványok

Csatlakozó, standard	IEC 61076-2-109	UL szabvány kommunikációs tartozékokhoz	UL 1863
IP védettségi osztály	IEC 60529		

Villamos tulajdonságok

Átmeneti ellenállás	≤ 5 mΩ
Átütési szilárdság, érintkező / árnyékolás	≥ 500 V DC
Átütési szilárdság, érintkező / érintkező	≥ 500 V DC
Szigetelési ellenállás	≥ 100 MΩ
Névleges feszültség	50 V

IE-BS-M12X-S-C

Weidmüller Interface GmbH & Co. KG
Klingenbergstraße 26
D-32758 Detmold
Germany

www.weidmueller.com

Műszaki adatok

Áramtovábbítási kapacitás	Áramtovábbítási kapacitás	0.5 A
	Hőmérséklet	40 °C
PoE / PoE+	IEEE 802.3at szerint	
Üzemi feszültség tartomány	50 V AC, 60 V DC	

Általános műszaki adatok

Pólusszám	8	Kódolás	X kódolású
Csatlakozási menet	M12 / M12	Érintkező felület	Au (arany)
UL 94 éghetőségi osztály	UL 94, V-0	Ház fő anyaga	Sárgaréz, Vörösréz-ón-cink ötvözet
Szigetelési ellenállás	≥ 100 MΩ	Érintkező anyaga	CuSn
Névleges feszültség	50 V	Védelmi osztály	IP67 dugaszolva
Dugaszolási ciklusok	≥ 100		

Besorolások

ETIM 8.0	EC000313	ETIM 9.0	EC000313
ETIM 10.0	EC000313	ECLASS 14.0	27-44-03-20
ECLASS 15.0	27-44-03-20		

IE-BS-M12X-S-C

Weidmüller Interface GmbH & Co. KG
Klingenbergstraße 26
D-32758 Detmold
Germany

www.weidmueller.com

Rajzok

Dimensional drawing

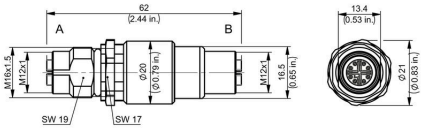

Szerelési kivágás

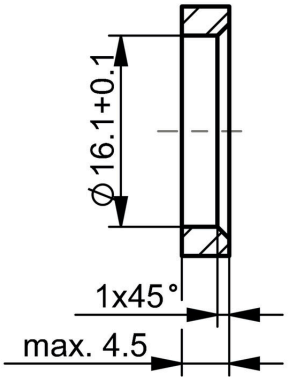

A átmenő furat csavarodásvédelem nélkül

Szerelési kivágás

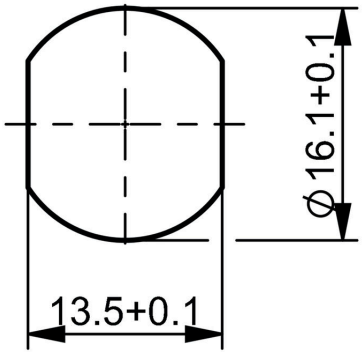

A átmenő furat csavarodásvédelemmel

Szerelési kivágás

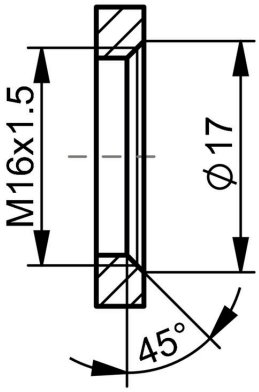

Amenetes furat

Szerelési kivágás

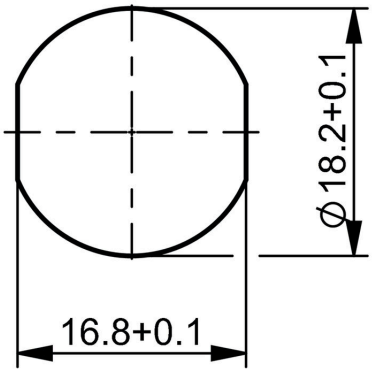

B átmenő furat csavarodásvédelemmel

Weidmüller Interface GmbH & Co. KG
Klingenbergstraße 26
D-32758 Detmold
Germany

www.weidmueller.com

Tartozékok

Screwty® tömszelence szerszám

Az ideális eszköz mindenféle alkalmazáshoz
A Screwty® az ideális, általános célú szerszám minden általánosan használt szenzor- és aktuátorkábel megszorításához. A Screwty® használatával még a nehezen hozzáférhető kerek csatlakozódugaszok is kezelhetők. A csatlakozókat különösebb erőkifejtés nélkül, egyszerű forgató mozdulattal lehet megszorítani vagy kilazítani. A Screwty® egyedülálló és általános megoldás, mivel más gyártók legtöbb (több mint 90%) kábeléhez és csatlakozójához is használható. A Screwty® egy nyélből és egy hagyományos 1/4"-os adapterből áll. Ezért minden mérethez használható: M12 és M8 kerek csatlakozó, M12F és M8F egyedi igényekre szabható dugaszok és aljzatok, valamint minden M23 dugasz és aljzat.

Általános rendelési adatok

Típus	SCREWTY SET	Változat
Rendelési szám	1910000000	Tömszelence szerszám M8-as, M12-es vezetékekhez és csatlakozókhoz
GTIN (EAN)	4032248436842	
Qty.	1 ST	

Screwty ® tömszelence szerszám nyomaték funkcióval

Az ideális eszköz mindenféle alkalmazáshoz
A Screwty® az ideális, általános célú szerszám minden általánosan használt szenzor- és aktuátorkábel megszorításához. A Screwty® használatával még a nehezen hozzáférhető kerek csatlakozódugaszok is kezelhetők. A csatlakozókat különösebb erőkifejtés nélkül, egyszerű forgató mozdulattal lehet megszorítani vagy kilazítani. A Screwty® egyedülálló és általános megoldás, mivel más gyártók legtöbb (több mint 90%) kábeléhez és csatlakozójához is használható. A Screwty® egy nyélből és egy hagyományos 1/4"-os adapterből áll. Ezért minden mérethez használható: M12 és M8 kerek csatlakozó, M12F és M8F egyedi igényekre szabható dugaszok és aljzatok, valamint minden M23 dugasz és aljzat.

Általános rendelési adatok

Típus	SCREWTY SET -DM	Változat
Rendelési szám	1920000000	Tömszelence szerszám M8-as, M12-es vezetékekhez és csatlakozókhoz
GTIN (EAN)	4032248436859	
Qty.	1 ST	

Weidmüller Interface GmbH & Co. KG
Klingenbergstraße 26
D-32758 Detmold
Germany

www.weidmueller.com

Tartozékok

Screwty® tömszelence szerszám

Az ideális eszköz mindenféle alkalmazáshoz
A Screwty® az ideális, általános célú szerszám minden általánosan használt szenzor- és aktuátorkábel megszorításához. A Screwty® használatával még a nehezen hozzáférhető kerek csatlakozódugaszok is kezelhetők. A csatlakozókat különösebb erőkifejtés nélkül, egyszerű forgató mozdulattal lehet megszorítani vagy kilazítani. A Screwty® egyedülálló és általános megoldás, mivel más gyártók legtöbb (több mint 90%) kábeléhez és csatlakozójához is használható. A Screwty® egy nyélből és egy hagyományos 1/4"-os adapterből áll. Ezért minden mérethez használható: M12 és M8 kerek csatlakozó, M12F és M8F egyedi igényekre szabható dugaszok és aljzatok, valamint minden M23 dugasz és aljzat.

Általános rendelési adatok

Típus	SCREWTY- M12 F	Változat
Rendelési szám	1900020000	Tömszelence-szerszám M12 csatlakozókhoz
GTIN (EAN)	4032248375851	
Qty.	1 ST	

Screwty ® tömszelence szerszám nyomaték funkcióval

Az ideális eszköz mindenféle alkalmazáshoz
A Screwty® az ideális, általános célú szerszám minden általánosan használt szenzor- és aktuátorkábel megszorításához. A Screwty® használatával még a nehezen hozzáférhető kerek csatlakozódugaszok is kezelhetők. A csatlakozókat különösebb erőkifejtés nélkül, egyszerű forgató mozdulattal lehet megszorítani vagy kilazítani. A Screwty® egyedülálló és általános megoldás, mivel más gyártók legtöbb (több mint 90%) kábeléhez és csatlakozójához is használható. A Screwty® egy nyélből és egy hagyományos 1/4"-os adapterből áll. Ezért minden mérethez használható: M12 és M8 kerek csatlakozó, M12F és M8F egyedi igényekre szabható dugaszok és aljzatok, valamint minden M23 dugasz és aljzat.

Általános rendelési adatok

Típus	SCREWTY-M12 F-DM	Változat
Rendelési szám	1900021000	Tömszelence-szerszám M12 csatlakozókhoz
GTIN (EAN)	4032248436828	
Qty.	1 ST	