Adatlap

VPU PV II 3 R 1500

Weidmüller Interface GmbH & Co. KG
Klingenbergstraße 26
D-32758 Detmold
Germany

www.weidmueller.com

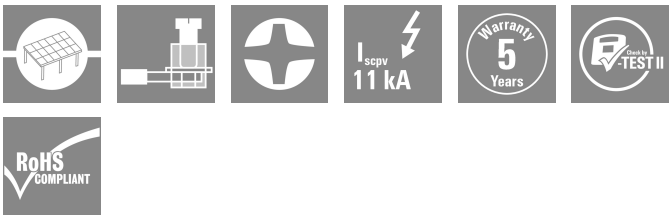

Általános rendelési adatok

Változat	Túlfeszültség-levezető, Kisfeszültség, telekommunikációs érintkezővel
Rendelési szám	2530650000
Típus	VPU PV II 3 R 1500
GTIN (EAN)	4050118540864
Qty.	1 Darab

VPU PV II 3 R 1500

Weidmüller Interface GmbH & Co. KG
Klingenbergstraße 26
D-32758 Detmold
Germany

www.weidmueller.com

Műszaki adatok

Tanúsítványok

Jóváhagyások	
ROHS	Megfelel
UL File Number Search	UL weboldal
Tanúsítvány száma (cURus)	E3542610000

Méretek és tömegek

Mélység	70 mm	Mélység (coll)	2.7559 inch
Magasság	102 mm	Magasság (coll)	4.0157 inch
Szélesség	54 mm	Szélesség (coll)	2.126 inch
Rögzítési méret - magasság	75 mm	Nettó tömeg	357.28 g

Hőmérsékletek

Tárolási hőmérséklet	-40 °C...85 °C	Ambient temperature	-40 °C...85 °C
Üzemi hőmérséklet	-40 °C...85 °C	Páratartalom	5 - 95% rel. humidity

Termékek környezetvédelmi megfelelősége

RoHS megfelelőségi állapot	Megfelel, kivétel nélkül
REACH SVHC	Nincs 0,1 tömeg% feletti SVHC

UL névleges adatok

Környezeti hőmérséklet (működési), max.	85 °C	Névleges feszültség, UN	1500 V
SCCR	65 kA	In	20 kA
Kategória	SPD TYPE 1CA	Környezeti hőmérséklet (működési), min.	-40 °C
Tanúsítvány száma (cURus)	E3542610000	VPR (DC+/DC-)	4000 V
VPR (DC-/G)	4000 V	Voltage type	DC

Csatlakozási adatok, távfigyelmeztetés

Csatlakoztatott vezeték keresztmetszete, tömör ér, min.	0.25 mm²	Csupaszolási hossz	8 mm
Csatlakozás típusa	PUSH IN	Csatlakoztatott vezeték keresztmetszete, tömör ér, max.	1.5 mm²

Fotovoltaikus műszaki adatok

Szabványok	EN 61643-31, EN 50539-11, UL 1449	U védelmi szintp (+/- , -/PE , +/PE)	≤ 5,0 kV
Működési magasság földeletlen fotovoltaikus rendszerben	≤ 4000 m	I rövidzárlati áramSCPV	11000 A
Összes kisülési áram Itotal (8/20 µs)	40 kA	Kisülési áram In (8/20 µs)	20 kA
Requirements class	II. típus	Működési magasság a földelt fotovoltaikus rendszerben	≤ 2000 m
PV rendszerfeszültség, max. Ucpv	1500 V		

IEC / EN névleges adatok

Pólusszám	3	Szivárgási áram U feszültségnéln	30 µA
Jelzőérintkező	250 V 1 A 1CO	Névleges feszültség (DC)	1500 V

VPU PV II 3 R 1500

Weidmüller Interface GmbH & Co. KG
Klingenbergstraße 26
D-32758 Detmold
Germany

www.weidmueller.com

Műszaki adatok

Feszültség típusa	DC	Reakcióidő / tartalékidő	≤ 25 ns
Szabványok	EN 61643-31, EN 50539-11, UL 1449	Követelmény osztály az EN 61643-11 szerint	T2
Levezetőáram Imax. (8/20µs) vezeték-PE	30 kA	SPD-típus	T2
Beépített tartalék biztosíték	Nem		

Szigetelések koordinálása EN 50178 szerint

Túlfeszültség kategória	III	Szennyezés súlyossága	2

Általános adatok

Optikai működésjelzés	zöld = OK; piros = meghibásodott levezető - cserélje	Változat	telekommunikációs érintkezővel
Kivitel	Installációs ház; 3 modulos, Insta IP 20	UL 94 éghetőségi osztály	V-0
Szín	fekete, narancssárga	Védelmi osztály	IP20
Tartósín	TS 35		

Csatlakozási adatok

Csupaszolási hossz	18 mm	Vezetékcsatlakozás-technika	Csavaros csatlakozás
Csatlakozás típusa	Csavaros csatlakozás	Csupaszolási hossz, névleges csatlakozás	18 mm
Meghúzási nyomaték, min.	3 Nm	Meghúzási nyomaték, max.	4.5 Nm
Rögzítési tartomány, névleges csatlakozás	6 mm²	Rögzítési tartomány, névleges csatlakozás, min.	1.5 mm²
Rögzítési tartomány, névleges csatlakozás, max.	35 mm²	Vezeték keresztmetszet, tömör, min.	1.5 mm²
Vezeték keresztmetszet, tömör, max.	6 mm²	Vezeték csatlakozási keresztmetszet, finomsodratú, min.	1.5 mm²
Vezeték csatlakozási keresztmetszet, finomsodratú, max.	25 mm²	Vezeték csatlakozási keresztmetszet, többeres, névleges csatlakozás, min.	1.5 mm²
Vezeték csatlakozási keresztmetszet, többeres, névleges csatlakozás, max.	35 mm²		

Elektromos adatok

Feszültség típusa	DC

Általános adatok

Pólusszám	3	Védelmi osztály	IP20
Szín	fekete, narancssárga		

Garancia

Időköz	5 év

Besorolások

ETIM 8.0	EC000941	ETIM 9.0	EC000941
ETIM 10.0	EC000941	ECLASS 14.0	27-17-14-02
ECLASS 15.0	27-17-14-02		

VPU PV II 3 R 1500

Weidmüller Interface GmbH & Co. KG
Klingenbergstraße 26
D-32758 Detmold
Germany

www.weidmueller.com

Rajzok

Elektromos szimbólum

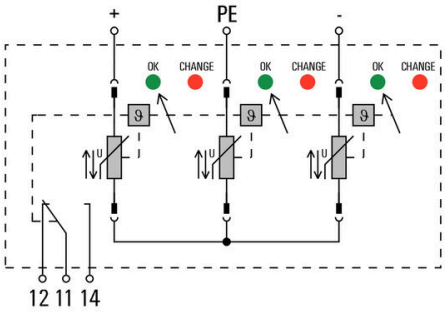

Circuit diagram

Weidmüller Interface GmbH & Co. KG
Klingenbergstraße 26
D-32758 Detmold
Germany

www.weidmueller.com

Tartozékok

Hornyos csavarhúzó-készlet, Philips

VDE-szigetelt csillagfejű csavarhúzó Phillips csavarokhoz, SDIK PH DIN 7438, ISO 8764/2-PH, kihajtó ISO 8764-PH szerint, SoftFinish-markolat

Általános rendelési adatok

Típus	SDIK PH1 X 80	Változat
Rendelési szám	2749890000	Csavarhúzó, Kés szélessége (B): 1 mm, 80 mm, Kés vastagsága (A): 1
GTIN (EAN)	4050118897098	
Qty.	1 ST	

Lapos csavarhúzó

Szigetelt hornyos csavarhúzó, SDI DIN 7437, ISO 2380/2, Hegy: DIN 5264, ISO 2380/1 szerint, SoftFinish-markolat

Általános rendelési adatok

Típus	SDIS 1.0X5.5X125	Változat
Rendelési szám	2749850000	Csavarhúzó, Kés szélessége (B): 5.5 mm, Kés hossza: 125 mm, Kés vastagsága (A): 1 mm
GTIN (EAN)	4050118897050	
Qty.	1 ST	

VPU PV II 3 R 1500

Weidmüller Interface GmbH & Co. KG
Klingenbergstraße 26
D-32758 Detmold
Germany

www.weidmueller.com

Tartozékok

Üres

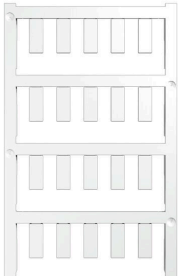

Az ESG a bevált és tesztelt MultiCard formátumú jelölő számos ismert elektromos készülékhez. Az eredmény egy kiváló minőségű, kontrasztos készülékjelölő.
A Siemens, az ABB, a Beckhoff és számos más gyártó készülékeihez különböző típusok kaphatók.
Az előnyök áttekintése:
- általános célú címkék; öntapadós vagy felpattintható címkék, típustól függően,
- illesztett készülékekhez, pl. kismegszakítókhoz címkesínre pattintható ESG jelölőket szállítunk.
- Egyedi lézer-minőségű nyomtatás a műszaki jellemzőknek megfelelően

Egyedi nyomtatáshoz: Kérjük, küldje el az M-Print PRO vagy M-Print PRO Online (telepítés nélkül) jelölőszoftverünk fájlját a címkézési előírásokkal.

Általános rendelési adatok

Típus	ESG 6/15 K MC NE WS	Változat
Rendelési szám	1880100000	ESG, Készülékjelölők x 15 mm, PA 66, Szín: fehér, Öntapadós
GTIN (EAN)	4032248478781	
Qty.	200 ST	

VPU sorozat

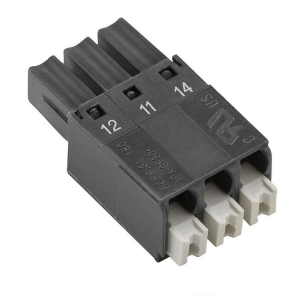

Széles tartozék-választék teszi teljessé a kínálatot

Általános rendelési adatok

Típus	VPU PV EXTENDER	Változat
Rendelési szám	3123510000	
GTIN (EAN)	4099987270199	
Qty.	9 ST	

VPU PV II 3 R 1500

Weidmüller Interface GmbH & Co. KG
Klingenbergstraße 26
D-32758 Detmold
Germany

www.weidmueller.com

Tartozékok

Pótlevezető

Általános rendelési adatok

Típus	VPU PV II 0 1500	Változat
Rendelési szám	2530630000	Túlfeszültség-levezető, Kisfeszültség, Tartozékok, Pótlevezető
GTIN (EAN)	4050118540840	
Qty.	9 ST	

VPU sorozat

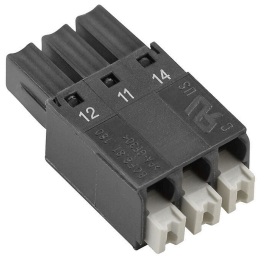

Széles tartozék-választék teszi teljessé a kínálatot

Általános rendelési adatok

Típus	VPU LOCKING CLIP S	Változat
Rendelési szám	2735080000	
GTIN (EAN)	4050118826050	
Qty.	10 ST	
Típus	PLUG VPU AC	Változat
Rendelési szám	2855300000	
GTIN (EAN)	4064675533283	
Qty.	10 ST	