Adatlap

HS 8.5-25.4/25 MM W

Weidmüller Interface GmbH & Co. KG
Klingenbergstraße 26
D-32758 Detmold
Germany

www.weidmueller.com

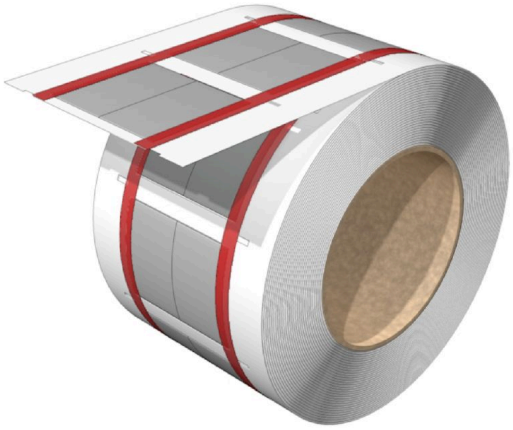

A hőre zsugorodó zsugorcső két oldalon nyomtatható és vezetékek és kábelek jelölésére és leválasztására használható. A rugalmas, hőre zsugorodó anyag szilárd, tökéletes illeszkedést biztosít a vezetővel, így helyet takarít meg.

Általános rendelési adatok

Változat	Vezeték és kábeljelölők, 8.5 - 25.4 mm, 25.4 x 40.5 mm, fehér
Rendelési szám	2437790000
Típus	HS 8.5-25.4/25 MM W
GTIN (EAN)	4050118460957
Qty.	400 Darab

HS 8.5-25.4/25 MM W

Weidmüller Interface GmbH & Co. KG
Klingenbergstraße 26
D-32758 Detmold
Germany

www.weidmueller.com

Műszaki adatok

Tanúsítványok

ROHS	Megfelel

Méretek és tömegek

Mélység	0.77 mm	Mélység (coll)	0.0303 inch
Magasság	25.4 mm	Magasság (coll)	1 inch
Szélesség	40.5 mm	Szélesség (coll)	1.5945 inch
Nettó tömeg	1.6 g		

Hőmérsékletek

Üzemi hőmérsékleti tartomány	-55...135 °C

Termékek környezetvédelmi megfelelősége

RoHS megfelelőségi állapot	Megfelel, kivétel nélkül
REACH SVHC	Nincs 0,1 tömeg% feletti SVHC

Általános adatok

Nyomtatás típusa	üres	Szélesség	40.5 mm
Üzemi hőmérsékleti tartomány, max.	135 °C	Üzemi hőmérsékleti tartomány, min.	-55 °C
Szín	fehér	Halogén	Igen
Alapanyag	Poliolefin	Nyomtatott karakterek	nélkül
Javasolt iparágak	Üzemi gyártás, Energetika, Készülékgyártó, Berendezés	kompatibilis nyomtató	THM MULTIMARK, THM MULTIMARK PLUS
Üzemi hőmérsékleti tartomány	-55...135 °C	Szám tekercsenként	400

Vezeték és kábeljelölők

Halogén	Igen	Vezeték-keresztmetszet, max.	120 mm²
Vezeték-keresztmetszet, min.	35 mm²	Vezeték külső átmérő, max.	25.4 mm
Vezeték külső átmérő, min.	8.5 mm	Zsugorodás mértéke	3:1
Javasolt zsugorítási hőmérséklet	90 °C	Vezeték külső átm.	8.5 - 25.4 mm
Csatlakoztatott vezeték keresztmetszete	35 - 120 mm²		

Besorolások

ETIM 8.0	EC001530	ETIM 9.0	EC001530
ETIM 10.0	EC001530	ECLASS 14.0	27-28-11-02
ECLASS 15.0	27-28-11-02		

HS 8.5-25.4/25 MM W

Weidmüller Interface GmbH & Co. KG
Klingenbergstraße 26
D-32758 Detmold
Germany

www.weidmueller.com

Rajzok

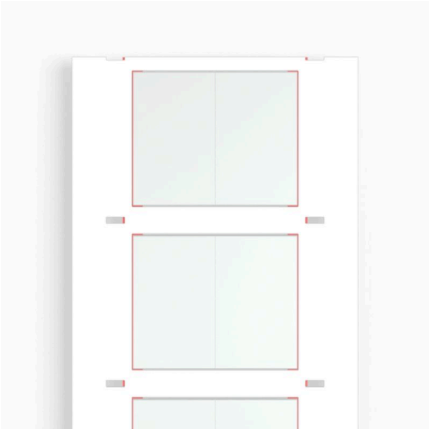

Weidmüller Interface GmbH & Co. KG
Klingenbergstraße 26
D-32758 Detmold
Germany

www.weidmueller.com

Tartozékok

Tintaszalagok

Ezek a nyomtatók a hőnyomtató-technológiának köszönhetően kiváló minőségben nyomtatnak. A különböző anyagok és a Windows-alapú felhasználóbarát nyomtatási rendszer minden jelölést optimalizál.

Általános rendelési adatok

Típus	RIBBON MM-HS 60/300 SW	Változat
Rendelési szám	2448880000	Ink ribbon
GTIN (EAN)	4050118462944	
Qty.	1 ST	

THM MULTIMARK

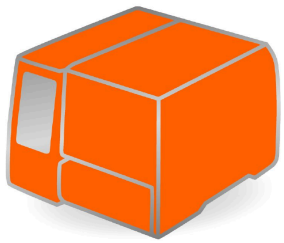

Ezek a nyomtatók a hőnyomtató-technológiának köszönhetően kiváló minőségben nyomtatnak. A különböző anyagok és a Windows-alapú felhasználóbarát nyomtatási rendszer minden jelölést optimalizál.

Általános rendelési adatok

Típus	MULTIMARK ROLLER 115	Változat
Rendelési szám	1357420000	
GTIN (EAN)	4050118160314	
Qty.	1 ST	

THM MULTIMARK PLUS

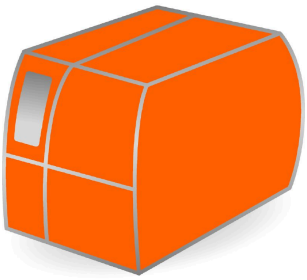

Ezek a nyomtatók a hőnyomtató-technológiának köszönhetően kiváló minőségben nyomtatnak. A különböző anyagok és a Windows-alapú felhasználóbarát nyomtatási rendszer minden jelölést optimalizál.

HS 8.5-25.4/25 MM W

Weidmüller Interface GmbH & Co. KG
Klingenbergstraße 26
D-32758 Detmold
Germany

www.weidmueller.com

Tartozékok

Általános rendelési adatok

Típus	MULTIMARK PLUS ROLLER 1...	Változat
Rendelési szám	2672590000	
GTIN (EAN)	4050118708097	
Qty.	1 ST	