Adatlap

SAIE-M12S-4S-H10TL

Weidmüller Interface GmbH & Co. KG
Klingenbergstraße 26
D-32758 Detmold
Germany

www.weidmueller.com

A kép illusztráció

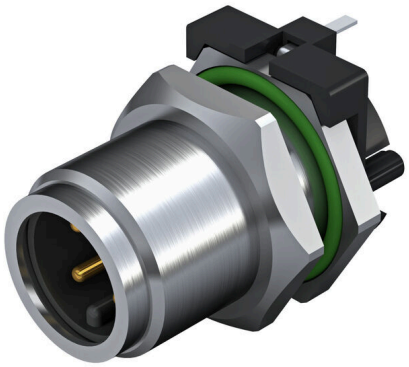

Weidmüller is one of the industry's leading international providers of connectors. An important mainstay in this product family are the circular connectors, which Weidmüller groups under the product name SAI. In the development of SAI products, Weidmüller engineers have always concentrated on achieving rational, cost-effective installation concepts, and – in cooperation with major users – have supplied the markets with well-conceived products which set standards in terms of functionality and quality across the globe. The best examples are the new power distributors with S and T coded M12. These modules are characterised by particularly high currents and voltages. This enables them to also be used, for example, with three-phase motors.

Általános rendelési adatok

Változat	Beépített dugók, M12, Felerősítő menet: M 12, Pólusszám: 4, Sodrat / kábelhossz:
Rendelési szám	2422850000
Típus	SAIE-M12S-4S-H10TL
GTIN (EAN)	4050118431636
Qty.	10 Darab

SAIE-M12S-4S-H10TL

Weidmüller Interface GmbH & Co. KG
Klingenbergstraße 26
D-32758 Detmold
Germany

www.weidmueller.com

Műszaki adatok

Tanúsítványok

ROHS	Megfelel

Méretek és tömegek

Nettó tömeg	12.5 g

Termékek környezetvédelmi megfelelősége

RoHS megfelelőségi állapot	Megfelel, kivétellel
RoHS alóli kivétel (ha van/ismert ilyen)	6c
REACH SVHC	Lead 7439-92-1
SCIP	0ea6d931-f9e9-40a6-89d9-8d67103189d3

Dugaszoló NYÁK-csatlakozók műszaki adatai

Pólusszám	4	
Kódolás	A kódolású	
Felszerelés típusa	Hátlapi rögzítés	
Házak	M12 tüske	
Telepítési magasság	10 mm	
Ház felülete	nikkelezett	
Árnyékolás csatlakozás	Igen	
Rögzítőmenet	M12	
Névleges feszültség	250 V	
Névleges feszültség	250 V (4 pólusú) / 60 V (5 pólusú)	
Névleges áram	4 A	
Névleges áram	4 A	
Hőmérsékleti tartomány	-30...80 °C	
Védelmi osztály	IP67	
Érintkező felület	Au (arany)	
Ház fő anyaga	CuZn, nikkelezett	
Csatlakozási menet	M12	
Meghúzási nyomaték	M12: 0,8 Nm	
Felerősítő menet	M 12	
Rögzítési nyomatéktartomány	1.2 Nm	
Meghúzási nyomaték	max.	1.2 Nm
Szigetelési ellenállás	100 MΩ	
Szennyezés súlyossága	3 (2 a tömített részen belül)	
Dugaszolási ciklusok	≥ 100	
Érintkező anyaga	Cu-ötvözet	
Záróanya anyaga	Nikkelezett CuZn	
Peremes szerelésű ház anyaga	Nikkelezett CuZn	

Általános információk

Pólusszám	4	Ház fő anyaga	CuZn, nikkelezett
Csatlakozási menet	M12	Érintkező anyaga	Cu-ötvözet
Érintkező felület	Au (arany)	Felszerelés típusa	Hátlapi rögzítés
Védelmi osztály	IP67	Dugaszolási ciklusok	≥ 100

Anyagjellemzők

Érintkező anyaga	Cu-ötvözet	Érintkező felület	Au (arany)

SAIE-M12S-4S-H10TL

Weidmüller Interface GmbH & Co. KG
Klingenbergstraße 26
D-32758 Detmold
Germany

www.weidmueller.com

Műszaki adatok

Rendszerparaméterek

Pólusszám	4	Érintkezősorok száma	1
Szigetelési ellenállás	100 MΩ	Védelmi osztály	IP67
Dugaszolási ciklusok	≥ 100		

Fontos megjegyzés

Megjegyzések

Besorolások

ETIM 8.0	EC003568	ETIM 9.0	EC003568
ETIM 10.0	EC003568	ECLASS 14.0	27-44-01-10
ECLASS 15.0	27-44-01-10		

SAIE-M12S-4S-H10TL

Weidmüller Interface GmbH & Co. KG
Klingenbergstraße 26
D-32758 Detmold
Germany

www.weidmueller.com

Rajzok

Méretrajz

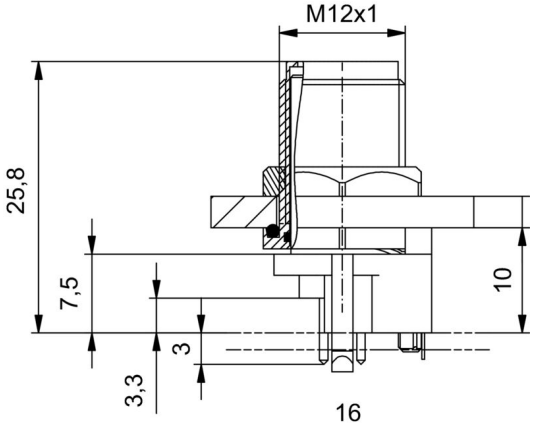

L (board-to-board distance) = 10mm

NYÁK kivitel

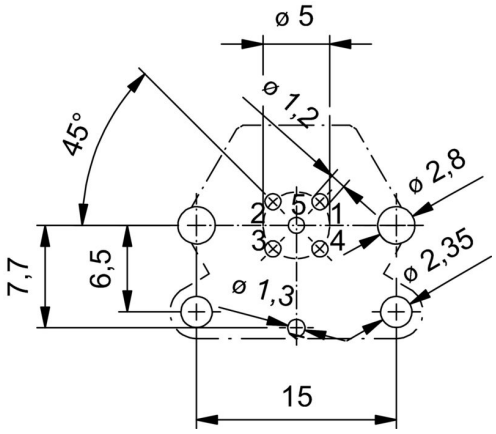

Előlap-kivágás

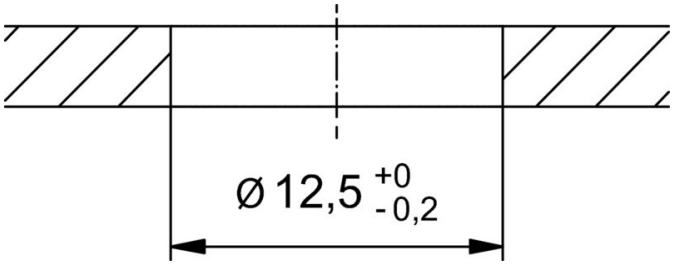
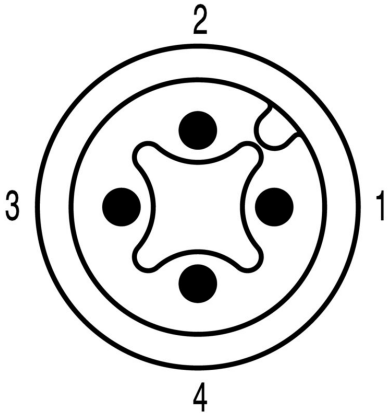
Póluskiosztás