Adatlap

# S2L-SMT 3.50/20/180G 3.5SN BK BX

**Weidmüller Interface GmbH & Co. KG**
Klingenbergstraße 26
D-32758 Detmold
Germany

www.weidmueller.com

Ne használja a terméket új fejlesztésekhez

## Product image

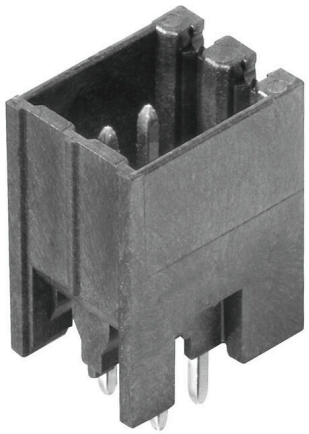

A kép illusztráció

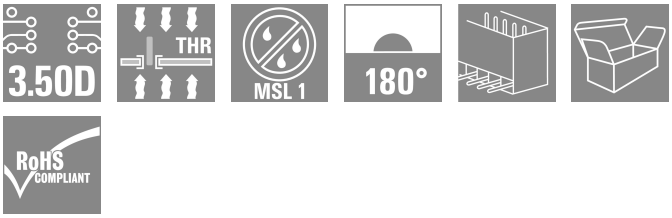


Magas hőmérsékleteknek ellenálló, dupla soros, tűs érintkezősor minden szokásos forrasztási eljáráshoz. Automata összeállításhoz van optimalizálva. Dobozban vagy szalagon. 3,2 mm forrasztócsúcs, reflow- és hullámforrasztáshoz. A dugaszokon hely található a feliratozáshoz és kódolhatók.

### Általános rendelési adatok

| | |
|---|---|
| Változat | NYÁK dugaszoló csatlakozó, tűs érintkezősor, Oldalt zárt, THT/THR-forrasztott csatlakozással, 3.50 mm, Pólusszám: 20, 180°, Forrasztótüske hossza (l): 3.5 mm, ónozott, fekete, Doboz |
| Rendelési szám | 1794600000 |
| Típus | S2L-SMT 3.50/20/180G 3.5SN BK BX |
| GTIN (EAN) | 4032248231782 |
| Qty. | 48 Darab |
| Termékadatok | IEC: 160 V / 10 A<br>UL: 150 V / 10 A |
| Csomagolás | Doboz |
| Szállítás állapota | Ez a termék már nem kapható. |
| Elérhető eddig: | 2028-12-31T00:00:00+01:00 |
| Alternatívás cikkek | S2L-SMT 3.50/20/180G 3.5SN BK BX |

# Adatlap

## S2L-SMT 3.50/20/180G 3.5SN BK BX

**Weidmüller Interface GmbH & Co. KG**
Klingenbergstraße 26
D-32758 Detmold
Germany

www.weidmueller.com

# Műszaki adatok

### Tanúsítványok

| | |
|---|---|
| Jóváhagyások | |
| ROHS | Megfelel |
| UL File Number Search | UL weboldal |
| Tanúsítvány száma (UR) | E60693 |

### Méretek és tömegek

| | | | |
|---|---|---|---|
| Mélység | 10.8 mm | Mélység (coll) | 0.4252 inch |
| Magasság | 14.3 mm | Magasság (coll) | 0.563 inch |
| Legalacsonyabb változat magassága | 14.2 mm | Szélesség | 36.4 mm |
| Szélesség (coll) | 1.4331 inch | Nettó tömeg | 5.9 g |

### Termékek környezetvédelmi megfelelősége

| | |
|---|---|
| RoHS megfelelőségi állapot | Megfelel, kivétel nélkül |
| REACH SVHC | Nincs 0,1 tömeg% feletti SVHC |

### Rendszerspecifikációk

| | | | |
|---|---|---|---|
| Termékcsalád | OMNIMATE Signal - sorozat B2L/S2L 3.50 - 2-soros | Csatlakozás típusa | Áramköri lap csatlakozás |
| Felszerelés NYÁK-ra | THT/THR-forrasztott csatlakozással | Raszter mm-ben (P) | 3.50 mm |
| Raszter inch-ben (P) | 0.138 " | Kimenő könyök | 180° |
| Pólusszám | 20 | Forrasztótüskék száma pólusonként | 1 |
| Forrasztótüske hossza (l) | 3.5 mm | Forrasztótüske méretei | d = 1,0 mm, Nyolcszögletű |
| Forrasztószem lyukátmérő (D) | 1.3 mm | Forrasztószem lyukátmérő tűrés (D) | + 0,1 mm |
| Forraszbetét külső átmérője | 2.1 mm | Sablon nyílás átmérő | 1.9 mm |
| L1, mm | 31.50 mm | L1, inch | 1.240 " |
| Sorok száma | 1 | Érintkezősorok száma | 2 |
| Érintésvédelem a DIN VDE 57 106 szerint | Ujjak számára biztonságos nem dugaszolt/ Kézfej számára biztonságos dugaszolt | Érintésvédelem a DIN VDE 0470 szerint | IP 20 dugaszolva / IP 10 nem dugaszolva |
| Kódolható | Igen | Dugaszolási erő/pólus, max. | 3 N |
| Húzóerő / pólus, max. | 6 N | | |

### Anyagjellemzők

| | | | |
|---|---|---|---|
| Szigetelőanyag | LCP GF | Szín | fekete |
| Színskála (hasonló) | RAL 9011 | Szigetelőanyag csoport | IIIb |
| Kúszóútképzési összehasonlítási szám (CTI) | ≥ 175 | Moisture Level (MSL) | 1 |
| UL 94 éghetőségi osztály | V-0 | Érintkező anyaga | Cu-ötvözet |
| Érintkező felület | ónozott | Forrasztott csatlakozás rétegszerkezete | 2...3 µm Ni / 5...7 µm Sn glossy |
| Dugaszolható csatlakozás rétegszerkezete | 2...5 µm Sn / 1...3 µm Ni | Tárolási hőmérséklet, min. | -40 °C |
| Tárolási hőmérséklet, max. | 70 °C | Üzemi hőmérséklet, min. | -50 °C |
| Üzemi hőmérséklet, max. | 100 °C | Hőmérsékleti tartomány, telepítés, min. | -30 °C |
| Hőmérsékleti tartomány, telepítés, max. | 100 °C | | |

# S2L-SMT 3.50/20/180G 3.5SN BK BX

**Weidmüller Interface GmbH & Co. KG**
Klingenbergstraße 26
D-32758 Detmold
Germany

www.weidmueller.com

## Műszaki adatok

### Névleges adatok IEC szerint

| | | | |
|---|---|---|---|
| szabvány szerint tesztelve | IEC 60664-1, IEC 61984 | Névleges áram, min. pólusszám (Tu=20 °C) | 10 A |
| Névleges áram, maximális pólusszám (Tu=20 °C) | 10 A | Névleges áram, min. pólusszám (Tu=40°C) | 9 A |
| Névleges áram, maximális pólusszám (Tu=40°C) | 8.5 A | Névleges feszültség a II/2 túlfeszültség osztályhoz / szennyezés mértékéhez | 160 V |
| Névleges feszültség a III/2 túlfeszültség osztályhoz / szennyezés mértékéhez | 125 V | Névleges feszültség a III/3 túlfeszültség osztályhoz / szennyezés mértékéhez | 50 V |
| Névleges lökőfeszültség a II/2 túlfeszültség osztályhoz / szennyezés mértékéhez | 1.5 kV | Névleges lökőfeszültség a III/2 túlfeszültség osztályhoz / szennyezés mértékéhez | 1.5 kV |
| Névleges lökőfeszültség a III/3 túlfeszültség osztályhoz / szennyeződés mértékéhez | 2.5 kV | Rövid idejű határáram ellenállás | 3 x 1s mit 77 A |

### Csomagolás

| | | | |
|---|---|---|---|
| Csomagolás | Doboz | VPE hosszúság | 341.00 mm |
| VPE szélesség | 135.00 mm | VPE magasság | 21.00 mm |

### CSA névleges adatok

| | | | |
|---|---|---|---|
| Intézet (CSA) | CSA | Tanúsítvány száma (CSA) | 200039-1176845 |
| Névleges feszültség (B felhasználási csoport / CSA) | 50 V | Névleges feszültség (C felhasználási csoport / CSA) | 50 V |
| Névleges feszültség (D felhasználási csoport / CSA) | 150 V | Névleges áram (B felhasználási csoport / CSA) | 5 A |
| Névleges áram (C felhasználási csoport / CSA) | 9.5 A | Névleges áram (D felhasználási csoport / CSA) | 9.5 A |
| Hivatkozás a tanúsítási értékekre | A megadott adatok maximális értékek - lásd a tanúsítványt. | | |

### UL 1059 névleges adatok

| | | | |
|---|---|---|---|
| Intézet (UR) | UR | Tanúsítvány száma (UR) | E60693 |
| Névleges feszültség (B felhasználási csoport / UL 1059) | 150 V | Névleges feszültség (C felhasználási csoport / UL 1059) | 50 V |
| Névleges áram (B felhasználási csoport/ UL 1059) | 10 A | Névleges áram (C felhasználási csoport/ UL 1059) | 10 A |
| Hivatkozás a tanúsítási értékekre | A megadott adatok maximális értékek - lásd a tanúsítványt. | | |

### Fontos megjegyzés

| | |
|---|---|
| IPC megfelelőség | A termékek fejlesztése, gyártása és szállítása a nemzetközileg elismert IPC-A-610 szabvány „megengedhető” kategóriája szerint történt. A termékekkel kapcsolatos további követelményeket kérésre kiértékeljük. |
| Megjegyzések | • Additional variants on request<br>• Gold-plated contact surfaces on request<br>• Spacing between rows: see hole layout<br>• Rated current related to rated cross-section & min. No. of poles.<br>• P on drawing = pitch<br>• Rated data refer only to the component itself. Clearance and creepage distances to other components are to be designed in accordance with the relevant application standards.<br>• In accordance with IEC 61984, OMNIMATE-connectors are connectors without breaking capacity (COC). During designated use, connectors are not allowed to be engaged or disengaged when live or under load |

# S2L-SMT 3.50/20/180G 3.5SN BK BX

**Weidmüller Interface GmbH & Co. KG**
Klingenbergstraße 26
D-32758 Detmold
Germany

www.weidmueller.com

## Műszaki adatok

- Long term storage of the product with average temperature of 50 °C and maximum humidity 70%, 36 months

### Besorolások

| | | | |
|---|---|---|---|
| ETIM 8.0 | EC002637 | ETIM 9.0 | EC002637 |
| ETIM 10.0 | EC002637 | ECLASS 14.0 | 27-46-02-01 |
| ECLASS 15.0 | 27-46-02-01 | | |

# S2L-SMT 3.50/20/180G 3.5SN BK BX

**Weidmüller Interface GmbH & Co. KG**
Klingenbergstraße 26
D-32758 Detmold
Germany

www.weidmueller.com

## Rajzok

### Product image



A kép illusztráció

### Dimensional drawing

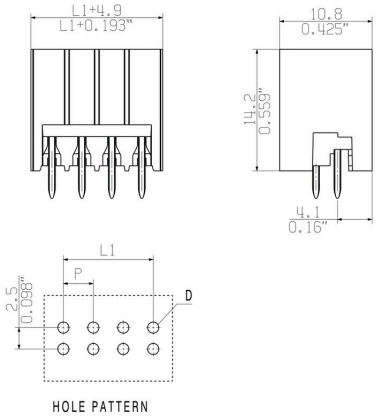

# S2L-SMT 3.50/20/180G 3.5SN BK BX

**Weidmüller Interface GmbH & Co. KG**
Klingenbergstraße 26
D-32758 Detmold
Germany

www.weidmueller.com

## Tartozékok

### Kódoló elemek



Csak azt kapcsolja össze, amit kell: a megfelelő csatlakozást a megfelelő helyen.
A kódolási elemek és reteszelő eszközök egyértelműen hozzárendelik a csatlakozóelemeket a gyártási és az üzemelési folyamat során
A kódolási elemeket és a reteszelő eszközöket a szerelés előtt vagy a kábelkonfekcionálás fázisában kell behelyezni.
A Weidmüüller alternatívája: online konfigurálás a változatkonfigurátor segítségével a szállítás előtti előzetes kódoláshoz.
A kapcsolási táblán történő hibás konfekcionálás és az összekötő elemek téves csatlakoztatása többé nem lehetséges.
Az előny: nincs hibakeresés a gyártás során, és nem merül fel a felhasználó által okozott üzemelési hiba.

### Általános rendelési adatok

| | | |
|---|---|---|
| Típus | B2L/S2L 3.50 KO BK BX | Változat |
| Rendelési szám | 1849740000 | NYÁK dugaszoló csatlakozó, Tartozékok, Kódoló elem, fekete, Pólusszám: 1 |
| GTIN (EAN) | 4032248378203 | |
| Qty. | 100 ST | |
| Típus | B2L/S2L 3.50 KO OR BX | Változat |
| Rendelési szám | 1849730000 | NYÁK dugaszoló csatlakozó, Tartozékok, Kódoló elem, narancssárga, Pólusszám: 1 |
| GTIN (EAN) | 4032248378197 | |
| Qty. | 100 ST | |