Adatlap

# KWN-M10/-240 90

**Weidmüller Interface GmbH & Co. KG**
Klingenbergstraße 26
D-32758 Detmold
Germany

www.weidmueller.com

Szigetelt csatlakozókat használva garantálható az elektromos csatlakozások állandó és egyforma minősége.

- Nagy választék szigetelt és nem szigetelt kábelsarukból és csatlakozókból
- A jelenlegi piaci szabványoknak (Európa) megfelelő csősaruk
- Préselhető kábelsaruk, DIN 46235
- Krimpelhető kábelsaruk DIN 46234 -hez
- Szigetelt gyűrűs kábelsaruk, DIN 46237
- Szigetelt kábelsaruk, DIN 46231

## Általános rendelési adatok

| | |
|---|---|
| Változat | kábelsaru, záróelem,240 mm²,240 mm² - 240 mm² |
| Rendelési szám | 1494590000 |
| Típus | KWN-M10/-240 90 |
| GTIN (EAN) | 4050118304145 |
| Qty. | 25 Darab |
| Szállítás állapota | Ez a termék már nem kapható. |
| Elérhető eddig: | 2026-03-31T00:00:00+02:00 |

# KWN-M10/-240 90

**Weidmüller Interface GmbH & Co. KG**
Klingenbergstraße 26
D-32758 Detmold
Germany

www.weidmueller.com

## Műszaki adatok

### Tanúsítványok

| | |
|---|---|
| ROHS | Megfelel |

### Méretek és tömegek

| | |
|---|---|
| Nettó tömeg | 115.56 g |

### Termékek környezetvédelmi megfelelősége

| | |
|---|---|
| RoHS megfelelőségi állapot | Megfelel, kivétel nélkül |
| REACH SVHC | Nincs 0,1 tömeg% feletti SVHC |

### Műszaki adatok

| | |
|---|---|
| Változat | Euro series 90° |

### Csatlakozások

| | | | |
|---|---|---|---|
| Vezeték-keresztmetszet, max. | 240 mm² | Vezeték-keresztmetszet, min. | 240 mm² |
| Vezeték-keresztmetszet | 240 mm² | Szigetelés | Nem áll rendelkezésre |
| Furat | M10 | Azonosító szín | Egyik sem |
| Tengely belső átmérője (d1) | 21 mm | Tengely külső átmérője (d3) | 26 mm |
| Tengelyhossz (a) | 34 mm | Csatlakozás hossz (l) | 28 mm |
| Peremes aljzat belső átmérője (d2) | 10.5 mm | Peremes aljzat szélesség (b) | 38 mm |

### Besorolások

| | | | |
|---|---|---|---|
| ETIM 8.0 | EC001051 | ETIM 9.0 | EC001051 |
| ETIM 10.0 | EC001051 | ECLASS 14.0 | 27-40-02-05 |
| ECLASS 15.0 | 27-40-02-05 | | |

# KWN-M10/-240 90

**Weidmüller Interface GmbH & Co. KG**
Klingenbergstraße 26
D-32758 Detmold
Germany

www.weidmueller.com

## Rajzok

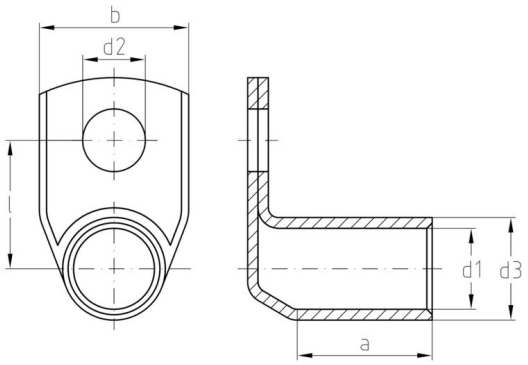

Weidmüller Interface GmbH & Co. KG
Klingenbergstraße 26
D-32758 Detmold
Germany

www.weidmueller.com

# Tartozékok

## Szerszámok

Krimpelő (sajtoló) szerszámok kábelsarukhoz, csatlakozókhoz és érvéghüvelyekhez, cserélhető betétekkel

- A hidraulikus támogatásnak köszönhetően extrém gyors feldolgozás
- Nagy feldolgozási tartomány akár 300 mm²-ig
- Gyorsműködésű 270°- ban elforgatható sajtolófej.
- Automatikus nyomásszabályozás és felügyelet nyomásszenzoron keresztül.
- A krimpelési folyamat elektronikus vezérlése és felügyelete
- Az összes krimpelési ciklus és a hibaüzenetek mentése a belső memóriába.
- Az összes ciklus és hibaüzenet kiolvasása USB-n keresztül
- Li-ion akkumulátor töltési állapotjelzővel: 18 V, 2 Ah

### Általános rendelési adatok

| | | |
|---|---|---|
| Típus | EPG 60 | Változat |
| Rendelési szám | 2453810000 | Présszerszámok, Szerszámok, Présszerszám, 6mm², 300mm², Hatszög sajtolás, WM krimp, Fogas sajtolás, Trapéz alakú krimpelés, Ovális sajtolás |
| GTIN (EAN) | 4050118468434 | |
| Qty. | 1 ST | |

## ... csősaruk

Krimpelő (sajtoló) szerszámok kábelsarukhoz, csatlakozókhoz és érvéghüvelyekhez, cserélhető betétekkel

- A hidraulikus támogatásnak köszönhetően extrém gyors feldolgozás
- Nagy feldolgozási tartomány akár 300 mm²-ig
- Gyorsműködésű 270°- ban elforgatható sajtolófej.
- Automatikus nyomásszabályozás és felügyelet nyomásszenzoron keresztül.
- A krimpelési folyamat elektronikus vezérlése és felügyelete
- Az összes krimpelési ciklus és a hibaüzenetek mentése a belső memóriába.
- Az összes ciklus és hibaüzenet kiolvasása USB-n keresztül
- Li-ion akkumulátor töltési állapotjelzővel: 18 V, 2 Ah

### Általános rendelési adatok

| | | |
|---|---|---|
| Típus | ES EPG/HPG 60 WM 240 | Változat |
| Rendelési szám | 2469640000 | Krimpelő szerszám betét, 240mm², WM krimp |
| GTIN (EAN) | 4050118484052 | |
| Qty. | 1 ST | |

# KWN-M10/-240 90

**Weidmüller Interface GmbH & Co. KG**
Klingenbergstraße 26
D-32758 Detmold
Germany

www.weidmueller.com

## Tartozékok

### ... préselhető kábelsaruk

Krimpelő (sajtoló) szerszámok kábelsarukhoz, csatlakozókhoz és érvéghüvelyekhez, cserélhető betétekkel
- A hidraulikus támogatásnak köszönhetően extrém gyors feldolgozás
- Nagy feldolgozási tartomány akár 300 mm²-ig
- Gyorsműködésű 270°- ban elforgatható sajtolófej.
- Automatikus nyomásszabályozás és felügyelet nyomásszenzoron keresztül.
- A krimpelési folyamat elektronikus vezérlése és felügyelete
- Az összes krimpelési ciklus és a hibaüzenetek mentése a belső memóriába.
- Az összes ciklus és hibaüzenet kiolvasása USB-n keresztül
- Li-ion akkumulátor töltési állapotjelzővel: 18 V, 2 Ah

### Általános rendelési adatok

| | | |
|---|---|---|
| Típus | ES EPG/HPG 60 HEX 240 | Változat |
| Rendelési szám | 2505260000 | Krimpelő szerszám betét, 240mm², Hatszög sajtolás |
| GTIN (EAN) | 4050118519648 | |
| Qty. | 1 ST | |

### Szerszámok

Krimpelő (sajtoló) szerszámok kábelsarukhoz, csatlakozókhoz és érvéghüvelyekhez, cserélhető betétekkel
- A hidraulikus támogatásnak köszönhetően extrém gyors feldolgozás
- Nagy feldolgozási tartomány akár 400 mm²
- Gyorsműködésű 360°- ban elforgatható krimpelőfej.
- Automatikus nyomásszabályozás és felügyelet nyomásszenzoron keresztül.
- További funkciók az APG-sorozat részére:
- A krimpelési folyamat elektronikus vezérlése és felügyelete
- Az összes krimpelési ciklus és a hibaüzenetek mentése a belső memóriába.
- Az összes ciklus és hibaüzenet kiolvasása USB-n keresztül

### Általános rendelési adatok

| | | |
|---|---|---|
| Típus | HPG 60 | Változat |
| Rendelési szám | 2453820000 | 6mm², 300mm², Hatszög sajtolás, WM krimp, Fogas sajtolás, Trapéz alakú krimpelés, Ovális sajtolás |
| GTIN (EAN) | 4050118468427 | |
| Qty. | 1 ST | |

# KWN-M10/-240 90

**Weidmüller Interface GmbH & Co. KG**
Klingenbergstraße 26
D-32758 Detmold
Germany

www.weidmueller.com

## Tartozékok

### ... csősarukhoz (EN 13600 szerint)

Krimpelő (sajtoló) szerszámok kábelsarukhoz, csatlakozókhoz és érvéghüvelyekhez, cserélhető betétekkel
- A hidraulikus támogatásnak köszönhetően extrém gyors feldolgozás
- Nagy feldolgozási tartomány akár 400 mm²
- Gyorsműködésű 360°- ban elforgatható krimpelőfej.
- Automatikus nyomásszabályozás és felügyelet nyomásszenzoron keresztül.
- További funkciók az APG-sorozat részére:
- A krimpelési folyamat elektronikus vezérlése és felügyelete
- Az összes krimpelési ciklus és a hibaüzenetek mentése a belső memóriába.
- Az összes ciklus és hibaüzenet kiolvasása USB-n keresztül

#### Általános rendelési adatok

| | | |
|---|---|---|
| Típus | ES APG 80 WM 240 | Változat |
| Rendelési szám | 1502580000 | 240mm², WM krimp |
| GTIN (EAN) | 4050118310689 | |
| Qty. | 1 ST | |

### ... préselhető kábelsarukhoz (DIN 46235 szerint)

Krimpelő (sajtoló) szerszámok kábelsarukhoz, csatlakozókhoz és érvéghüvelyekhez, cserélhető betétekkel
- A hidraulikus támogatásnak köszönhetően extrém gyors feldolgozás
- Nagy feldolgozási tartomány akár 400 mm²
- Gyorsműködésű 360°- ban elforgatható krimpelőfej.
- Automatikus nyomásszabályozás és felügyelet nyomásszenzoron keresztül.
- További funkciók az APG-sorozat részére:
- A krimpelési folyamat elektronikus vezérlése és felügyelete
- Az összes krimpelési ciklus és a hibaüzenetek mentése a belső memóriába.
- Az összes ciklus és hibaüzenet kiolvasása USB-n keresztül

#### Általános rendelési adatok

| | | |
|---|---|---|
| Típus | ES APG 80 HEX 240 | Változat |
| Rendelési szám | 1502740000 | 240mm², Hatszög sajtolás |
| GTIN (EAN) | 4050118310481 | |
| Qty. | 1 ST | |