Adatlap

CMA-31-250-5A-5VA-0,5

Weidmüller Interface GmbH & Co. KG
Klingenbergstraße 26
D-32758 Detmold
Germany

www.weidmueller.com

Dugaszolható áramváltók
A dugaszolható áram transzformátorokat ott használják, ahol akár 5000 A áramerősséget kell mérni és feldolgozni. Dugaszolható áramváltóink másodlagos áramforrásként 1 vagy 5 A-t biztosítanak. A Weidmüller kompakt, alacsony teljesítményű áramváltókat is kínál, amelyek akár 600 A áramot képesek átalakítani 333 mV feszültséggé.

Általános rendelési adatok

Változat	Primer áram: 250 A, Szekunder áram, max.: 5 A, Terhelés: 5 VA, Tűrésosztály: 0,5, zárt áramváltó
Rendelési szám	1482050000
Típus	CMA-31-250-5A-5VA-0,5
GTIN (EAN)	4050118291094
Qty.	1 Darab
Gyártó	MBS AG

CMA-31-250-5A-5VA-0,5

Weidmüller Interface GmbH & Co. KG
Klingenbergstraße 26
D-32758 Detmold
Germany

www.weidmueller.com

Műszaki adatok

Tanúsítványok

ROHS	Megfelel

Méretek és tömegek

Mélység	52 mm	Mélység (coll)	2.0472 inch
Magasság	80.9 mm	Magasság (coll)	3.185 inch
Szélesség	60 mm	Szélesség (coll)	2.3622 inch
Nettó tömeg	315 g		

Hőmérsékletek

Tárolási hőmérséklet	-25 °C...70 °C	Üzemi hőmérséklet	-5 °C...50 °C

Termékek környezetvédelmi megfelelősége

RoHS megfelelőségi állapot	Megfelel, kivétel nélkül
REACH SVHC	Nincs 0,1 tömeg% feletti SVHC

Dimensions of live conductors

Vezeték típusa	Csak szigetelt vezető	Kör keresztmetszetű vezeték	25.70 mm
Sín	20 x 20 mm, 25 x 12 mm, 30 x 10 mm	Installation location	Beltéri használat

Electrical attributes

Tűrésosztály	0,5	Szekunder áram	0...5 A
Terhelés	5 VA	Primer áram	250 A

Technical properties

Szigetelés osztály	E	Termikus névleges folytonos áram Itermikus	1,2 x Irated
Névleges frekvencia	50 Hz		

Szigetelések koordinálása

Standard	IEC 61869-1: 2007, IEC 61869-2: 2012	Tűrésosztály	0,5

Besorolások

ETIM 8.0	EC002048	ETIM 9.0	EC002048
ETIM 10.0	EC002048	ECLASS 14.0	27-21-09-02
ECLASS 15.0	27-21-09-02		

CMA-31-250-5A-5VA-0,5

Weidmüller Interface GmbH & Co. KG
Klingenbergstraße 26
D-32758 Detmold
Germany

www.weidmueller.com

Rajzok

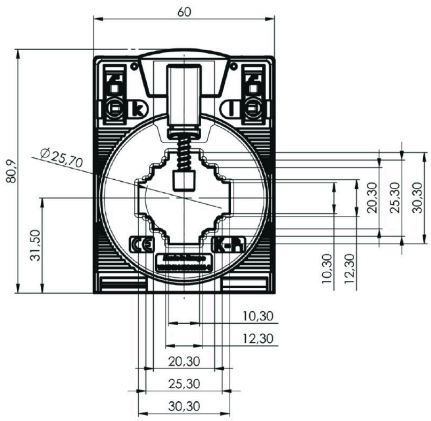

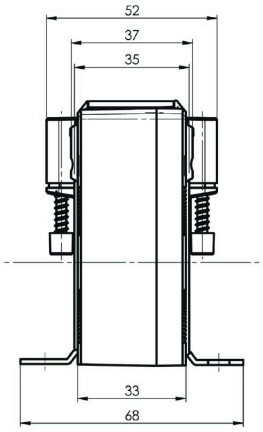

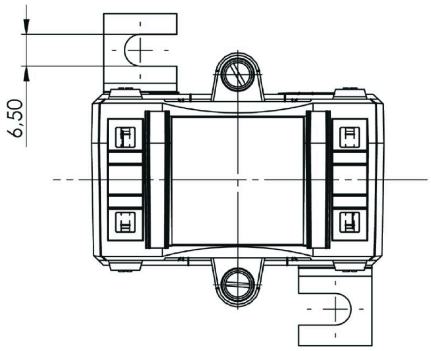

CMA-31-250-5A-5VA-0,5

Weidmüller Interface GmbH & Co. KG
Klingenbergstraße 26
D-32758 Detmold
Germany

www.weidmueller.com

Tartozékok

Vezetékre húzható áramváltó - ValueLine

Dugaszolható áramváltók
A dugaszolható áram transzformátorokat ott használják, ahol akár 5000 A áramerősséget kell mérni és feldolgozni. Dugaszolható áramváltóink másodlagos áramforrásként 1 vagy 5 A-t biztosítanak. A Weidmüller kompakt, alacsony teljesítményű áramváltókat is kínál, amelyek akár 600 A áramot képesek átalakítani 333 mV feszültséggé.

Általános rendelési adatok

Típus	CMA-31-41-SNAP-ON	Változat
Rendelési szám	2723380000	
GTIN (EAN)	4050118810622	
Qty.	1 ST	