Adatlap

CC-M 70/48 2X3 AL

Weidmüller Interface GmbH & Co. KG
Klingenbergstraße 26
D-32758 Detmold
Germany

www.weidmueller.com

Rendelkezésre állnak alumínium és rozsdamentes acél MetalliCard-jelölők a széleskörű címkézési követelményeknek való megfelelés érdekében. A krómbevonatú alumínium címkék az olcsó alternatívát jelentik a különböző alkalmazásoknál, és különösen beválnak sokszínű nyomtatásuk erős kontrasztjai miatt.A magas technológiai igényeket támasztó vegyiparban és feldolgozóiparban Ön a biztonságot választja, ha a kiemelkedő ellenállási jellemzőkkel rendelkező rozsdamentes acél MetalliCard jelölőt használja. A formátumai lefedik a teljes rendszerazonosítási spektrum igényeit. Legyen szó akár kis berendezésről, akár típustáblákról, a jelölők gondoskodnak a magas minőségű jelölési folyamatokról. A MetalliCard optimális beszerelési jellemzőket is nyújt. A MetalliCard jelölők univerzálisan használhatók a különböző rögzítési opcióknak köszönhetően: kötés, szegecselés, jelölőtartóval vagy sínekkel, vagy kombinálva rozsdamentes acél kábelkötőkkel.
Egyedi nyomtatáshoz: Kérjük, küldje el az M-Print PRO vagy M-Print PRO Online (telepítés nélkül) jelölőszoftverünk fájlját a címkézési előírásokkal.

Általános rendelési adatok

Változat	MetalliCard, Készülékjelölők, 70 x 48 mm, ezüst
Rendelési szám	1415720000
Típus	CC-M 70/48 2X3 AL
GTIN (EAN)	4050118217094
Qty.	40 Darab

CC-M 70/48 2X3 AL

Weidmüller Interface GmbH & Co. KG
Klingenbergstraße 26
D-32758 Detmold
Germany

www.weidmueller.com

Műszaki adatok

Tanúsítványok

ROHS	Megfelel

Méretek és tömegek

Mélység	0.5 mm	Mélység (coll)	0.0197 inch
Magasság	70 mm	Magasság (coll)	2.7559 inch
Szélesség	48 mm	Szélesség (coll)	1.8898 inch
Nettó tömeg	4.5 g		

Hőmérsékletek

Üzemi hőmérsékleti tartomány	-55...130 °C

Termékek környezetvédelmi megfelelősége

RoHS megfelelőségi állapot	Megfelel, kivétel nélkül
REACH SVHC	Nincs 0,1 tömeg% feletti SVHC

Általános adatok

Változat	dugaszolható, 3,5 mm-es szerelő furattal	
Szélesség	48 mm	
Üzemi hőmérsékleti tartomány, max.	130 °C	
Üzemi hőmérsékleti tartomány, min.	-55 °C	
Szín	ezüst	
Alapanyag	Krómbevonatú alumínium (AL), Eloxált alumínium	
Nyomtatott karakterek	nélkül	
Jelölők száma kombinációnként	Tápellátás formája	MetalliCard
Címkemező mérete	68 x 46 mm	
Javasolt iparágak	Energetika, Folyamat	
kompatibilis nyomtató		
Jelölők száma kombinációnként	1 MetalliCard = Device markers	
Üzemi hőmérsékleti tartomány	-55...130 °C	

Készülékjelölők

Furatátmérő	3.30 mm

Besorolások

ETIM 8.0	EC001288	ETIM 9.0	EC001288
ETIM 10.0	EC001288	ECLASS 14.0	27-28-11-04
ECLASS 15.0	27-28-11-04		

CC-M 70/48 2X3 AL

Weidmüller Interface GmbH & Co. KG
Klingenbergstraße 26
D-32758 Detmold
Germany

www.weidmueller.com

Rajzok

Felhasználási példa

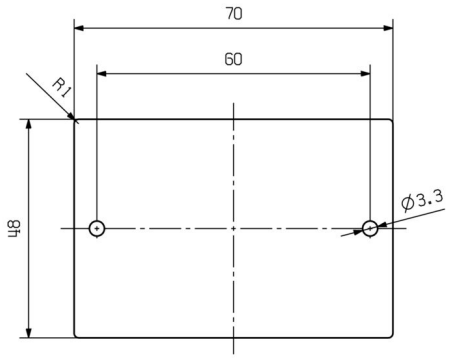

CC-M 70/48 2X3 AL

Weidmüller Interface GmbH & Co. KG
Klingenbergstraße 26
D-32758 Detmold
Germany

www.weidmueller.com

Tartozékok

Kiegészítő termékek

Általános rendelési adatok

Típus	INLAY CC-M 70/48	Változat
Rendelési szám	1415940000	
GTIN (EAN)	4050118217247	
Qty.	1 ST	
Típus	PRIMER CC-M	Változat
Rendelési szám	2068020000	
GTIN (EAN)	4050118416534	
Qty.	100 ST	