Adatlap

# TBY-C3-16AI-2KS-Z

**Weidmüller Interface GmbH & Co. KG**
Klingenbergstraße 26
D-32758 Detmold
Germany

www.weidmueller.com

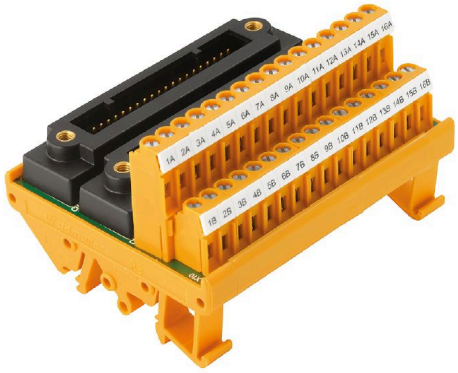

A kép illusztráció

Az analóg interfészek 40-pólusú csatlakozót tartalmaznak (KS). A kapható változatok: leválasztó dugaszokkal és vizsgálópontokkal, amelyek különösen hasznosak feszültség- és árammérés esetén. További érintkezőkkel ellátott változatok is kaphatók, amelyekkel a felhasználó más elemeket (ellenállás...) is csatlakoztathat a feszültség/áram átalakításához, vagy az áramhurok felügyeletéhez.

## Általános rendelési adatok

| | |
|---|---|
| Változat | Interfész, RS, 2 x KS (40P), LM2NZF 5,08 mm |
| Rendelési szám | 1371550000 |
| Típus | TBY-C3-16AI-2KS-Z |
| GTIN (EAN) | 4050118204872 |
| Qty. | 1 Darab |

# TBY-C3-16AI-2KS-Z

**Weidmüller Interface GmbH & Co. KG**
Klingenbergstraße 26
D-32758 Detmold
Germany

www.weidmueller.com

## Műszaki adatok

### Tanúsítványok

| | |
|---|---|
| Jóváhagyások | CE |
| ROHS | Megfelel |

### Méretek és tömegek

| | | | |
|---|---|---|---|
| Mélység | 52 mm | Mélység (coll) | 2.0472 inch |
| Magasság | 70 mm | Magasság (coll) | 2.7559 inch |
| Szélesség | 90 mm | Szélesség (coll) | 3.5433 inch |
| Nettó tömeg | 153.84 g | | |

### Hőmérsékletek

| | | | |
|---|---|---|---|
| Tárolási hőmérséklet | -40...85 °C | Üzemi hőmérséklet | -25...70 °C |

### Termékek környezetvédelmi megfelelősége

| | |
|---|---|
| RoHS megfelelőségi állapot | Megfelel, kivétellel |
| RoHS alóli kivétel (ha van/ismert ilyen) | 6c |
| REACH SVHC | Lead 7439-92-1 |
| SCIP | f9d70a48-3ece-4d71-ba78-a0d617266ffc |

### Általános adatok

| | | | |
|---|---|---|---|
| LED-es állapotjelző csatornánként | Nem | Leválasztás csatornánként | Nem |
| Mérőpont típusa | Nem | Összekötő | Nem |
| Biztosíték / csatorna | Nem | Tápfeszültség LED-állapota | Nem |
| Tápellátás biztosítéka | Nem | | |

### Csatlakozási adatok

| | | | |
|---|---|---|---|
| Pólusszám (vezérlő oldal) | 40 pólusú csatlakozó | Csatlakozás (terepi oldal) | LM2NZF 5,08 mm |
| Csatlakozás a vezérlő oldalán | 2 x KS (40P) | | |

### Névleges adatok

| | | | |
|---|---|---|---|
| Üzemi feszültség | 50 V AC / 70 V DC | Max. áram csatornánként | 1 A |

### Szigetelések koordinálása (EN50178)

| | | | |
|---|---|---|---|
| Névleges szigetelési feszültség | < 50 V AC | Túlfeszültség kategória | III |
| Szennyezés súlyossága | 2 | Lökőfeszültség-próba (1,2/ 50 µs) | 0.8 kV |
| Szigetelésvizsgálati feszültség AC | 0.35 kV | | |

### Csatlakozó mező

| | | | |
|---|---|---|---|
| Min. vezeték-keresztmetszet, AWG | AWG 24 | Csatlakozás típusa | Húzórugós csatlakozás |
| Hüvely műanyag gallérral, max. | 1.5 mm² | Flexibilis hüvellyel, min. | 0.25 mm² |
| Flexibilis hüvellyel, max. | 1.5 mm² | Flexibilis, max. H05(07) V-K | 1.5 mm² |
| Flexibilis, min. H05(07) V-K | 0.2 mm² | Tömör, max. H05(07) V-U | 2.5 mm² |
| Tömör, min. H05(07) V-U | 0.2 mm² | Csupaszolási hossz | 7.5 mm |
| Rögzítési tartomány, max. | 2.5 mm² | Rögzítési tartomány, min. | 0.13 mm² |

# TBY-C3-16AI-2KS-Z

**Weidmüller Interface GmbH & Co. KG**
Klingenbergstraße 26
D-32758 Detmold
Germany

www.weidmueller.com

## Műszaki adatok

| | | | |
|---|---|---|---|
| Max. vezeték keresztmetszet, AWG | AWG 14 | | |

### Tápcsatlakozás

| | | | |
|---|---|---|---|
| Csatlakozás típusa | Húzórugós csatlakozás | Rögzítési tartomány, min. | 0.13 mm² |
| Rögzítési tartomány, max. | 2.5 mm² | Tömör, min. H05(07) V-U | 0.2 mm² |
| Tömör, max. H05(07) V-U | 2.5 mm² | Flexibilis, min. H05(07) V-K | 0.2 mm² |
| Flexibilis, max. H05(07) V-K | 1.5 mm² | Flexibilis hüvellyel, max. | 1.5 mm² |
| Flexibilis hüvellyel, min. | 0.25 mm² | Érvéghüvely műanyag gallérral, max. | 1.5 mm² |
| Vezeték-keresztmetszet, min. AWG | AWG 14 | Vezeték keresztmetszet, max. AWG | AWG 24 |
| Csupaszolási hossz | 7.5 mm | | |

### Besorolások

| | | | |
|---|---|---|---|
| ETIM 8.0 | EC002780 | ETIM 9.0 | EC002780 |
| ETIM 10.0 | EC002780 | ECLASS 14.0 | 27-14-11-52 |
| ECLASS 15.0 | 27-14-11-52 | | |

# TBY-C3-16AI-2KS-Z

**Weidmüller Interface GmbH & Co. KG**
Klingenbergstraße 26
D-32758 Detmold
Germany

www.weidmueller.com
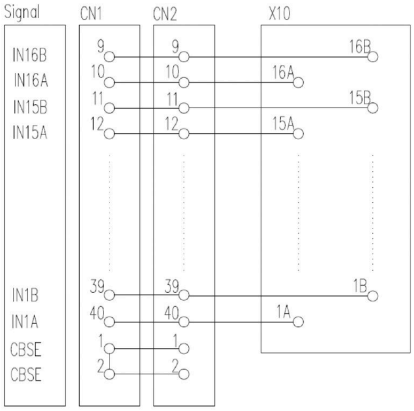
## Rajzok