Adatlap

HDC 24B HP250 MPL4 TYP1

Weidmüller Interface GmbH & Co. KG
Klingenbergstraße 26
D-32758 Detmold
Germany

www.weidmueller.com

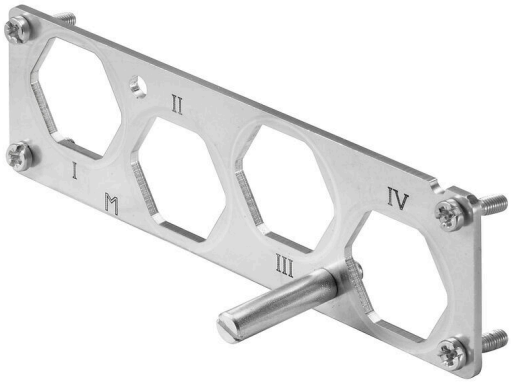

A RockStar® A HighPower házak nagyszilárdságú alumínium présöntvényből készülnek, és a folyamatos optimalizálásnak köszönhetően kimagasló védelmet nyújtanak a szigorú környezeti körülmények ellen.
A sokrészes ház a felhasználónak lehetőséget ad a folyamatok felülvizsgálatára le az utolsó lépésig a munkafolyamatban.

Általános rendelési adatok

Változat	HDC-betét, Pólusszám: 4, Telepítési szerkezeti méret: 8
Rendelési szám	1160430000
Típus	HDC 24B HP250 MPL4 TYP1
GTIN (EAN)	4032248948161
Qty.	1 Darab

HDC 24B HP250 MPL4 TYP1

Weidmüller Interface GmbH & Co. KG
Klingenbergstraße 26
D-32758 Detmold
Germany

www.weidmueller.com

Műszaki adatok

Tanúsítványok

Jóváhagyások	CE
ROHS	Megfelel

Méretek és tömegek

Magasság	46 mm	Magasság (coll)	1.811 inch
Szélesség	42 mm	Szélesség (coll)	1.6535 inch
Hossz	140 mm	Hossz, inch	5.5118 inch
Rögzítési méret - magasság	130 mm	Rögzítési méret - szélesség	32 mm
Nettó tömeg	87 g		

Termékek környezetvédelmi megfelelősége

RoHS megfelelőségi állapot	Megfelel, kivétel nélkül
REACH SVHC	Nincs 0,1 tömeg% feletti SVHC

Általános adatok

Pólusszám	4	Telepítési szerkezeti méret	8
UL 94 éghetőségi osztály	None	Szín	Ezüstszürke
Alapanyag	Nemesacél, rozsdamentes	Sorozat	HighPower
Halogénmentes	false	BG	8

Általános adatok

Szín	Ezüstszürke	Alapanyag	Nemesacél, rozsdamentes
Sorozat	HighPower		

Fontos megjegyzés

Termékinformáció	A tervezett üzemeléstől függően belsőleg generált feszültségek szuperponálhatnak az üzemi feszültségre és tartalmazhatnak megfelelő csúcsokat. Rendkívül fontos annak biztosítása, hogy ezek a csúcsfeszültségek ne haladják meg a névleges feszültséget. E specifikáción kívül eső alkalmazásokra vonatkozóan vegye fel velünk a kapcsolatot.

Besorolások

ETIM 8.0	EC002943	ETIM 9.0	EC002943
ETIM 10.0	EC002943	ECLASS 14.0	27-44-02-06
ECLASS 15.0	27-44-02-06		

HDC 24B HP250 MPL4 TYP1

Weidmüller Interface GmbH & Co. KG
Klingenbergstraße 26
D-32758 Detmold
Germany

www.weidmueller.com
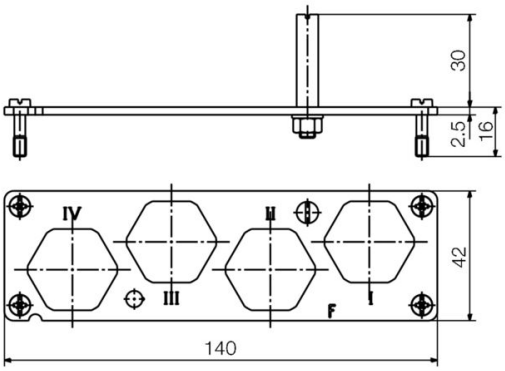
Rajzok