Adatlap

SAIL-VSA-M8G-3-0.5U

Weidmüller Interface GmbH & Co. KG
Klingenbergstraße 26
D-32758 Detmold
Germany

www.weidmueller.com

A Weidmüller csatlakozóvezetékként szolgáló szelepdugókat kínál M8/M12 dugóval és egyik oldalon szabad véggel. A szelepdugó állapotát a LED jelzi. A szelepdugók védőáramkörrel vannak felszerelve. A Weidmüller választéka A,B és C típusú szelepdugókat kínál a DIN és ipari szabványokhoz. Az IP 67 védelmi osztály becsavarozás esetén teljesül. A kilépési irány szintén döntő tényező, ezért a Weidmüller különböző verziókat kínál.

Általános rendelési adatok

Változat	Szelepkábel (szerelt), Csatlakozódugó egyenes - szelepcsatlakozó, A építési forma (18 mm), M8 = nincs, Kábelhossz: 0.5 m, PUR, fekete
Rendelési szám	1099760050
Típus	SAIL-VSA-M8G-3-0.5U
GTIN (EAN)	4032248874675
Qty.	1 Darab

SAIL-VSA-M8G-3-0.5U

Weidmüller Interface GmbH & Co. KG
Klingenbergstraße 26
D-32758 Detmold
Germany

www.weidmueller.com

Műszaki adatok

Tanúsítványok

Jóváhagyások	CE
ROHS	Megfelel

Méretek és tömegek

Nettó tömeg	44 g

Termékek környezetvédelmi megfelelősége

RoHS megfelelőségi állapot	Megfelel, kivétellel
RoHS alóli kivétel (ha van/ismert ilyen)	6c
REACH SVHC	Lead 7439-92-1
SCIP	e8d8af70-4c85-4483-bc8c-9bc5b598e2a9

Kábel műszaki adatai

Kábelhossz	0.5 m	Köpeny színe	fekete
A következő kábeltartókhoz:	Igen	Érkeresztmetszet	0.5 mm²
Halogén	Nem	Köpeny anyaga	PUR
Temperature range, stationary	-50...80 °C	Temperature range, moving	-25...80 °C
Pólusok száma	3	Outside diameter	4.6 mm ± 0.2 mm

Általános műszaki adatok

Kódolás	A építési forma (18 mm), M8 = nincs	Csatlakozási menet	M8
Érintkező felület	ónozott	LED	Igen
Változat	Csatlakozódugó egyenes - szelepcsatlakozó	Érintkező anyaga	CuZn
Névleges feszültség	24 V	Névleges áram	4 A
Védelmi osztály	IP67, becsavart állapotban	Menetes gyűrű anyaga	Sárgaréz, nikkelezett
Valamennyi szelepcsatlakozó védőáramkörrel ellátott	Fojtódióda	Ház hőmérsékleti tartománya	-25...+80 °C

Besorolások

ETIM 8.0	EC001855	ETIM 9.0	EC001855
ETIM 10.0	EC001855	ECLASS 14.0	27-06-03-12
ECLASS 15.0	27-06-03-12		

SAIL-VSA-M8G-3-0.5U

Weidmüller Interface GmbH & Co. KG
Klingenbergstraße 26
D-32758 Detmold
Germany

www.weidmueller.com

Rajzok

Méretrajz

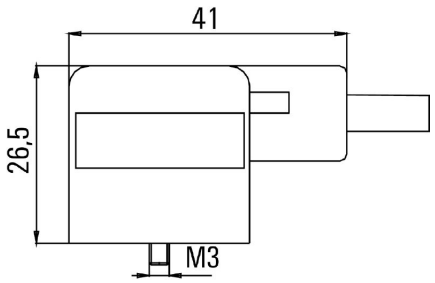

Méretrajz

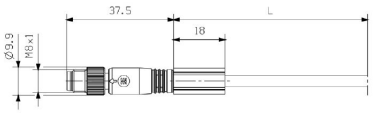

Póluskiosztás

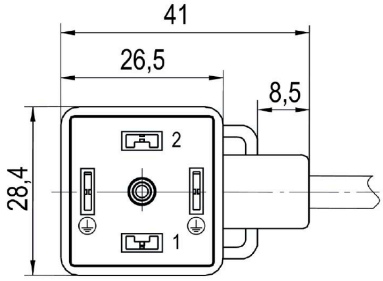

Póluskiosztás

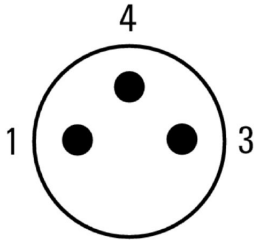
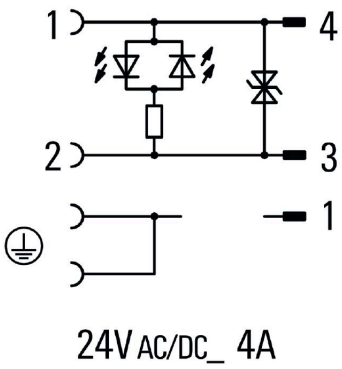
Kapcsolási rajz