Fiche de données

TPSDHA KEB 130X50 S4B R

Weidmüller Interface GmbH & Co. KG
Klingenbergstraße 26
D-32758 Detmold
Germany

www.weidmueller.com

Similaire à l'illustration

Il y a une variété de supports de plaquette de marquage conçus disponibles pour les affichages proéminents au besoin et pour les plaques nominatives supplémentaires au besoin.

Informations générales de commande

Version	Klippon EB (Essential Box), Systèmes de boîtiers, Riveté, Hauteur: 50 mm, Largeur: 171 mm, Profondeur: 16.5 mm, Matériau de base: Acier inoxydable 1.4404 (316L), brossé, argent
Référence	8000075816
Type	TPSDHA KEB 130X50 S4B R
GTIN (EAN)	4064675425366
Qté.	1 Pièce

TPSDHA KEB 130X50 S4B R

Weidmüller Interface GmbH & Co. KG
Klingenbergstraße 26
D-32758 Detmold
Germany

www.weidmueller.com

Caractéristiques techniques

Agréments

ROHS	Conforme

Dimensions et poids

Profondeur	16.5 mm	Profondeur (pouces)	0.6496 inch
Hauteur	50 mm	Hauteur (pouces)	1.9685 inch
Largeur	171 mm	Largeur (pouces)	6.7323 inch
Poids net	80 g		

Températures

Température de fonctionnement

Conformité environnementale du produit

Statut de conformité RoHS	Conforme sans exemption
REACH SVHC	Pas de SVHC au-dessus de 0,1 % en poids

Classifications

ETIM 8.0	EC002626	ETIM 9.0	EC002626
ETIM 10.0	EC002626	ECLASS 14.0	27-18-28-16
ECLASS 15.0	27-18-28-16		

Caractéristiques générales

Surface	brossé	Matériau de base	Acier inoxydable 1.4404 (316L)

TPSDHA KEB 130X50 S4B R

Weidmüller Interface GmbH & Co. KG
Klingenbergstraße 26
D-32758 Detmold
Germany

www.weidmueller.com
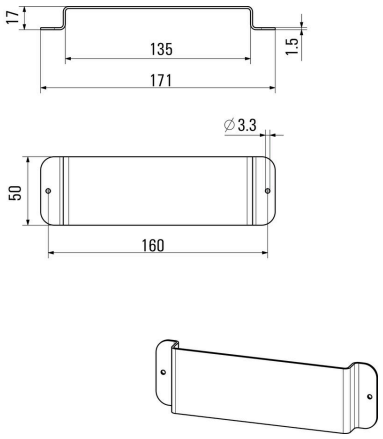
Dessins