Fiche de données

SAISGP-M-4D-M12-WDF

Weidmüller Interface GmbH & Co. KG
Klingenbergstraße 26
D-32758 Detmold
Germany

www.weidmueller.com



Informations générales de commande

Référence	3150960000
Type	SAISGP-M-4D-M12-WDF
GTIN (EAN)	4099987610889
Qté.	1 Pièce

Fiche de données

SAISGP-M-4D-M12-WDF

Weidmüller Interface GmbH & Co. KG
Klingenbergstraße 26
D-32758 Detmold
Germany

www.weidmueller.com

Caractéristiques techniques

Agréments

Agréments	
ROHS	Conforme
UL File Number Search	Site Web UL
Nº de certificat (cULus)	E307231

Dimensions et poids

Diamètre	29 mm	Épaisseur du paroi, max.	5 mm
Poids net	30 g		

Conformité environnementale du produit

Statut de conformité RoHS	Conforme sans exemption
REACH SVHC	Pas de SVHC au-dessus de 0,1 % en poids

Classifications

ETIM 8.0	EC002635	ETIM 9.0	EC002635
ETIM 10.0	EC002635	ECLASS 14.0	27-44-01-16
ECLASS 15.0	27-44-01-16		

Caractéristiques électriques - connecteurs débrochables à équiper

Nombre de pôles	4	
Codage	Codage D	
Surface du contact	Ni/Au	
LED	Non	
Type de raccordement	PUSH IN	
Matériau de base du boîtier	PA 66	
Résistance d'isolation	≥ 100 MΩ	
Diamètre de câble, max.	8 mm	
Diamètre de câble, min.	4 mm	
Catégorie	Cat. 5	
Section de raccordement du conducteur, max.	0.75 mm²	
Section de raccordement du conducteur, min.	0.14 mm²	
Tension nominale	48 V	
Courant nominal	4 A	
Degré de protection	IP67	
Cycles d'enfichage	≥ 100	
Degré de pollution	3	
Type de contact	Mâle	
Tension nominale	Tension nominale	48 V
	Type de tension	AC
	Tension nominale	60 V
	Type de tension	DC
Raccordement du blindage	Oui	
Matériau de la bague filetée	Laiton, nickelé	
Plage de températures du coffret	-40 … +85 ° C	

Fiche de données

SAISGP-M-4D-M12-WDF

Weidmüller Interface GmbH & Co. KG
Klingenbergstraße 26
D-32758 Detmold
Germany

www.weidmueller.com

Caractéristiques techniques

Caractéristiques générales

Nombre de pôles	4	Raccordement 1	M12
Raccordement 2	PUSH IN	Circuit	PROFINET
Classe d'inflammabilité selon UL 94	V-0	Matériau de base du boîtier	PA 66
Catégorie	Cat. 5	Filetage du raccordement	M12
Surface du contact	Ni/Au	Section de raccordement du conducteur, rigide, min. (AWG)	AWG 26
Section de raccordement du conducteur, rigide, max. (AWG)	AWG 18	Section de raccordement du conducteur, souple, min.	0.14 mm²
Section de raccordement du conducteur, à brins semi-rigides fins, max.	0.75 mm²	Section de raccordement du conducteur, souple avec embout DIN 46228/1, min.	0.08 mm²
Section de raccordement du conducteur, souple avec embout DIN 46228/1, max.	0.5 mm²	Section de raccordement du conducteur, min.	0.14 mm²
Section de raccordement du conducteur, max.	0.75 mm²	Blindage	Oui
Degré de protection	IP67	Cycles d'enfichage	≥ 100

Normes

Norme de connecteur	IEC 61076-2-101

Propriétés électriques

Résistance d'isolation	≥ 100 MΩ	Tension nominale	48 V

Données techniques générales

Nombre de pôles	4	Codage	Codage D
Filetage du raccordement	M12	Surface du contact	Ni/Au
LED	Non	Type de raccordement	PUSH IN
Classe d'inflammabilité selon UL 94	V-0	Matériau de base du boîtier	PA 66
Résistance d'isolation	≥ 100 MΩ	Section de raccordement du conducteur, max.	0.75 mm²
Section de raccordement du conducteur, min.	0.14 mm²	Section de raccordement du conducteur, à brins semi-rigides fins, max.	0.75 mm²
Section de raccordement du conducteur, souple, min.	0.14 mm²	Tension nominale	48 V
Courant nominal	4 A	Degré de protection	IP67
Cycles d'enfichage	≥ 100	Degré de pollution	3
Matériau de la bague filetée	Laiton, nickelé	Plage de températures du coffret	-40 … +85 ° C

SAISGP-M-4D-M12-WDF

Weidmüller Interface GmbH & Co. KG
Klingenbergstraße 26
D-32758 Detmold
Germany

www.weidmueller.com

Dessins

Dessin coté

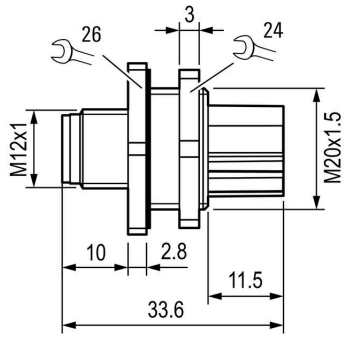

Schéma des pôles

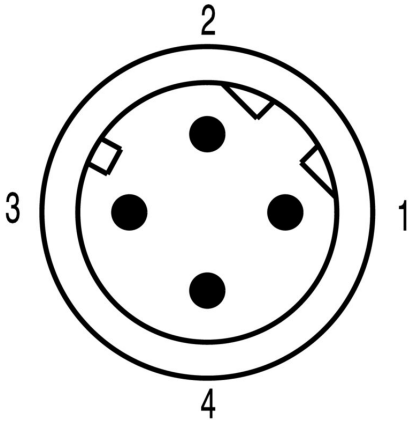



SAISGP-M-4D-M12-WDF

Weidmüller Interface GmbH & Co. KG
Klingenbergstraße 26
D-32758 Detmold
Germany

www.weidmueller.com

Dessins

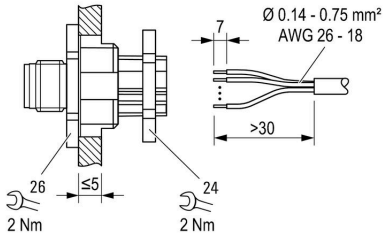



SAISGP-M-4D-M12-WDF

Weidmüller Interface GmbH & Co. KG
Klingenbergstraße 26
D-32758 Detmold
Germany

www.weidmueller.com

Dessins

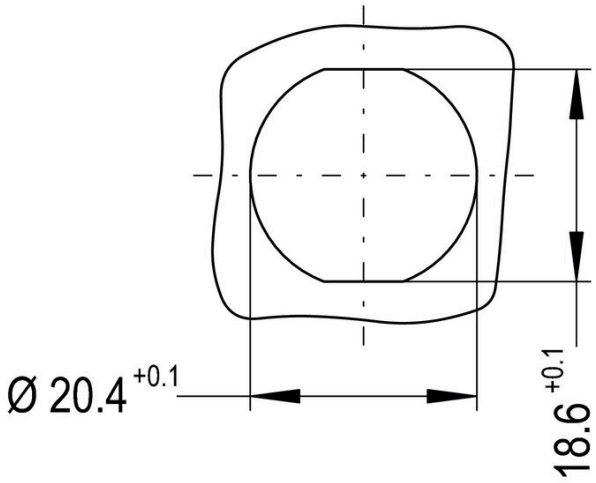

SAISGP-M-4D-M12-WDF

Weidmüller Interface GmbH & Co. KG
Klingenbergstraße 26
D-32758 Detmold
Germany

www.weidmueller.com

Accessoires

Ecrous laiton pour CEM



Outre les presse-étoupes pour une large gamme d'applications, la gamme de produits est complétée par des bouchons, des éléments de compensation de pression, des adaptateurs et les accessoires correspondants tels que les écrous de blocage, les bagues d'étanchéité, les rondelles plates et les bagues de mise à la terre.

Informations générales de commande

Type	SKMU EMV M20	Version
Référence	1777630000	SKMU MS EMV (contre-écrou laiton - CEM), Contre-écrou, M 20, 3.6
GTIN (EAN)	4032248157907	mm, Laiton, nickelé
Qté.	100 ST	