Fiche de données

SAIBWP-M-4D-4/8-P12

Weidmüller Interface GmbH & Co. KG
Klingenbergstraße 26
D-32758 Detmold
Germany

www.weidmueller.com



Des longueurs de câble particulières sont de plus en plus souvent nécessaires. Pour répondre à ce nouveau besoin, Weidmüller propose une large gamme de connecteurs enfichables pour la libre confection.
Connecteurs mâles et femelles à équiper pour raccordements M8, M12, M16 et 7/8 " ; très robustes, particulièrement adaptés à l'ingénierie mécanique. Les connecteurs débrochables M12 offrent un choix de 5 techniques de raccordement différentes.

Informations générales de commande

Version	Connecteur attachable, M12 Push-Pull
Référence	3099430000
Type	SAIBWP-M-4D-4/8-P12
GTIN (EAN)	4099987134088
Qté.	1 Pièce

Fiche de données

SAIBWP-M-4D-4/8-P12

Weidmüller Interface GmbH & Co. KG
Klingenbergstraße 26
D-32758 Detmold
Germany

www.weidmueller.com

Caractéristiques techniques

Agréments

ROHS	Conforme

Dimensions et poids

Largeur	47 mm	Largeur (pouces)	1.8504 inch
Diamètre	18.6 mm	Poids net	36.08 g

Conformité environnementale du produit

Statut de conformité RoHS	Conforme sans exemption
REACH SVHC	Pas de SVHC au-dessus de 0,1 % en poids

Classifications

ETIM 8.0	EC002635	ETIM 9.0	EC002635
ETIM 10.0	EC002635	ECLASS 14.0	27-44-01-16
ECLASS 15.0	27-44-01-16		

Caractéristiques électriques - connecteurs débrochables à équiper

Nombre de pôles	4	
Codage	D	
Surface du contact	Ni/Au	
LED	Non	
Type de raccordement	PUSH IN	
Matériau de base du boîtier	PA 66, Zinc injecté nickelé	
Résistance d'isolation	≥ 100 MΩ	
Diamètre de câble, max.	8 mm	
Diamètre de câble, min.	4 mm	
Catégorie	Cat.5 (ISO/IEC 11801)	
Matériau des contacts	CuSn	
Section de raccordement du conducteur, max.	0.75 mm²	
Section de raccordement du conducteur, min.	0.14 mm²	
Tension nominale	48 V	
Courant nominal	4 A	
Degré de protection	IP67, IP65	
Cycles d'enfichage	≥ 100	
Degré de pollution	3	
Type de contact	Femelle	
Tension nominale	Tension nominale	48 V
	Type de tension	AC
	Tension nominale	60 V
	Type de tension	DC
Raccordement du blindage	Oui	
Matériau de la bague filetée	Zinc injecté sous pression	
Plage de températures du coffret	-40 … +85 ° C	
Section de raccordement, max.	0.75 mm²	
Section de raccordement, min.	0.14 mm²	

Caractéristiques générales

Nombre de pôles	4	Raccordement 1	M12
Raccordement 2	PUSH IN	Classe d'inflammabilité selon UL 94	V-0

Fiche de données

SAIBWP-M-4D-4/8-P12

Weidmüller Interface GmbH & Co. KG
Klingenbergstraße 26
D-32758 Detmold
Germany

www.weidmueller.com

Caractéristiques techniques

Matériau de base du boîtier	PA 66, Zinc injecté nickelé	Catégorie	Cat.5 (ISO/IEC 11801)
Filetage du raccordement	M12 Push-Pull	Matériau des contacts	CuSn
Surface du contact	Ni/Au	Section de raccordement du conducteur, souple, min.	0.14 mm²
Section de raccordement du conducteur, à brins semi-rigides fins, max.	0.75 mm²	Section de raccordement du conducteur, souple avec embout DIN 46228/1, min.	0.08 mm²
Section de raccordement du conducteur, souple avec embout DIN 46228/1, max.	0.5 mm²	Section de raccordement du conducteur, min.	0.14 mm²
Section de raccordement du conducteur, max.	0.75 mm²	Matériaux du support de contact	PA
Blindage	Oui	Degré de protection	IP67, IP65
Cycles d'enfichage	≥ 100		

Normes

Norme de connecteur	IEC 61076-2-010, IEC 61076-2-101	Ignifugeage dans les véhicules sur rails	DIN EN 45545-2
Grande résistance aux chocs et aux vibrations selon	EN 50155:2001		

Normes générales

Norme de connecteur	IEC 61076-2-010, IEC 61076-2-101

Propriétés électriques

Résistance d'isolation	≥ 100 MΩ	Tension nominale	48 V

SAIBWP-M-4D-4/8-P12

Weidmüller Interface GmbH & Co. KG
Klingenbergstraße 26
D-32758 Detmold
Germany

www.weidmueller.com

Dessins

Dessin coté

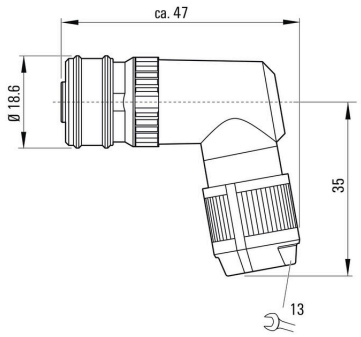

Schéma des pôles

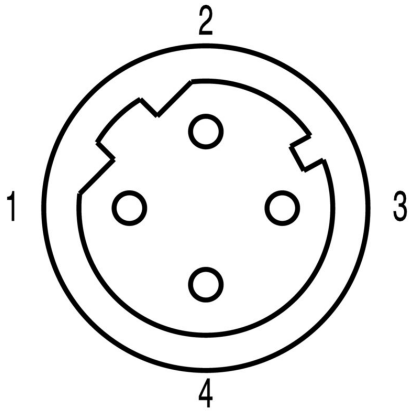



Fiche de données

SAIBWP-M-4D-4/8-P12

Weidmüller Interface GmbH & Co. KG
Klingenbergstraße 26
D-32758 Detmold
Germany

www.weidmueller.com

Dessins

