Fiche de données

HDC 16B ABU EXI

Weidmüller Interface GmbH & Co. KG
Klingenbergstraße 26
D-32758 Detmold
Germany

www.weidmueller.com



L'option qui permet de débrancher les câbles dans la zone Ex i simplifie la construction et l'entretien et permet une meilleure préparation.
Les boîtiers Rockstar® Ex i présentés ici sont désignés par leur nom de composant.
Une couleur bleue n'est donc pas requise. Un presse-étoupe Ex i bleu est requis pour compléter l'enceinte.

Informations générales de commande

Version	CIE ,96 boîtiers, Taille de construction: 6, Degré de protection: IP65, enfiché, Embase encastrée, Verrouillage latéral sur la partie inférieure, Standard, Taille des entrées de câbles: none
Référence	3001320000
Type	HDC 16B ABU EXI
GTIN (EAN)	4099986902404
Qté.	1 Pièce

Fiche de données

HDC 16B ABU EXI

Weidmüller Interface GmbH & Co. KG
Klingenbergstraße 26
D-32758 Detmold
Germany

www.weidmueller.com

Caractéristiques techniques

Agréments

Agréments	
ROHS	Conforme

Dimensions et poids

Profondeur	113 mm	Profondeur (pouces)	4.4488 inch
Hauteur	29.3 mm	Hauteur (pouces)	1.1535 inch
Largeur	43 mm	Largeur (pouces)	1.6929 inch
Longueur	113 mm	Longueur (pouces)	4.4488 inch
Cote de fixation hauteur	32 mm	Cote de fixation largeur	103 mm
Poids net	159 g		

Conformité environnementale du produit

Statut de conformité RoHS	Conforme sans exemption
REACH SVHC	Potassium perfluorobutane sulfonate 29420-49-3
SCIP	e98b2b24-ba23-41bf-8d19-0dda3647412f

Classifications

ETIM 8.0	EC000437	ETIM 9.0	EC000437
ETIM 10.0	EC000437	ECLASS 14.0	27-44-02-02
ECLASS 15.0	27-44-02-02		

Caractéristiques générales

Classe d'inflammabilité selon UL 94	V-0	Surface	Électrolaque
Degré de protection	IP65, enfiché	Type de protection contre l'ignition	II 2G Ex ib IIC T6 Gb

Dimensions

Distance des trous, longueur A2	103 mm	Entrée du câble	Non
Largeur socle C1	47 mm	Longueur boîtier	113 mm
Hauteur boîtier B	29.3 mm	Hauteur socle B1	5.3 mm

Version

Presse-étoupes, nombre	0	Taille des entrées de câbles	none
Partie supérieure/sous-partie/Couvercle	Partie inférieure	Protection	sans couvercle
Nombre d'entrées de câble latéralement	0	Type de raccordement	PUSH IN
Version boîtier	Embase encastrée	Version système de fermeture	Verrouillage latéral sur la partie inférieure
Forme	Standard	Taille de construction	6
Entrée du câble	Non	Type	Embase (traversée)
Version étrier	Verrouillage transversal	Joint	NBR
Couleur (RAL)	RAL 7035	BG	6
Indiqué pour ModuPlug®	Oui		

Fiche de données

HDC 16B ABU EXI

Weidmüller Interface GmbH & Co. KG
Klingenbergstraße 26
D-32758 Detmold
Germany

www.weidmueller.com

Dessins

Dessin

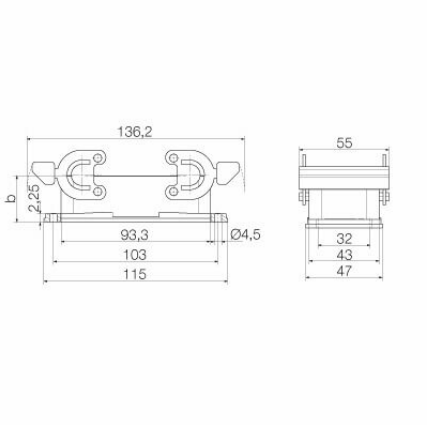

Découpe de montage

