Fiche de données

TFIS 24-240VUC 1CO ON

Weidmüller Interface GmbH & Co. KG
Klingenbergstraße 26
D-32758 Detmold
Germany

www.weidmueller.com

Illustration du produit





Relais temporisés compacts pour la construction et l'automatisation d'usines
Nos Relais TFIS se composent de cinq dispositifs différents couvrant les principales applications de la construction et de l'automatisation d'usines. Quatre d'entre eux remplissent des fonctions individuelles : générateur d'horloge (pause et démarrage par impulsion), interrupteur étoile-triangle, temporisation de mise en marche et temporisation d'arrêt avec entrée de commande. Il existe également une version multifonctionnelle avec sept fonctions de temporisation différentes. Les fonctions de temporisation et les plages de temps peuvent être facilement configurées à l'aide d'un commutateur rotatif monté à l'avant. Tous les appareils sont conformes aux normes internationales selon la norme EN 61812 et ont reçu l'approbation UL pour le marché nord-américain.
• Disponible en version pour installation et en version industrielle compacte
• Configuration simple grâce aux potentiomètres de réglage et à la diode lumineuse d'état
• Conformité aux normes internationales selon la norme EN 61812
• Approuvé UL pour le marché nord-américain

Informations générales de commande

Version	TFI-SERIES, Relais temporisé avec retardateur à l'activation, Nombre des contacts: 1, Inverseur, AgNi, Tension nominale: 24...240 V UC -15 % / +10 %, Courant permanent: 8 A, Raccordement vissé
Référence	2697280000
Type	TFIS 24-240VUC 1CO ON
GTIN (EAN)	4050118705294
Qté.	1 Pièce

Fiche de données

TFIS 24-240VUC 1CO ON

Weidmüller Interface GmbH & Co. KG
Klingenbergstraße 26
D-32758 Detmold
Germany

www.weidmueller.com

Caractéristiques techniques

Agréments

Agréments	
ROHS	Conforme
UL File Number Search	Site Web UL
Nº de certificat (cULus)	E360862

Dimensions et poids

Profondeur	60 mm	Profondeur (pouces)	2.3622 inch
Hauteur	87 mm	Hauteur (pouces)	3.4252 inch
Largeur	17.5 mm	Largeur (pouces)	0.689 inch
Poids net	55 g		

Températures

Température de stockage	-25 °C...70 °C	Température ambiante	-25 °C...55 °C
Température de fonctionnement		Humidité	humidité relative 15...85 %, sans condensation

Conformité environnementale du produit

Statut de conformité RoHS	Conforme sans exemption
REACH SVHC	Pas de SVHC au-dessus de 0,1 % en poids

Classifications

ETIM 8.0	EC001439	ETIM 9.0	EC001439
ETIM 10.0	EC001439	ECLASS 14.0	27-37-16-05
ECLASS 15.0	27-37-16-05		

Côté commande

Tension nominale	24...240 V UC -15 % / +10 %	Puissance nominale	4 VA, 1,5 W
Indicateur d'état	LED green (U/t): flashes when time runs, lights permanently with supply voltage applied, LED yellow (R): relay closed	Plage de temporisation	0.05 s - 1 s, 0.5 s - 10 s, 3 s - 60 s, 30 s - 10 min, 3 min - 1 h, 30 min - 10 h, 5 h - 100 h
Réglage de la tolérance	5 %	Temps de réinitialisation après une coupure de tension, max.	100 ms
Précision de base	±6 % (de la valeur de fin d'échelle, pour la plage de temps 0,05 s - 1 s), ±1 % (de la valeur de fin d'échelle, pour toutes les autres plages de temps)	Durée d'impulsion min.	100 ms
Précision de reproductibilité	<0.5 % ou ±5 ms		

Côté charge

Tension de commutation nominale	250 V AC	Courant permanent	8 A
Tension de commutation (AC), max.	250 V	Tension de commutation (DC), max.	30 V

Fiche de données

TFIS 24-240VUC 1CO ON

Weidmüller Interface GmbH & Co. KG
Klingenbergstraße 26
D-32758 Detmold
Germany

www.weidmueller.com

Caractéristiques techniques

Puissance de commutation AC (résistif), max.	2000 VA	Puissance de commutation DC (résistif), max.	240 W
Type de contact	1 CO contact (AgNi)	Durée de vie électrique bobine DC	2x105 cycles de commutation (charge ohmique 1000 VA)
Durée de vie mécanique	20 x 106 manœuvres	Puissance min. de commutation	10 mA @ 12 V, 100 mA @ 5 V

Caractéristiques générales

Forme	Boîtiers d'installation ; 1 TE	
Indiqué pour le montage à l'avant	Non	
Barrette de liaison équipée	TS 35	
Levier de forçage disponible	Non	
Indicateur mécanique de position de l'interrupteur disponible	Non	
Couleur	noir	
Classe d'inflammabilité selon UL 94	V-0	
Composant de classe d'inflammabilité UL94	Composante .	Boîtier
	Classe d'inflammabilité UL94 .	V-0
Resistance to vibration EN 61812-1	10 Hz...60 Hz: 0.15 mm, 60 Hz...150 Hz: 2 g	

Coordination de l'isolation

Tension nominale	300 V	Degré de pollution	2
Catégorie de surtension	III	Lignes d'air et de fuite côté commande - côté charge	≥ 3 mm
Rigidité de tension côté commande - côté charge	1.6 kV	Tension de tenue au choc	4 kV
Degré de protection	IP20		

Informations suplémentaires sur les agréments / standards

Nº de certificat (cULus)	E360862

Caractéristiques de raccordement

Technique de raccordement de conducteurs	Raccordement vissé	Longueur de dénudage (raccordement nominal)	8 mm
Couple de serrage, max.	1 Nm	Sections de raccordement, raccordement nominal	2.5 mm²
Diamètre du câble (raccordement nominal), min.	0.5 mm²	Diamètre du câble (raccordement nominal), max.	4 mm²
Section de raccordement du conducteur, AWG, min.	AWG 20	Section de raccordement du conducteur, AWG, max.	AWG 12
Section de raccordement du conducteur, min.	0.5 mm²	Section de raccordement du conducteur, max.	4 mm²
Section de raccordement du conducteur, souple, min.	0.5 mm²	Section de raccordement du conducteur, à brins semi-rigides fins, max.	4 mm²
Section de raccordement du conducteur, souple avec embout DIN 46228/4, min.	0.5 mm²	Section de raccordement du conducteur, souple avec embout DIN 46228/4, max.	2.5 mm²
Diamètre du câble, souple avec embout (DIN 46228-1), min.	0.5 mm²	Diamètre du câble, souple avec embout (DIN 46228-1), max.	2.5 mm²
Section de raccordement du conducteur, toron fin (deux fils pouvant être serrés), min.	0.5 mm²	Section du conducteur, conducteur semi-rigide (deux fils pouvant être serrés), max.	2.5 mm²
Dimension de la lame	Taille PZ1		

TFIS 24-240VUC 1CO ON

Weidmüller Interface GmbH & Co. KG
Klingenbergstraße 26
D-32758 Detmold
Germany

www.weidmueller.com

Dessins

Schéma

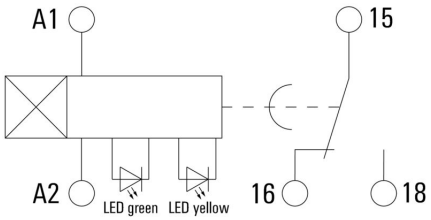

Dimensional drawing

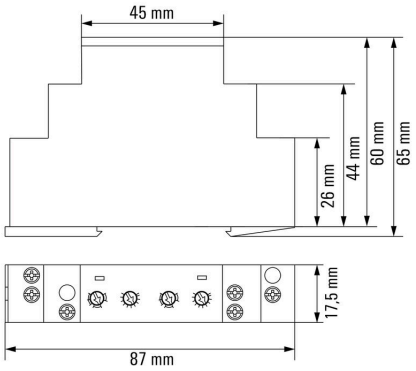

Miscellaneous

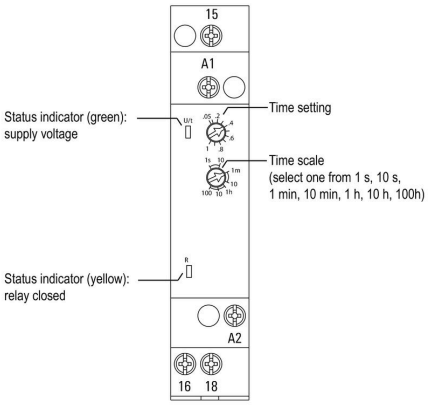

Dessin détaillé

TFIS 24-240VUC 1CO ON

Weidmüller Interface GmbH & Co. KG
Klingenbergstraße 26
D-32758 Detmold
Germany

www.weidmueller.com

Dessins

Graph

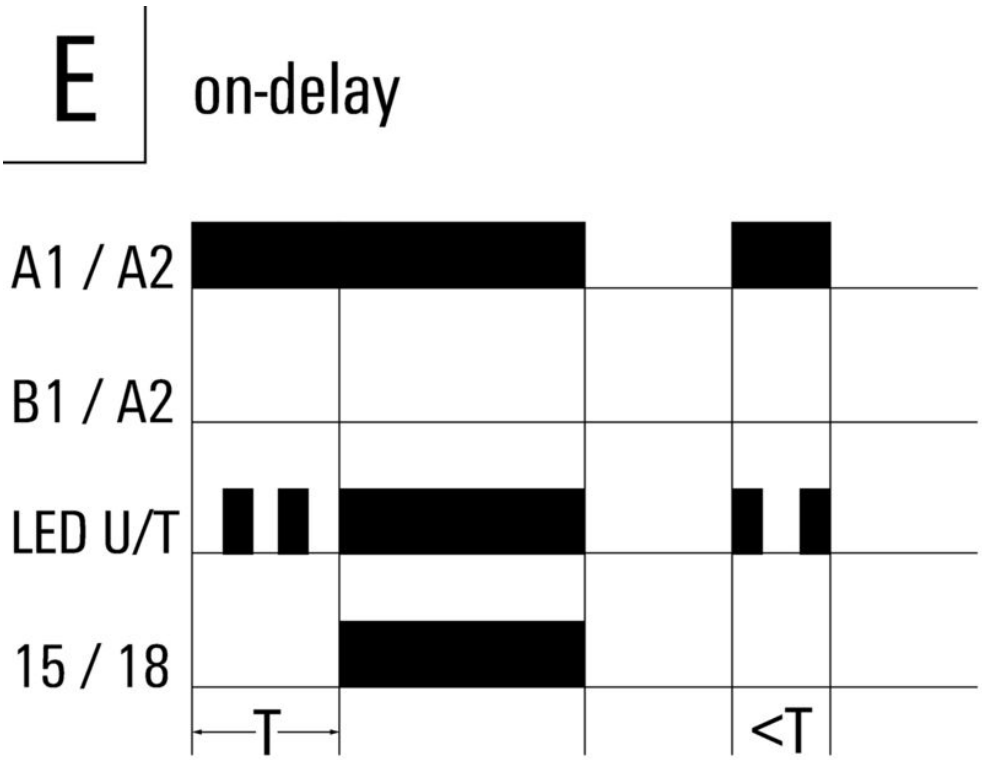

Fonctions de temps

TFIS 24-240VUC 1CO ON

Weidmüller Interface GmbH & Co. KG
Klingenbergstraße 26
D-32758 Detmold
Germany

www.weidmueller.com

Dessins

Type codes

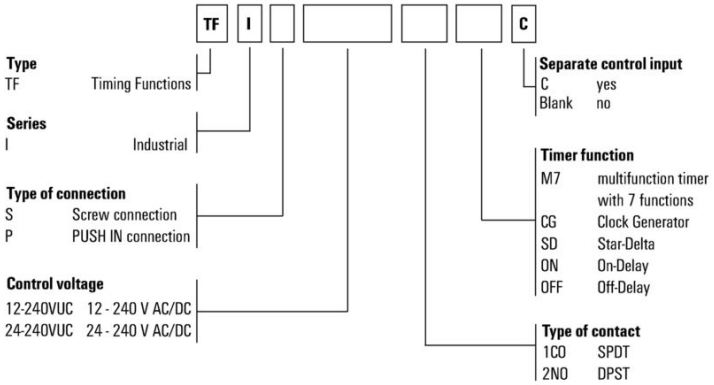

Divers