Fiche de données

IE-C5DB4BB0060MCAXXX-X

Weidmüller Interface GmbH & Co. KG
Klingenbergstraße 26
D-32758 Detmold
Germany

www.weidmueller.com





Câbles IE confectionnés, câble ferroviaire, Cat. 5, bleu, M12

Informations générales de commande

Version	Câble système, M12 codage D – mâle coudé IP 67, ouvert, Cat. 5e, Polyoléfine, 6 m
Référence	2671900060
Type	IE-C5DB4BB0060MCAXXX-X
GTIN (EAN)	4099986659094
Qté.	1 Pièce

Fiche de données

IE-C5DB4BB0060MCAXXX-X

Weidmüller Interface GmbH & Co. KG
Klingenbergstraße 26
D-32758 Detmold
Germany

www.weidmueller.com

Caractéristiques techniques

Agréments

ROHS	Conforme

Dimensions et poids

Longueur	6 m	Longueur (pouces)	236.2205 inch
Poids net	500 g		

Températures

Température de stockage		Température de fonctionnement	-40 °C...85 °C

Conformité environnementale du produit

Statut de conformité RoHS	Conforme avec exemption
Exemption RoHS (le cas échéant/ connue)	6c
REACH SVHC	Lead 7439-92-1
SCIP	67cf1078-beca-4687-860b-dc475a6ec24a

Classifications

ETIM 8.0	EC002599	ETIM 9.0	EC002599
ETIM 10.0	EC002599	ECLASS 14.0	27-06-03-08
ECLASS 15.0	27-06-03-08		

Normes de câble

Propagation verticale des flammes aux faisceaux de câbles	EN 60332-3-25, Selon UL1685, 12 (FT4 exp.)	Contenu en hydrogènes halogénés	According to EN-50267-2-1
Corrosivité par les gaz d'incendie	EN 50267-2-2	Ignifugeage dans les véhicules sur rails	According to EN 45545, HL1 - HL3, NFPA 130
Densité de fumée	According to IEC 61034-2	Gaz nocifs	EN 50305

Normes générales

Norme de connecteur	IEC 61076-2-101

Propriétés électriques

Tension nominale	125 V

Constitution du câble

Section de raccordement du conducteur, AWG, max.	AWG 22	Couleur de la gaine	bleu
Section	4*AWG 22/7 - 0,32 mm²	Blindage	SF/UTP
Nombre de conducteurs	4	Isolation	PE
Diamètre de la gaine, max.	6.8 mm	Diamètre de la gaine, min.	6.4 mm
Matériau de la gaine	Polyoléfine	Blindage de paire de fils	Feuille en plastique
Épaisseur d'isolation de fil	1.4 mm	Codage couleur	jaune, blanc, Orange, bleu
Matériau de conducteur	Cuivre étamé	Épaisseur de matériau de gaine	1 mm

Fiche de données

IE-C5DB4BB0060MCAXXX-X

Weidmüller Interface GmbH & Co. KG
Klingenbergstraße 26
D-32758 Detmold
Germany

www.weidmueller.com

Caractéristiques techniques

Mâle droite

Prise de raccordement à droite	extrémité libre du conducteur

Mâle gauche

Prise de raccordement à gauche	M12, Codage D, Nombre de pôles.: 4, IP67, Contact mâle, Coudé à 0°, Prise mâle, Plastique, blindé

Propriétés mécaniques et des matériaux du câble

Tenue aux huiles	Conforme à la norme CEI 60811:404	Halogène	Non
Rayon de courbure min, multiple	6 *diamètre	Rayon de courbure, min., unique	5 x diamètre du câble
Résistance à la flamme	in accordance with IEC 60332-1-2	Corrosivité par les gaz d'incendie	EN 50267-2-2
Densité de fumée	According to IEC 61034-2		

Propriétés électriques du câble

Catégorie	Cat. 5e	Atténuation de liaison jusqu'à 1000 MHz	90 dB
Résistance de liaison à 10 MHz / m	8.00 mΩ	Atténuation du blindage jusqu'à 1000 MHz	60.00 dB
Tension d'essai : fil-fil-blindage	1000 Veff, 50 Hz, 1 min		

Fiche de données

IE-C5DB4BB0060MCAXXX-X

Weidmüller Interface GmbH & Co. KG
Klingenbergstraße 26
D-32758 Detmold
Germany

www.weidmueller.com

Dessins

Dessin coté

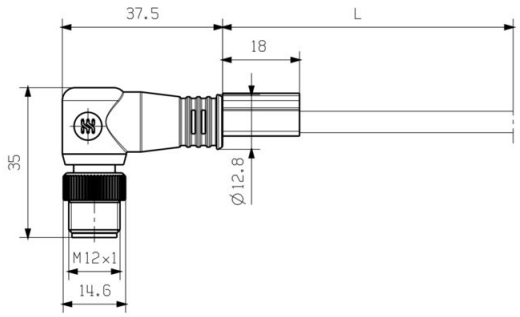

Schéma



Dessin détaillé

