Fiche de données

SAIL-M12WM12W-K-5.0P

Weidmüller Interface GmbH & Co. KG
Klingenbergstraße 26
D-32758 Detmold
Germany

www.weidmueller.com



Vos appareils périphériques ont besoin d'une alimentation plus forte. Nos nouveaux connecteurs débrochables M12 supportent sans problème 250 V et 2 A. Les connecteurs débrochables compacts M12 à codage A-, K-, L-, S et T sont conçus pour transmettre jusqu'à 630 V AC ou 60 V DC et 12 A.

Informations générales de commande

Version	Cordon d'alimentation, Câble de raccordement, M12 / M12, Nombre de pôles : 5 (4 + PE), 5 m, mâle, 90° - douille enfichable 90°, Blindé: Non, LED: Non, Matériau de la gaine: PUR, Halogène: Non
Référence	2455290500
Type	SAIL-M12WM12W-K-5.0P
GTIN (EAN)	4050118470420
Qté.	1 Pièce

Fiche de données

SAIL-M12WM12W-K-5.0P

Weidmüller Interface GmbH & Co. KG
Klingenbergstraße 26
D-32758 Detmold
Germany

www.weidmueller.com

Caractéristiques techniques

Agréments

Agréments	
ROHS	Conforme
UL File Number Search	Site Web UL
Nº de certificat (cULus)	E257571

Dimensions et poids

Poids net	300 g

Conformité environnementale du produit

Statut de conformité RoHS	Conforme avec exemption
Exemption RoHS (le cas échéant/ connue)	6c
REACH SVHC	Lead 7439-92-1
SCIP	e8d8af70-4c85-4483-bc8c-9bc5b598e2a9

Classifications

ETIM 8.0	EC001855	ETIM 9.0	EC001855
ETIM 10.0	EC001855	ECLASS 14.0	27-06-03-11
ECLASS 15.0	27-06-03-11		

Caractéristiques techniques câble

Longueur du câble	5 m	Couleur de la gaine	noir
Fonction PE	Oui	Utilisation sur chaîne porte-câbles	Oui
Section du conducteur	1.5 mm²	Blindé	Non
Halogène	Non	Isolation	PP
Accélération	5 m/s²	Rayon de courbure, mobile	7,5 x diamètre du câble
Rayon de courbure, min., fixe	4 x diamètre du câble	Cycles de courbure	10 Mio
Vitesse	5 m/s	Matériau de la gaine	PUR
Longueur du câble configurable	Non	Gaine selon UL AWM	20939 (80 °C / 600 V)
Réticulé par irradiation	Non	Résistance de soudage	Non
Codage couleur	Vert/jaune, noir (1), noir (2), noir (3), noir (4)	Plage de température, fixe	-40...80 °C
Tropicalisé (résistant aux perles de soudure)	Non	Plage de température, en mouvement	-30...80 °C
Nombre de pôles	5 (4 + PE)	Diamètre extérieur	8 mm ± 0.2 mm

Caractéristiques techniques générales

Codage	K-coded	Filetage du raccordement	M12 / M12
Surface du contact	doré	LED	Non
Version	mâle, 90° - douille enfichable 90°	Matériau de base du boîtier	PUR
Résistance d'isolation	108 Ω	Tension nominale	600 V
Courant nominal	12 A	Degré de protection	IP65, IP67, Vissé
Cycles d'enfichage	≤ 100	Degré de pollution	3
ponté	Non	Plage de températures du coffret	-40 ... +85 ° C
Couple de serrage	M12 : 0,8 - 1,2 Nm		

Fiche de données

SAIL-M12WM12W-K-5.0P

Weidmüller Interface GmbH & Co. KG
Klingenbergstraße 26
D-32758 Detmold
Germany

www.weidmueller.com

Caractéristiques techniques

Normes

Norme de connecteur	IEC 61076-2-111

Normes générales

Norme de connecteur	IEC 61076-2-111	Nº de certificat (cULus)	E257571

Propriétés électriques

Résistance d'isolation	108 Ω	Tension nominale	600 V

Mâle droite

Prise de raccordement à droite	M12, Codage K, IP67, Contact femelle, Coudé à 90°, Plastique, non blindé

Mâle gauche

Prise de raccordement à gauche	M12, Codage K, IP67, Contact mâle, Coudé à 90°, Plastique, non blindé

Fiche de données

SAIL-M12WM12W-K-5.0P

Weidmüller Interface GmbH & Co. KG
Klingenbergstraße 26
D-32758 Detmold
Germany

www.weidmueller.com

Dessins

Dessin coté

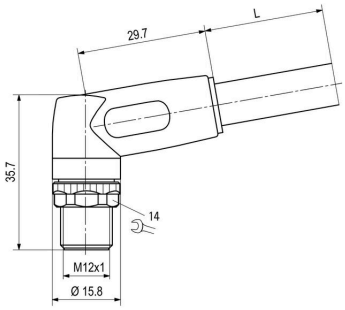

Dessin coté

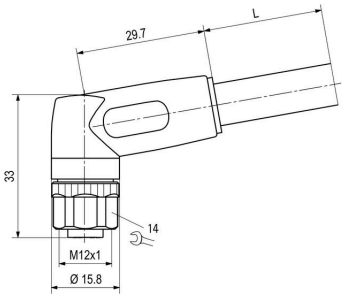

Schéma des pôles

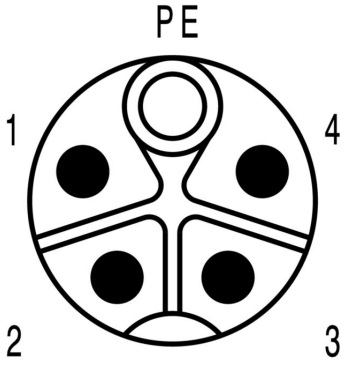

Schéma des pôles

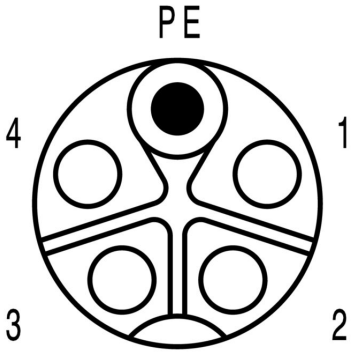

Schéma

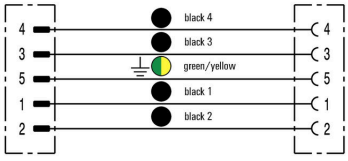

L'outil idéal : Screwty ® avec fonction de serrage

