Data sheet

SAIEW-M12B-4S-HTL

Weidmüller Interface GmbH & Co. KG
Klingenbergstraße 26
D-32758 Detmold
Germany

www.weidmueller.com

Similaire à l'illustration

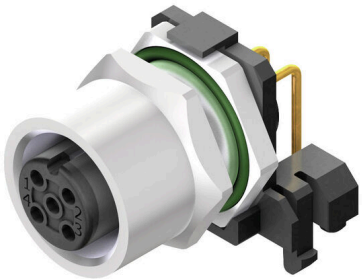

Weidmüller est un des leaders internationaux de l'industrie du connecteur. Les connecteurs ronds constituent un des piliers de cette famille de produits. Weidmüller les regroupe sous l'appellation SAI. Dans le développement des produits SAI, les ingénieurs Weidmüller ont toujours mis l'accent sur des concepts d'installation rationnels et économiques, et – en collaboration avec les principaux utilisateurs – ont mis sur le marché des produits bien conçus qui font référence en matière de fonctionnalité et de qualité, au niveau mondial. Les meilleurs exemples : les nouveaux répartiteurs d'énergie avec M12 à codage S et T. Ces modules sont caractérisés par des courants et des tensions particulièrement élevés. Cette particularité les rend utilisables, par exemple, avec des moteurs triphasés.

Informations générales de commande

Version	Connecteurs à équiper, M12, Filetage de montage: M 12, Nombre de pôles: 4, Longueurs de câbles / brins:
Référence	2423450000
Type	SAIEW-M12B-4S-HTL
GTIN (EAN)	4050118432121
Qté.	10 Pièce

SAIEW-M12B-4S-HTL

Weidmüller Interface GmbH & Co. KG
Klingenbergstraße 26
D-32758 Detmold
Germany

www.weidmueller.com

Technical data

Agréments

ROHS	Conforme

Dimensions et poids

Poids net	12 g

Conformité environnementale du produit

Statut de conformité RoHS	Conforme avec exemption
Exemption RoHS (le cas échéant/ connue)	6c
REACH SVHC	Lead 7439-92-1
SCIP	0ea6d931-f9e9-40a6-89d9-8d67103189d3

Classifications

ETIM 8.0	EC003568	ETIM 9.0	EC003568
ETIM 10.0	EC003568	ECLASS 14.0	27-44-01-10
ECLASS 15.0	27-44-01-10		

Données techniques du connecteur débrochable pour circuit imprimé

Nombre de pôles	4	
Codage	Codage A	
Type de montage	Montage sur la face arrière	
Boîtier	Femelle M12	
Raccordement du blindage	Oui	
Filetage de montage	M12	
Tension nominale	250 V	
Tension nominale	250 V (4 pôles) / 60 V (5 pôles)	
Courant nominal	4 A	
Courant nominal	4 A	
Plage de températures	-30...80 °C	
Degré de protection	IP67	
Surface du contact	Au (Or)	
Matériau de base du boîtier	CuZn, nickelé	
Filetage du raccordement	M12	
Couple de serrage	M12 : 0,8 Nm	
Filetage de montage	M 12	
Plage de couple de montage	1.2 Nm	
Couple de montage	max.	1.2 Nm
Résistance d'isolation	100 MΩ	
Degré de pollution	3 (2 avec la zone étanche)	
Cycles d'enfichage	≥ 100	
Matériau des contacts	Alliage de cuivre	
Matériau du contre-écrou	CuZn, nickelé	
Matériau du boîtier à bride	CuZn, nickelé	

Caractéristiques générales

Nombre de pôles	4	Matériau de base du boîtier	CuZn, nickelé
Filetage du raccordement	M12	Matériau des contacts	Alliage de cuivre
Surface du contact	Au (Or)	Type de montage	Montage sur la face arrière
Degré de protection	IP67	Cycles d'enfichage	≥ 100

SAIEW-M12B-4S-HTL

Weidmüller Interface GmbH & Co. KG
Klingenbergstraße 26
D-32758 Detmold
Germany

www.weidmueller.com

Technical data

Caractéristiques des matériaux

Matériau des contacts	Alliage de cuivre	Surface du contact	Au (Or)

Paramètres système

Nombre de pôles	4	Nombre de pôles	1
Résistance d'isolation	100 MΩ	Degré de protection	IP67
Cycles d'enfichage	≥ 100		

Note importante

Remarques

SAIEW-M12B-4S-HTL

Weidmüller Interface GmbH & Co. KG
Klingenbergstraße 26
D-32758 Detmold
Germany

www.weidmueller.com

Drawings

Dessin coté

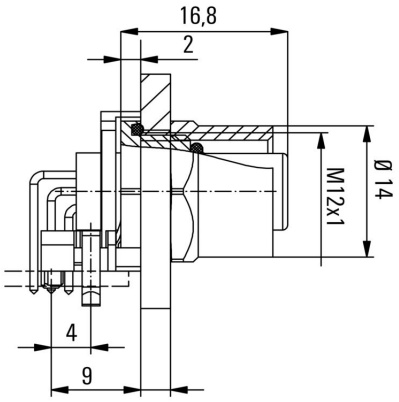

Conception de la plaque de circuit imprimé

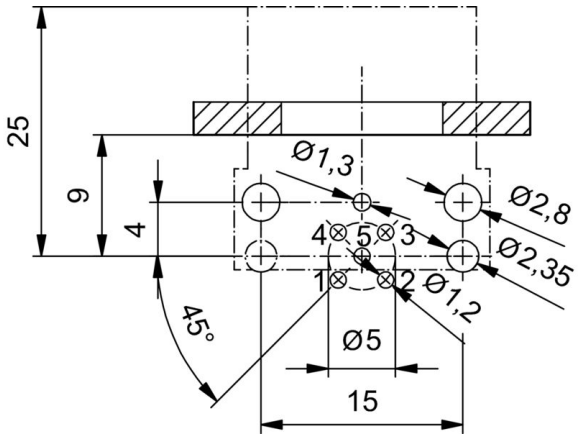

Section de la face avant

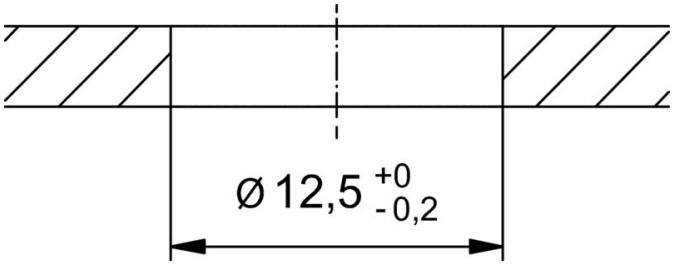

Schéma des pôles

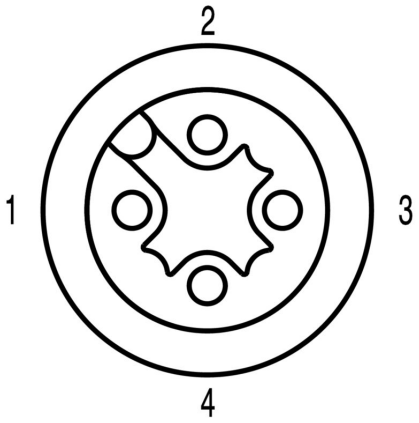

M12 = A-coded