# Fiche de données

## LM2N 5.08/04/90 3.5SN BK BX

**Weidmüller Interface GmbH & Co. KG**
Klingenbergstraße 26
D-32758 Detmold
Germany

www.weidmueller.com

### Illustration du produit

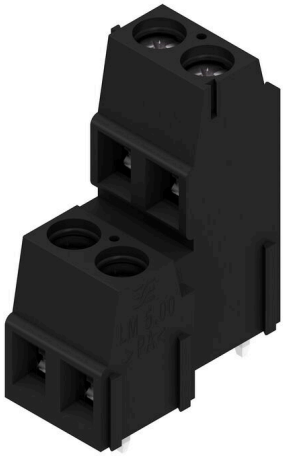

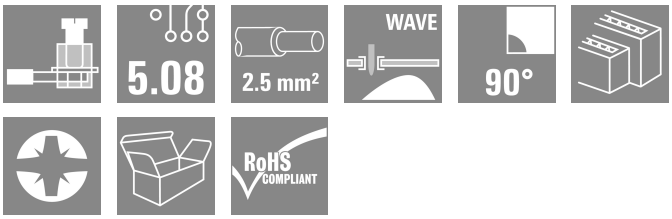


Blocs de jonction pour circuit imprimé mono -et multirangée avec raccordement à étrier au pas de 5,08 mm. Section jusqu'à 2,5 mm².

### Informations générales de commande

| | |
|---|---|
| Version | Bloc de jonction pour circuit imprimé, 5.08 mm, Nombre de pôles: 4, 90°, Longueur du picot à souder (l): 3.5 mm, étamé, noir, Raccordement vissé, Plage de serrage, max. : 2.5 mm², Boîte |
| Référence | 1769080000 |
| Type | LM2N 5.08/04/90 3.5SN BK BX |
| GTIN (EAN) | 4032248115914 |
| Qté. | 92 Pièce |
| Indices de produit | IEC: 630 V / 17.5 A / 0.2 - 2.5 mm²<br>UL: 300 V / 15 A / AWG 24 - AWG 14 |
| Emballage | Boîte |

# Fiche de données

## LM2N 5.08/04/90 3.5SN BK BX

**Weidmüller Interface GmbH & Co. KG**
Klingenbergstraße 26
D-32758 Detmold
Germany

www.weidmueller.com

# Caractéristiques techniques

### Agréments

| | |
|---|---|
| Agréments | |
| ROHS | Conforme |
| UL File Number Search | Site Web UL |
| Certificat Nº (cURus) | E60693 |

### Dimensions et poids

| | | | |
|---|---|---|---|
| Profondeur | 21.6 mm | Profondeur (pouces) | 0.8504 inch |
| Hauteur | 28.7 mm | Hauteur (pouces) | 1.1299 inch |
| Hauteur version la plus basse | 25.2 mm | Largeur | 13.7 mm |
| Largeur (pouces) | 0.5394 inch | Poids net | 3.45 g |

### Conformité environnementale du produit

| | |
|---|---|
| Statut de conformité RoHS | Conforme sans exemption |
| REACH SVHC | Pas de SVHC au-dessus de 0,1 % en poids |

### Classifications

| | | | |
|---|---|---|---|
| ETIM 8.0 | EC002643 | ETIM 9.0 | EC002643 |
| ETIM 10.0 | EC002643 | ECLASS 14.0 | 27-46-01-01 |
| ECLASS 15.0 | 27-46-01-01 | | |

### Conducteurs indiqués pour raccordement

| | |
|---|---|
| Plage de serrage, min. | 0.2 mm² |
| Plage de serrage, max. | 2.5 mm² |
| Section de raccordement du conducteur, AWG, min. | AWG 24 |
| Section de raccordement du conducteur, AWG, max. | AWG 14 |
| Rigide, min. H05(07) V-U | 0.2 mm² |
| Rigide, max. H05(07) V-U | 2.5 mm² |
| souple, min. H05(07) V-K | 0.2 mm² |
| souple, max. H05(07) V-K | 2.5 mm² |
| avec embout isolé DIN 46 228/4, min. | 0.25 mm² |
| avec embout isolé DIN 46 228/4, max. | 1.5 mm² |
| avec embout, DIN 46228 pt 1, min. | 0.25 mm² |
| avec embout selon DIN 46 228/1, max. | 1.5 mm² |
| Jauge à bouchon selon EN 60999 a x b ; ø | 2,4 mm x 1,5 mm; 1,9mm |

| | | | | |
|---|---|---|---|---|
| Raccordement | Section pour le raccordement du conducteur | Type | câblage fin | |
| | | nominal | 0.5 mm² | |
| | Embout | Longueur de dénudage | nominal | 8 mm |
| | | Embout recommandé | H0,5/12 OR | |
| | | Longueur de dénudage | nominal | 6 mm |
| | | Embout recommandé | H0,5/6 | |
| | Section pour le raccordement du conducteur | Type | câblage fin | |
| | | nominal | 0.75 mm² | |
| | Embout | Longueur de dénudage | nominal | 8 mm |
| | | Embout recommandé | H0,75/12 W | |
| | | Longueur de dénudage | nominal | 6 mm |

# Fiche de données

## LM2N 5.08/04/90 3.5SN BK BX

**Weidmüller Interface GmbH & Co. KG**
Klingenbergstraße 26
D-32758 Detmold
Germany

www.weidmueller.com

# Caractéristiques techniques

| | | | |
|---|---|---|---|
| | | Embout recommandé | H0,75/6 |
| | Section pour le raccordement du conducteur | Type | câblage fin |
| | | nominal | 1 mm² |
| | Embout | Longueur de dénudage | nominal 8 mm |
| | | Embout recommandé | H1,0/12 GE |
| | | Longueur de dénudage | nominal 6 mm |
| | | Embout recommandé | H1,0/6 |
| | Section pour le raccordement du conducteur | Type | câblage fin |
| | | nominal | 0.25 mm² |
| | Embout | Longueur de dénudage | nominal 8 mm |
| | | Embout recommandé | H0,25/10 HBL |
| | | Longueur de dénudage | nominal 5 mm |
| | | Embout recommandé | H0,25/5 |
| | Section pour le raccordement du conducteur | Type | câblage fin |
| | | nominal | 0.34 mm² |
| | Embout | Longueur de dénudage | nominal 8 mm |
| | | Embout recommandé | H0,34/10 TK |
| Texte de réference | Choisissez la longueur des embouts en fonction du produit et de la tension nominale., Le diamètre extérieur du collier plastique ne doit pas être plus grand que le pas (P) | | |

### Paramètres du système

| | | | |
|---|---|---|---|
| Famille de produits | OMNIMATE Signal - série LM | Technique de raccordement de conducteurs | Raccordement vissé |
| Montage sur le circuit imprimé | Raccordement soudé THT | Orientation de la sortie du conducteur | 90° |
| Pas en mm (P) | 5.08 mm | Pas en pouces (P) | 0.200 " |
| Nombre de pôles | 4 | Nombre de pôles | 2 |
| Juxtaposables côté client | Oui | Nombre de séries | 2 |
| nombre maximal de pôles juxtaposables par rangée | 48 | Longueur du picot à souder (l) | 3.5 mm |
| Dimensions du picot à souder | 0,95 x 0,8 mm | Diamètre du trou d'implantation (D) | 1.3 mm |
| Tolérance du diamètre du trou d'implantation (D) | + 0,1 mm | Nombre de picots par pôle | 1 |
| Lame de tournevis | 0,6 x 3,5 | Norme lame de tournevis | DIN 5264 |
| Couple de serrage, min. | 0.4 Nm | Couple de serrage, max. | 0.5 Nm |
| Vis de serrage | M 2,5 | Longueur de dénudage | 6 mm |
| L1 en mm | 5.08 mm | L1 en pouce | 0.200 " |
| Protection au toucher selon DIN VDE 0470 | IP 20 | Protection au toucher selon DIN VDE 57 106 | protection doigt |
| Degré de protection | IP20 | Résistance de passage | 1,20 mΩ |

### Données des matériaux

| | | | |
|---|---|---|---|
| Matériau isolant | Wemid (PA) | Couleur | noir |
| Tableau des couleurs (similaire) | RAL 9011 | Groupe de matériaux isolants | I |
| Indice de Poursuite Comparatif (CTI) | ≥ 600 | Moisture Level (MSL) | |
| Classe d'inflammabilité selon UL 94 | V-0 | Matériau des contacts | Alliage de cuivre |
| Surface du contact | étamé | Traitement | Ni 1-3 µm, SN 4-6 µm |
| Type étamé | mat | Structure en couches du raccordement soudé | 1...3 µm Ni / 4...6 µm Sn matt |
| Température de stockage, min. | -40 °C | Température de stockage, max. | 70 °C |
| Température de fonctionnement , min. | -50 °C | Température de fonctionnement , max. | 120 °C |
| Plage de température montage, min. | -25 °C | Plage de température montage, max. | 120 °C |

# Fiche de données

## LM2N 5.08/04/90 3.5SN BK BX

**Weidmüller Interface GmbH & Co. KG**
Klingenbergstraße 26
D-32758 Detmold
Germany

www.weidmueller.com

# Caractéristiques techniques

### Données nominales selon CEI

| | | | |
|---|---|---|---|
| testé selon la norme | IEC 60664-1, IEC 61984 | Courant nominal, nombre de pôles min. (Tu = 20 °C) | 17.5 A |
| Courant nominal, nombre de pôles max. (Tu = 20 °C) | 16 A | Courant nominal, nombre de pôles min. (Tu = 40 °C) | 17.5 A |
| Courant nominal, nombre de pôles max. (Tu = 40 °C) | 14.2 A | Tension de choc nominale pour classe de surtension/Degré de pollution II/2 | 630 V |
| Tension de choc nominale pour classe de surtension/Degré de pollution III/2 | 320 V | Tension de choc nominale pour classe de surtension/Degré de pollution III/3 | 250 V |
| Tension de choc nominale pour classe de surtension/Degré de pollution II/2 | 4 kV | Tension de choc nominale pour classe de surtension/Degré de pollution III/2 | 4 kV |
| Tension de choc nominale pour classe de surtension/Degré de pollution III/3 | 4 kV | Tenue aux courants de faible durée | 3 x 1s mit 120 A |

### Données nominales selon CSA

| | | | |
|---|---|---|---|
| Institut (CSA) | CSA | Certificat Nº (CSA) | 200039-1815154 |
| Tension nominale (groupe d'utilisation B / CSA) | 300 V | Tension nominale (groupe d'utilisation D / CSA) | 300 V |
| Courant nominal (groupe d'utilisation B / CSA) | 18 A | Courant nominal (groupe d'utilisation D / CSA) | 10 A |
| Section de raccordement de câble AWG, min. | AWG 24 | Section de raccordement de câble AWG, max. | AWG 14 |
| Référence aux valeurs approuvées | Les spécifications indiquent les valeurs maximales. Détails - voir le certificat d'agrément. | | |

### Données nominales selon UL 1059

| | | | |
|---|---|---|---|
| Institut (cURus) | CURUS | Certificat Nº (cURus) | E60693 |
| Tension nominale (groupe d'utilisation B / UL 1059) | 300 V | Tension nominale (groupe d'utilisation D / UL 1059) | 300 V |
| Courant nominal (groupe d'utilisation B / UL 1059) | 15 A | Courant nominal (groupe d'utilisation D / UL 1059) | 10 A |
| Section de raccordement de câble AWG, min. | AWG 24 | Section de raccordement de câble AWG, max. | AWG 14 |
| Référence aux valeurs approuvées | Les spécifications indiquent les valeurs maximales. Détails - voir le certificat d'agrément. | | |

### Emballage

| | | | |
|---|---|---|---|
| Emballage | Boîte | Longueur VPE | 40.00 mm |
| Largeur VPE | 127.00 mm | Hauteur VPE | 145.00 mm |

### Note importante

| | |
|---|---|
| Conformité IPC | Conformité : les produits sont conçus, fabriqués et livrés selon des normes internationales reconnues ; et ils sont conformes aux caractéristiques garanties dans la fiche de données / respectent les propriétés décoratives selon IPC-A-610 « Classe 2 ». Des requêtes supplémentaires sur le produit peuvent être évaluées sur demande. |
| Remarques | • Rated current related to rated cross-section & min. No. of poles.<br>• Wire end ferrule without plastic collar to DIN 46228/1<br>• Wire end ferrule with plastic collar to DIN 46228/4<br>• The data given under CSA relates to a cUL approval - E60693<br>• P on drawing = pitch<br>• Rated data refer only to the component itself. Clearance and creepage distances to other components are to be designed in accordance with the relevant application standards. |

Weidmüller Interface GmbH & Co. KG
Klingenbergstraße 26
D-32758 Detmold
Germany

www.weidmueller.com

## Caractéristiques techniques

- Long term storage of the product with average temperature of 50 °C and maximum humidity 70%, 36 months

# LM2N 5.08/04/90 3.5SN BK BX

**Weidmüller Interface GmbH & Co. KG**
Klingenbergstraße 26
D-32758 Detmold
Germany

www.weidmueller.com

## Dessins

### Illustration du produit

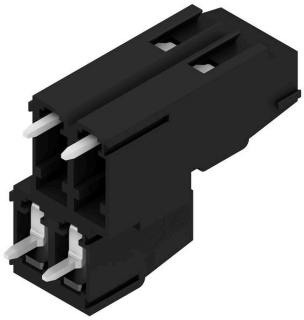

### Dimensional drawing

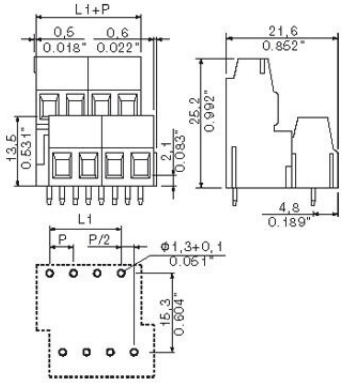


### Graph

