Fiche de données

WPD 104 1X25+1X16/2X16+3X10 GY

Weidmüller Interface GmbH & Co. KG
Klingenbergstraße 26
D-32758 Detmold
Germany

www.weidmueller.com

Illustration du produit



Nos blocs de distribution WPD 1XX sont utilisés dans toutes les situations où de la puissance est fournie et distribuée. Leur design convivial offre un meilleur aperçu et permet une implémentation rapide et efficace de la distribution d'énergie en permettant de gagner de la place.

Informations générales de commande

Version	Blocs de jonction de distribution de potentiel, Raccordement vissé, gris, 25 mm², 164 A, 1000 V, Nombre de raccordements: 7, Nombre d'étages: 1
Référence	1562000000
Type	WPD 104 1X25+1X16/2X16+3X10 GY
GTIN (EAN)	4050118367157
Qté.	1 Pièce

Fiche de données

WPD 104 1X25+1X16/2X16+3X10 GY

Weidmüller Interface GmbH & Co. KG
Klingenbergstraße 26
D-32758 Detmold
Germany

www.weidmueller.com

Caractéristiques techniques

Agréments

Agréments

ROHS	Conforme
UL File Number Search	Site Web UL
Certificat Nº (cURus)	E60693

Dimensions et poids

Profondeur	49 mm	Profondeur (pouces)	1.9291 inch
Hauteur	68 mm	Hauteur (pouces)	2.6772 inch
Largeur	31.5 mm	Largeur (pouces)	1.2402 inch
Poids net	96 g		

Températures

Température de stockage	-25 °C...55 °C	Température ambiante	-60 °C...85 °C
Température d'utilisation continue, min.	-50 °C	Température d'utilisation continue, max.	130 °C

Conformité environnementale du produit

Statut de conformité RoHS	Conforme avec exemption
Exemption RoHS (le cas échéant/ connue)	6c
REACH SVHC	Lead 7439-92-1
SCIP	9b5f0838-1f0b-4c14-9fc7-3f5e6ee75be2

Classifications

ETIM 8.0	EC000897	ETIM 9.0	EC000897
ETIM 10.0	EC000897	ECLASS 14.0	27-25-01-19
ECLASS 15.0	27-25-01-19		

Caractéristiques nominales selon IECEx/ATEX

Certificat Nº (ATEX)	CNEX16ATEX0005U	Certificat Nº (IECEX)	IECEXCNEX16.0005U
Tension max. (ATEX)	550 V	Courant (ATEX)	101 A
Section max. du conducteur (ATEX)	25 mm²	Tension max. (IECEX)	550 V
Courant (IECEX)	101 A		

Autres caractéristiques techniques

Côté ouvert	fermé	Instruction de montage	Rail/plaque de montage
Version à l#92épreuve de l#92explosion	Oui	Type de montage	monté

Caractéristiques des matériaux

Matériau de base	Wemid	Couleur	gris
Classe d'inflammabilité selon UL 94	V-0		

Fiche de données

WPD 104 1X25+1X16/2X16+3X10 GY

Weidmüller Interface GmbH & Co. KG
Klingenbergstraße 26
D-32758 Detmold
Germany

www.weidmueller.com

Caractéristiques techniques

Caractéristiques du système

Version	Raccordement vissé	Flasque de fermeture nécessaire	Non
Nombre de polarités	1	Nombre d'étages	1
Nombre de points de contact par étage	2	Nombre de potentiels par étage	1
Etages internes pontés	Oui	Raccordement PE	Non
Barrette de liaison équipée	Plaque de montage, TS 35	Fonction N	Oui
Fonction PE	Non	Fonction PEN	Non

Caractéristiques nominales

Section nominale	25 mm²	Tension nominale	1000 V
Tension nominale AC	1000 V	Tension nominale DC	1000 V
Courant nominal	164 A	Courant avec conducteur max.	164 A
Normes	IEC 60947-7-1, UL 1059		

Caractéristiques nominales selon CSA

N° de certificat (cCSAus)	70128467

Caractéristiques nominales selon UL

Certificat Nº (cURus)	E60693

Conducteur raccordable (autre raccordement)

Type de raccordement, autre raccordement	Raccordement vissé

Généralités

Nombre de pôles	1	Section de raccordement du conducteur, AWG, max.	AWG 4
Instruction de montage	Rail/plaque de montage	Section de raccordement du conducteur, AWG, min.	AWG 16
Normes	IEC 60947-7-1, UL 1059	Barrette de liaison équipée	Plaque de montage, TS 35

Raccordement (raccordement nominal)

Section de raccordement du conducteur, AWG, max.	AWG 4	Sens de raccordement	latéralement
Type de raccordement 2	Raccordement vissé	Type de raccordement	Raccordement vissé
Nombre de raccordements	7	Diamètre du câble (raccordement nominal), max.	25 mm²
Diamètre du câble (raccordement nominal), min.	1.5 mm²	Section de raccordement du conducteur, AWG, min.	AWG 16
Section de raccordement du conducteur, souple avec embout DIN 46228/4, min.	1.5 mm²	Section de raccordement du conducteur, souple avec embout DIN 46228/1, max.	16 mm²
Section de raccordement du conducteur, souple avec embout DIN 46228/1, min.	1.5 mm²	Section de raccordement du conducteur, à brins semi-rigides fins, max.	0 mm²
Section de raccordement du conducteur, souple, min.	1.5 mm²	Section de raccordement, semi-rigide, max.	25 mm²
Section de raccordement, semi-rigide, min.	1.5 mm²	Section de raccordement du conducteur, rigide, max.	25 mm²
Section de raccordement du conducteur, rigide, min.	1.5 mm²		

Fiche de données

WPD 104 1X25+1X16/2X16+3X10 GY

Weidmüller Interface GmbH & Co. KG
Klingenbergstraße 26
D-32758 Detmold
Germany

www.weidmueller.com

Dessins

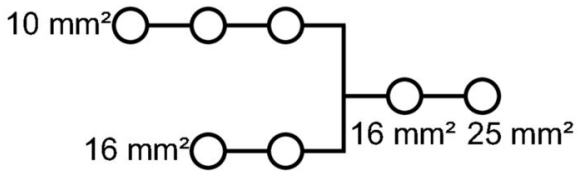

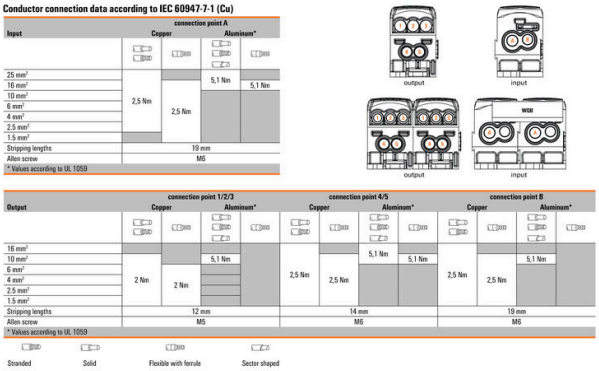

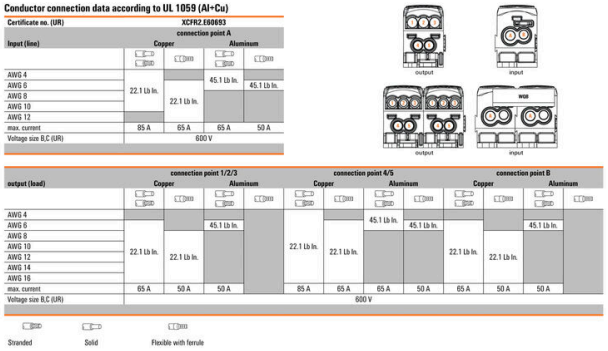

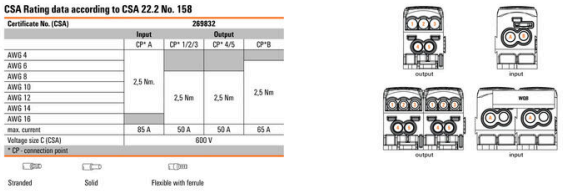

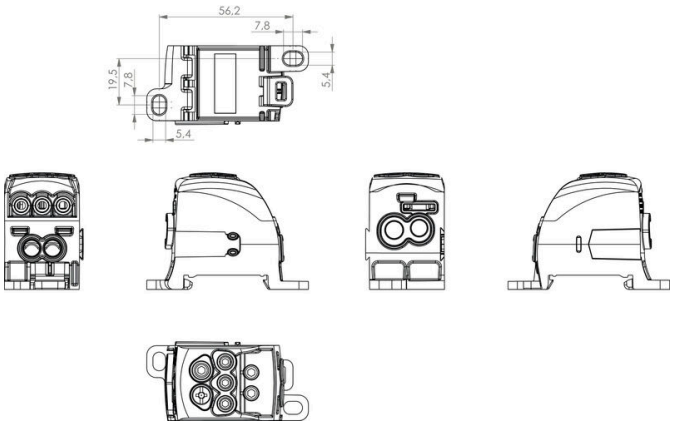

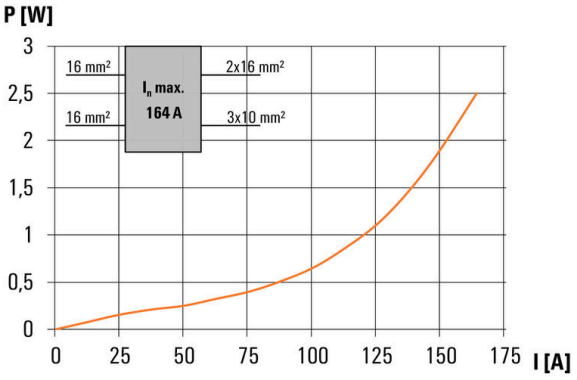

WPD 104 1X25+1X16/2X16+3X10 GY

Weidmüller Interface GmbH & Co. KG
Klingenbergstraße 26
D-32758 Detmold
Germany

www.weidmueller.com

Accessoires

Connexions transversales



La distribution ou la multiplication d'un potentiel aux blocs de jonction adjacents est réalisée par une connexion transversale. Un effort supplémentaire de câblage peut être facilement évité. Même si les pôles sont cassés, la fiabilité des contacts dans les blocs de jonction est toujours assurée. Notre portefeuille offre des systèmes de connexion transversale enfichables et vissables pour les blocs de jonction modulaires.

Informations générales de commande

Type	WQB WPD X04/2	Version
Référence	1561980000	Connecteur transversal (bloc de jonction), enfiché, gris, 135 A,
GTIN (EAN)	4050118367317	Nombre de pôles: 2, Pas en mm (P): 31.50, Isolé: Oui, Largeur: 49.3
Qté.	20 ST	mm
Type	WQB WPD X04/3	Version
Référence	1561990000	Connecteur transversal (bloc de jonction), enfiché, gris, 135 A,
GTIN (EAN)	4050118367324	Nombre de pôles: 3, Pas en mm (P): 31.50, Isolé: Oui, Largeur: 80.2
Qté.	20 ST	mm

Jeux de clés mâles



Clé mâle en acier chrome vanadium durci, fabriqué selon DIN ISO 2936 L (DIN 911), Traitement de surface de qualité.

Informations générales de commande

Type	SKS 2,0-8,0 MR	Version
Référence	9008870000	clé mâle
GTIN (EAN)	4032248266623	
Qté.	1 ST	

Tournevis cruciforme, type Pozidrive



Tournevis cruciforme, type Pozidriv, SDK PZ DIN 5262, ISO 8764/2-PZ, emmanchement selon ISO 8764-PZ, pointe Chrom Top, poignée SoftFinish

WPD 104 1X25+1X16/2X16+3X10 GY

Weidmüller Interface GmbH & Co. KG
Klingenbergstraße 26
D-32758 Detmold
Germany

www.weidmueller.com

Accessoires

Informations générales de commande

Type	SDK PZ2	Version
Référence	9008540000	Tournevis, Tournevis
GTIN (EAN)	4032248056538	
Qté.	1 ST	