Fiche de données

WPD 102 2X35/2X25 BN

Weidmüller Interface GmbH & Co. KG
Klingenbergstraße 26
D-32758 Detmold
Germany

www.weidmueller.com

Illustration du produit

Câblage des installations
Pour le montage des installations, nous offrons un système complet organisé autour du rail en cuivre 10×3 et comprenant des composants parfaitement coordonnés : depuis les blocs de jonction d'installation, les blocs de jonction de conducteurs et les blocs de jonction de distribution jusqu'au choix complet d'accessoires tels que les barrettes de liaison et les supports de barres collectrices.

Informations générales de commande

Version	Blocs de jonction de distribution de potentiel, Raccordement vissé, brun, 35 mm², 202 A, 1000 V, Nombre de raccordements: 4, Nombre d'étages: 1
Référence	1561650000
Type	WPD 102 2X35/2X25 BN
GTIN (EAN)	4050118366846
Qté.	5 Pièce

WPD 102 2X35/2X25 BN

Weidmüller Interface GmbH & Co. KG
Klingenbergstraße 26
D-32758 Detmold
Germany

www.weidmueller.com

Caractéristiques techniques

Agréments

Agréments	
ROHS	Conforme
UL File Number Search	Site Web UL
Certificat Nº (cURus)	E60693

Dimensions et poids

Profondeur	49.3 mm	Profondeur (pouces)	1.9409 inch
Hauteur	55.4 mm	Hauteur (pouces)	2.1811 inch
Largeur	22.2 mm	Largeur (pouces)	0.874 inch
Poids net	92 g		

Températures

Température de stockage	-25 °C...55 °C	Température ambiante	-50 °C...85 °C
Température d'utilisation permanente, min.	-50 °C	Température d'utilisation permanente, max.	130 °C

Conformité environnementale du produit

Statut de conformité RoHS	Conforme avec exemption
Exemption RoHS (le cas échéant/ connue)	6c
REACH SVHC	Lead 7439-92-1
SCIP	9b5f0838-1f0b-4c14-9fc7-3f5e6ee75be2

Classifications

ETIM 8.0	EC000897	ETIM 9.0	EC000897
ETIM 10.0	EC000897	ECLASS 14.0	27-25-01-19
ECLASS 15.0	27-25-01-19		

Autres caractéristiques techniques

avec ergots d'encliquetage	Oui	Côté ouvert	fermé
enclipsable	Oui	Instruction de montage	Rail/plaque de montage
Version à l#92épreuve de l#92explosion	Oui	Type de montage	monté

Caractéristiques des matériaux

Matériau de base	Wemid	Couleur	brun
Classe d'inflammabilité selon UL 94	V-0		

Caractéristiques du système

Version	Raccordement vissé	Flasque de fermeture nécessaire	Non
Nombre de polarités	1	Nombre d'étages	1
Nombre de points de contact par étage	2	Nombre de potentiels par étage	1
Etages internes pontés	Oui	Raccordement PE	Non
Barrette de liaison équipée	TS 35	Fonction N	Non
Fonction PE	Non	Fonction PEN	Non

WPD 102 2X35/2X25 BN

Weidmüller Interface GmbH & Co. KG
Klingenbergstraße 26
D-32758 Detmold
Germany

www.weidmueller.com

Caractéristiques techniques

Caractéristiques nominales

Section nominale	35 mm²	Tension nominale	1000 V
Tension nominale AC	1000 V	Tension nominale DC	1000 V
Courant nominal	202 A	Courant avec conducteur max.	202 A
Normes	IEC 60947-7-1, IEC 61238-1, VDE 0603-2		

Caractéristiques nominales selon UL

Certificat Nº (cURus)	E60693

Conducteur raccordable (autre raccordement)

Type de raccordement, autre raccordement	Raccordement vissé

Généralités

Nombre de pôles	1	Section de raccordement du conducteur, AWG, max.	AWG 4
Instruction de montage	Rail/plaque de montage	Section de raccordement du conducteur, AWG, min.	AWG 14
Normes	IEC 60947-7-1, IEC 61238-1, VDE 0603-2	Barrette de liaison équipée	TS 35

Raccordement (raccordement nominal)

Section de raccordement du conducteur, AWG, max.	AWG 4	Sens de raccordement	latéralement
Type de raccordement 2	Raccordement vissé	Type de raccordement	Raccordement vissé
Nombre de raccordements	4	Plage de serrage, max.	35 mm²
Plage de serrage, min.	2.5 mm²	Section de raccordement du conducteur, AWG, min.	AWG 14
Section de raccordement du conducteur, souple avec embout DIN 46228/4, min.	2.5 mm²	Section de raccordement du conducteur, souple avec embout DIN 46228/1, max.	25 mm²
Section de raccordement du conducteur, souple avec embout DIN 46228/1, min.	2.5 mm²	Section de raccordement du conducteur, souple, max.	0 mm²
Section de raccordement du conducteur, souple, min.	2.5 mm²	Section de raccordement, semi-rigide, max.	35 mm²
Section de raccordement, semi-rigide, min.	2.5 mm²	Section de raccordement du conducteur, rigide, max.	35 mm²
Section de raccordement du conducteur, rigide, min.	2.5 mm²		

WPD 102 2X35/2X25 BN

Weidmüller Interface GmbH & Co. KG
Klingenbergstraße 26
D-32758 Detmold
Germany

www.weidmueller.com

Dessins

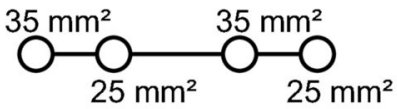

Conductor connection data according to VDE 0603-2 (Cu), IEC 60947-7-1 (Cu), IEC 61238-1 Class A (Cu+Al)

Oinput (x2) / Output (x2)	Copper		Aluminum
2x35 mm² (round conductor)			
35 mm²	3,5 Nm		8 Nm
25 mm²		3,5 Nm	6 Nm
16 mm²			4 Nm
10 mm²			
6 mm²			
4 mm²			
2.5 mm²			
1.5 mm²			
Stripping lengths	22 mm		
screw	M6 (+/- PZ2)		

Oinput (x2) / Output (x2)	Copper		Aluminum
2x35 mm² (round conductor)			
35 mm²	3,5 Nm		
25 mm²		3,5 Nm	6 Nm
16 mm²			4 Nm
10 mm²			
6 mm²			
4 mm²			
2.5 mm²			
1.5 mm²			
Stripping lengths	18 mm		
screw	M6 (+/- PZ2)		

Stranded Solid Flexible with ferrule

Conductor connection data according to UL 1059 (Al+Cu)

Certificate no. (UR)	XCFR2.E60693					
	Line			Load		
Input (line)	Copper		Aluminum	Copper		Aluminum
AWG 4	31 Lb In		70,8 Lb In			
AWG 6		31 Lb In	53 Lb In			53 Lb In
AWG 8			53 Lb In	22.1 Lb In	22.1 Lb In	35 Lb In
AWG 10						
AWG 12						
AWG 14						
AWG 16						
max. current	125 A	115 A	90 A	85 A	65 A	65 A
Voltage size B,C (UR)	600 V					

Stranded Solid Flexible with ferrule

CSA Rating data according to CSA 22.2 No. 158

Certificate no. (cURus)	XCFR2.E60693					
	Line			Load		
Input (line)	Copper		Aluminum	Copper		Aluminum
AWG 4	3.5 Nm		8 Nm			
AWG 6		3.5 Nm	6 Nm			6 Nm
AWG 8			4 Nm	3.5 Nm	3.5 Nm	4 Nm
AWG 10						
AWG 12						
AWG 14						
AWG 16						
max. current	125 A	85 A	90 A	85 A	65 A	65 A
Voltage size B,C (UR)	600 V					
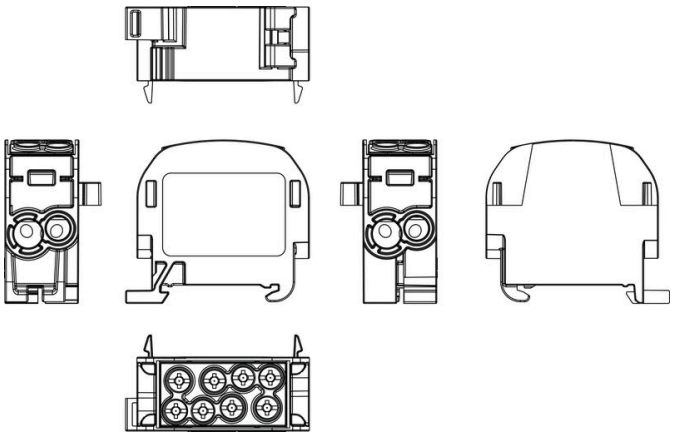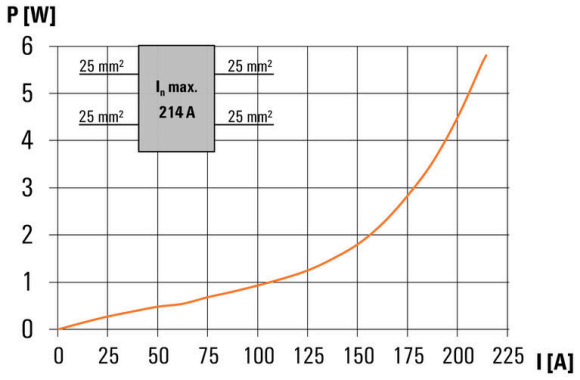
Stranded Solid Flexible with ferrule