Fiche de données

KWN-M5/-2,5 90

Weidmüller Interface GmbH & Co. KG
Klingenbergstraße 26
D-32758 Detmold
Germany

www.weidmueller.com

L'utilisation de connecteurs isolés garantit aux utilisateurs une qualité de raccordement électrique uniforme sur le long terme.
• Large gamme de connecteurs et de cosses isolés et non isolés
• Cosses tubulaires conformes aux normes actuelles du marché (Euroseries)
• Cosses à sertir selon DIN 46235
• Cosses pour tôles selon DIN 46234
• Cosses annulaires isolées selon DIN 46237
• Cosses à pointe isolées selon DIN 46231

Informations générales de commande

Version	Cosses,2.5 mm²,2.5 mm² - 2.5 mm²
Référence	1495270000
Type	KWN-M5/-2,5 90
GTIN (EAN)	4050118304954
Qté.	100 Pièce

KWN-M5/-2,5 90

Weidmüller Interface GmbH & Co. KG
Klingenbergstraße 26
D-32758 Detmold
Germany

www.weidmueller.com

Caractéristiques techniques

Agréments

ROHS	Conforme

Dimensions et poids

Poids net	1.8 g

Conformité environnementale du produit

Statut de conformité RoHS	Conforme sans exemption
REACH SVHC	Pas de SVHC au-dessus de 0,1 % en poids

Classifications

ETIM 8.0	EC001051	ETIM 9.0	EC001051
ETIM 10.0	EC001051	ECLASS 14.0	27-40-02-05
ECLASS 15.0	27-40-02-05		

Caractéristiques techniques

Version	Série Euro 90°

Raccordements

Section de raccordement du conducteur, max.	2.5 mm²	Section de raccordement du conducteur, min.	2.5 mm²
Section de raccordement du conducteur	2.5 mm²	Isolation	non disponible
Perçage	M 5	Couleur d'identification	Aucun
Diamètre intérieur de la tige (d1)	2.4 mm	Diamètre extérieur de la tige (d3)	4.4 mm
Longueur de la tige (a)	5.5 mm	Longueur de raccordement (l)	10.2 mm
Diamètre intérieur de la bride (d2)	5.3 mm	Largeur de la bride (b)	10 mm

KWN-M5/-2,5 90

Weidmüller Interface GmbH & Co. KG
Klingenbergstraße 26
D-32758 Detmold
Germany

www.weidmueller.com

Dessins

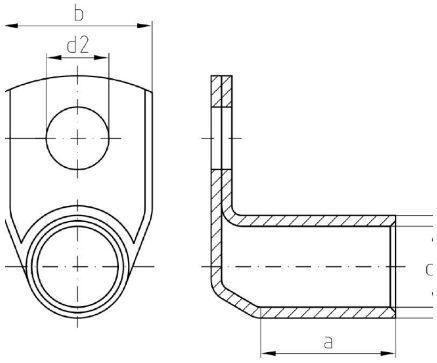

KWN-M5/-2,5 90

Weidmüller Interface GmbH & Co. KG
Klingenbergstraße 26
D-32758 Detmold
Germany

www.weidmueller.com

Accessoires

Crimping tools

Pinces à sertir pour contacts non isolés
cosses roulées,cosses tubulaires, cosses enfichables, cosses de prolongation et de dérivation
- Le verrouillage forcé garantit la qualité du sertissage
- Possibilité de déverrouillage en cas de fausse manoecuvre

Informations générales de commande

Type	HTN 21	Version
Référence	9014610000	Presse, Pince à sertir les contacts, 0.5mm², 6mm², Sertissage à empreintes
GTIN (EAN)	4008190152734	
Qté.	1 ST	