Fiche de données

SAIL-7/8BW-4-10U

Weidmüller Interface GmbH & Co. KG
Klingenbergstraße 26
D-32758 Detmold
Germany

www.weidmueller.com





Les câbles capteurs externes / actionneurs sont utilisés pour câbler capteurs et actionneurs ainsi que pour transmettre des données ou du courant dans de nombreuses applications. Le câble surmoulé offre dès départ usine un raccordement sûr et testé du connecteur débrochable. Ici, les câbles peuvent être exposés à un large panel de conditions, comme humidité, poussière, chaleur, froid, chocs ou vibrations.
Les cables 7/8" (17,8/20,3 cm) tendent à être utilisés pour les applications type alimentation électrique.
S'il y a quelque chose que vous n'avez pas réussi à trouver ou si vous estimez avoir besoin d'explications, alors contactez-nous !

Informations générales de commande

Version	Câble capteurs/actionneurs, Une extrémité sans connecteur, 7/8", Nombre de pôles : 4 (3 + PE), 10 m, Femelle coudée, Blindé: Non, LED: Non, Matériau de la gaine: PUR, Halogène: Non
Référence	1292151000
Type	SAIL-7/8BW-4-10U
GTIN (EAN)	4050118087789
Qté.	1 Pièce

Fiche de données

SAIL-7/8BW-4-10U

Weidmüller Interface GmbH & Co. KG
Klingenbergstraße 26
D-32758 Detmold
Germany

www.weidmueller.com

Caractéristiques techniques

Agréments

Agréments	
ROHS	Conforme
UL File Number Search	Site Web UL
Nº de certificat (cULus)	E307231

Dimensions et poids

Poids net	600 g

Conformité environnementale du produit

Statut de conformité RoHS	Conforme avec exemption
Exemption RoHS (le cas échéant/ connue)	6c
REACH SVHC	Lead 7439-92-1
SCIP	e8d8af70-4c85-4483-bc8c-9bc5b598e2a9

Classifications

ETIM 8.0	EC001855	ETIM 9.0	EC001855
ETIM 10.0	EC001855	ECLASS 14.0	27-06-03-11
ECLASS 15.0	27-06-03-11		

Caractéristiques techniques câble

Longueur du câble	10 m	Couleur de la gaine	noir
Fonction PE	Oui	Utilisation sur chaîne porte-câbles	Oui
Section du conducteur	1.5 mm²	Blindé	Non
Halogène	Non	Isolation	TPM
Rayon de courbure, mobile	7,5 x diamètre du câble	Cycles de courbure	5 Mio
Matériau de la gaine	PUR	Longueur du câble configurable	Non
Gaine selon UL AWM	20234 (80 °C / 1000 V)	Réticulé par irradiation	Non
Résistance de soudage	Non	Codage couleur	brun, blanc, bleu, noir
Résistance à la torsion	0 °/m	Plage de température, fixe	-50...80 °C
Tropicalisé (résistant aux perles de soudure)	Non	Plage de température, en mouvement	-20...80 °C
Nombre de pôles	4 (3 + PE)	Diamètre extérieur	8 mm ± 0.2 mm

Caractéristiques techniques générales

Codage	aucune	Filetage du raccordement	7/8"
Surface du contact	Au (Or)	LED	Non
Version	Femelle coudée	Matériau de base du boîtier	PUR
Résistance d'isolation	108 Ω	Matériau des contacts	CuZn
Tension nominale	300 V	Courant nominal	9 A
Degré de protection	IP68, Vissé	Cycles d'enfichage	≥ 100
Degré de pollution	3	ponté	Non
Tension de choc nominale	2500 V	Tension nominale (UL)	600 V
Matériau de la bague filetée	Zinc injecté sous pression	Plage de températures du coffret	-40 ... +85 ° C

Fiche de données

SAIL-7/8BW-4-10U

Weidmüller Interface GmbH & Co. KG
Klingenbergstraße 26
D-32758 Detmold
Germany

www.weidmueller.com

Caractéristiques techniques

Normes générales

Nº de certificat (cULus)	E307231

Propriétés électriques

Résistance de passage	≤3 mΩ	Résistance d'isolation	108 Ω
Tension nominale	300 V	Courant nominal	9 A (4 et 5 pôles), 12 A (3 pôles)

Mâle droite

Prise de raccordement à droite	extrémité libre du conducteur

Mâle gauche

Prise de raccordement à gauche	IP68, Contact femelle, Coudé à 90°, Plastique, non blindé

Fiche de données

SAIL-7/8BW-4-10U

Weidmüller Interface GmbH & Co. KG
Klingenbergstraße 26
D-32758 Detmold
Germany

www.weidmueller.com

Dessins

Dessin coté

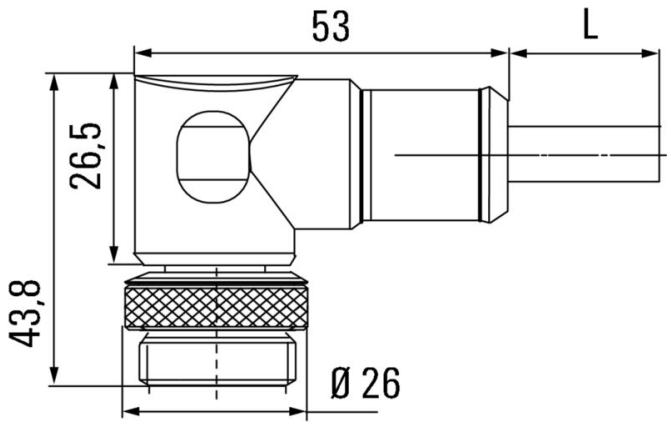

Angled socket

Schéma des pôles

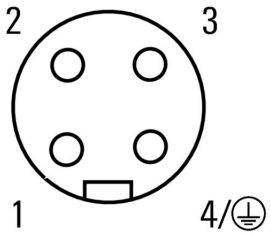

Socket

Schéma

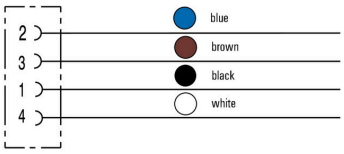

L'outil idéal : Screwty ® avec fonction de serrage

Light, securely screwed-in round plug-in connectors. Screwty set DM / VPE: 1 / Order No.: 1920000000 Adapters: M12, M12 F, M8, M8 F

Weidmüller Interface GmbH & Co. KG
Klingenbergstraße 26
D-32758 Detmold
Germany

www.weidmueller.com

Dessins