Fiche de données

IE-CD-V14MRJ/VAPM24V-C-MA

Weidmüller Interface GmbH & Co. KG
Klingenbergstraße 26
D-32758 Detmold
Germany

www.weidmueller.com



Prise de raccordement double / prolongateur, version FreeCon pour connecteurs débrochables PushPull Var.14 selon CEI 61076-3-117 avec RJ45 ou SC-RJ et PushPull Power

Informations générales de commande

Version	Prise de raccordement, FreeCon, RJ45, Connecteur, Alimentation, IP65
Référence	1068820000
Type	IE-CD-V14MRJ/VAPM24V-C-MA
GTIN (EAN)	4032248823918
Qté.	1 Pièce

Fiche de données

IE-CD-V14MRJ/VAPM24V-C-MA

Weidmüller Interface GmbH & Co. KG
Klingenbergstraße 26
D-32758 Detmold
Germany

www.weidmueller.com

Caractéristiques techniques

Agréments

Agréments	
ROHS	Conforme
UL File Number Search	Site Web UL
Nº de certificat (cULus)	E316369

Dimensions et poids

Profondeur	61 mm	Profondeur (pouces)	2.4016 inch
Hauteur	52 mm	Hauteur (pouces)	2.0472 inch
Largeur	80 mm	Largeur (pouces)	3.1496 inch
Poids net	451.6 g		

Températures

Température de stockage		Température de fonctionnement	-40 °C...70 °C
Température de pose			

Conformité environnementale du produit

Statut de conformité RoHS	Conforme sans exemption
REACH SVHC	Pas de SVHC au-dessus de 0,1 % en poids

Classifications

ETIM 8.0	EC002597	ETIM 9.0	EC002597
ETIM 10.0	EC002597	ECLASS 14.0	27-44-03-18
ECLASS 15.0	27-44-03-18		

Caractéristiques générales

Classe d'inflammabilité selon UL 94	V-0	Couleur	argent
Matériau de base du boîtier	Profil en aluminium, Protection : zinc coulé en matrice, peint	Type de montage	Montage par vis
Degré de protection	IP65	Cycles d'enfichage	≥ 100

Caractéristiques techniques prolongateur RJ45

Charge de courant (prolongateur RJ45)	1 A	Rigidité diélectrique, contact - contact, min. (prolongateur RJ45)	≥ 1000 V DC
Matériau de base du boîtier (prolongateur RJ45)	Zinc injecté sous pression	Catégorie (prolongateur RJ45)	Cat.6A / Class EA (ISO/IEC 11801 2010)
Résistance d'isolation (prolongateur RJ45)	> 500 MΩ	Résistance à la tension, contact - blindage, max. (prolongateur RJ45)	≥ 1500 V DC
Surface du contact (Prolongateur RJ 45)	Or sur nickel	Résistance de contact (prolongateur RJ45)	≤ 20 mΩ

Normes générales

Norme de connecteur	IEC 61076-3-117 Var. 14, IEC 60603-7-5	Nº de certificat (cULus)	E316369

IE-CD-V14MRJ/VAPM24V-C-MA

Weidmüller Interface GmbH & Co. KG
Klingenbergstraße 26
D-32758 Detmold
Germany

www.weidmueller.com

Caractéristiques techniques

Caractéristiques techniques connecteur de puissance

Charge de courant à 50 °C (connecteur d'alimentation)	16 A	Matériau des contacts (connecteur de puissance)	Alliage de cuivre
Degré de pollution (connecteur de puissance)	2	Type de verrouillage (connecteur de puissance)	Push Pull
Matériau de base du boîtier (connecteur de puissance)	Zinc injecté sous pression, nickelé	Matériau du joint de câble (connecteur de puissance)	TPE
Cycles d'enfichage (connecteur de puissance)	≤ 100	Surface de contact (connecteur de puissance)	Or sur nickel
Matériau du joint (connecteur de puissance)	NBR	Matériau du support contacts (connecteur de puissance)	PA
Tension nominale (connecteur de puissance)	24 V		

IE-CD-V14MRJ/VAPM24V-C-MA

Weidmüller Interface GmbH & Co. KG
Klingenbergstraße 26
D-32758 Detmold
Germany

www.weidmueller.com

Dessins

Dessin coté

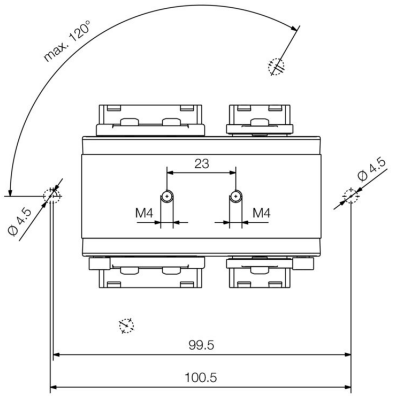

Bottom view

Dessin coté

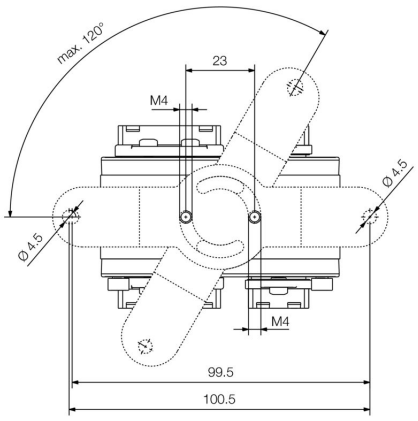

Bottom view with mounting foot

Dessin coté

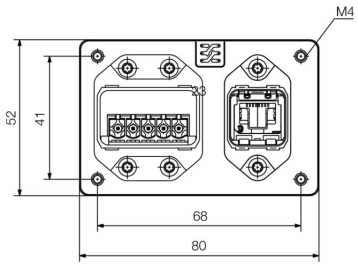

Front view

Dessin coté

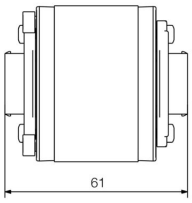

Side view

Schéma

