# Fiche de données

## SAIL-M12BW-3L3.0T

**Weidmüller Interface GmbH & Co. KG**
Klingenbergstraße 26
D-32758 Detmold
Germany

www.weidmueller.com



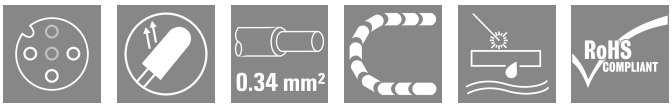


Les câbles capteurs externes / actionneurs sont utilisés pour câbler capteurs et actionneurs ainsi que pour transmettre des données ou du courant dans de nombreuses applications. Le câble surmoulé offre dès départ usine un raccordement sûr et testé du connecteur débrochable. Ici, les câbles peuvent être exposés à un large panel de conditions, comme humidité, poussière, chaleur, froid, chocs ou vibrations.
Nos développeurs ont pris en compte spécialement ce problème et conçu une offre diversifiée de câbles capteurs externes / actionneurs M8 et M12, de sorte que vous êtes obligés de trouver la solution répondant à vos besoins pour votre application.
S'il y a quelque chose que vous n'avez pas réussi à trouver ou si vous estimez avoir besoin d'explications, alors contactez-nous !

### Informations générales de commande

| | |
|---|---|
| Version | Câble capteurs/actionneurs, Une extrémité sans connecteur, M12, Nombre de pôles : 3, 3 m, Femelle coudée, Blindé: Non, LED: Oui, Matériau de la gaine: PUR, Halogène: Non |
| Référence | 1004330300 |
| Type | SAIL-M12BW-3L3.0T |
| GTIN (EAN) | 4032248703272 |
| Qté. | 1 Pièce |

# Fiche de données

## SAIL-M12BW-3L3.0T

**Weidmüller Interface GmbH & Co. KG**
Klingenbergstraße 26
D-32758 Detmold
Germany

www.weidmueller.com

# Caractéristiques techniques

### Agréments

| | |
|---|---|
| Agréments | |
| ROHS | Conforme |
| UL File Number Search | Site Web UL |
| Certificat Nº (UL) | E307231 |

### Dimensions et poids

| | |
|---|---|
| Poids net | 93.28 g |

### Conformité environnementale du produit

| | |
|---|---|
| Statut de conformité RoHS | Conforme avec exemption |
| Exemption RoHS (le cas échéant/ connue) | 6c, 7cl |
| REACH SVHC | Lead 7439-92-1 |
| SCIP | 1c533b66-fcff-4da5-b89f-fd55fbf5cb55 |

### Classifications

| | | | |
|---|---|---|---|
| ETIM 8.0 | EC001855 | ETIM 9.0 | EC001855 |
| ETIM 10.0 | EC001855 | ECLASS 14.0 | 27-06-03-11 |
| ECLASS 15.0 | 27-06-03-11 | | |

### Caractéristiques techniques câble

| | | | |
|---|---|---|---|
| Longueur du câble | 3 m | Couleur de la gaine | noir |
| Utilisation sur chaîne porte-câbles | Oui | Section du conducteur | 0.34 mm² |
| Blindé | Non | Halogène | Non |
| Isolation | PP | Accélération | 5 m/s² |
| Rayon de courbure, mobile | 7,5 x diamètre du câble | Rayon de courbure, min., fixe | 4 x diamètre du câble |
| Cycles de courbure | 10 Mio | Vitesse | 200 m/s |
| Matériau de la gaine | PUR | Longueur du câble configurable | Non |
| Gaine selon UL AWM | 20233 (80 °C / 300 V) | Réticulé par irradiation | Non |
| Résistance de soudage | Oui | Codage couleur | brun, bleu, noir |
| Résistance à la torsion | 360 °/m | Plage de température, fixe | -40...105 °C |
| Tropicalisé (résistant aux perles de soudure) | Oui | Plage de température, en mouvement | -30...105 °C |
| Nombre de pôles | 3 | Diamètre extérieur | 4.9 mm ± 0.2 mm |

### Caractéristiques techniques générales

| | | | |
|---|---|---|---|
| Codage | Codage A | Filetage du raccordement | M12 |
| Surface du contact | doré | LED | Oui |
| Version | Femelle coudée | Matériau de base du boîtier | PUR |
| Résistance d'isolation | 108 Ω | Tension nominale | 24 V |
| Courant nominal | 4 A | Degré de protection | IP67, IP68, Vissé, IP65, IP66 |
| Cycles d'enfichage | ≥ 100 | Degré de pollution | 3 |
| ponté | Non | Matériau de la bague filetée | Zinc injecté sous pression |
| Plage de températures du coffret | -25...+85 °C | Couple de serrage | M12 : 0,8 - 1,2 Nm |

# Fiche de données

## SAIL-M12BW-3L3.0T

**Weidmüller Interface GmbH & Co. KG**
Klingenbergstraße 26
D-32758 Detmold
Germany

www.weidmueller.com

# Caractéristiques techniques

### Normes

| | | | |
|---|---|---|---|
| Norme de connecteur | IEC 61076-2-101 | | |

### Normes générales

| | | | |
|---|---|---|---|
| Norme de connecteur | IEC 61076-2-101 | Certificat Nº (UL) | E307231 |

### Propriétés électriques

| | | | |
|---|---|---|---|
| Résistance d'isolation | 108 Ω | Tension nominale | 24 V |

### Mâle droite

| | |
|---|---|
| Prise de raccordement à droite | extrémité libre du conducteur |

### Mâle gauche

| | |
|---|---|
| Prise de raccordement à gauche | M12, Codage A, IP69, Contact femelle, Coudé à 90°, Plastique, LED, non blindé |

# SAIL-M12BW-3L3.0T

**Weidmüller Interface GmbH & Co. KG**
Klingenbergstraße 26
D-32758 Detmold
Germany

www.weidmueller.com

## Dessins

### Dessin coté

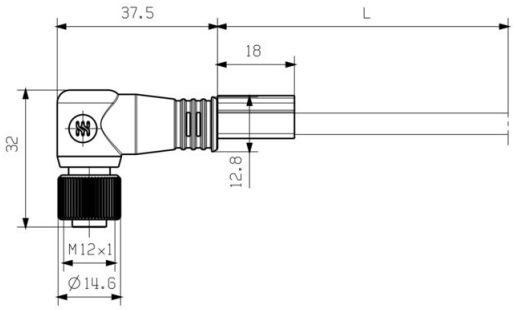


Angled socket

### Schéma des pôles

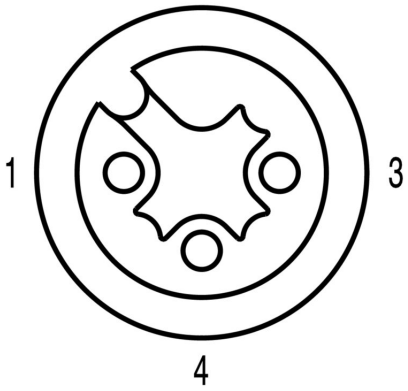


Socket

### Schéma

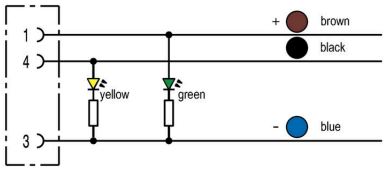


### L'outil idéal : Screwty ® avec fonction de serrage

Light, securely screwed-in round plug-in connectors. Screwty set DM / VPE: 1 / Order No.: 1920000000 Adapters: M12, M12 F, M8, M8 F

Weidmüller Interface GmbH & Co. KG
Klingenbergstraße 26
D-32758 Detmold
Germany

www.weidmueller.com

## Dessins

# SAIL-M12BW-3L3.0T

**Weidmüller Interface GmbH & Co. KG**
Klingenbergstraße 26
D-32758 Detmold
Germany

www.weidmueller.com

## Accessoires

### Outils à couper



Outils à couper pour conducteurs jusqu'à 8 mm, 12 mm, 14 mm et 22 mm de diamètre extérieur. La géométrie de coupe spéciale assure une coupe nette et sans écrasement des conducteurs en cuivre et aluminium avec un effort physique minimum. En outre, les outils de coupe (KT 8 à KT 22) sont munis d'une protection isolante testée VDE et GS jusqu'à 1 000 V, conformément aux normes EN/CEI 60900.

#### Informations générales de commande

| | | |
|---|---|---|
| Type | KT 8 | Version |
| Référence | 9002650000 | Outils à couper, Coupe-câble manipulable d'une seule main |
| GTIN (EAN) | 4008190020163 | |
| Qté. | 1 ST | |

### Outils



Outils à dégainer pour câbles ronds avec isolant PVC

#### Informations générales de commande

| | | |
|---|---|---|
| Type | AM 12 | Version |
| Référence | 9030060000 | Outils, Outils à dégainer |
| GTIN (EAN) | 4008190337827 | |
| Qté. | 1 ST | |

# SAIL-M12BW-3L3.0T

**Weidmüller Interface GmbH & Co. KG**
Klingenbergstraße 26
D-32758 Detmold
Germany

www.weidmueller.com

## Accessoires

### Outil pour presse-étoupes Screwty® avec fonction de serrage



L'outil idéal pour tout type d'application Screwty® est un outil polyvalent idéal pour le raccordement de tous les câbles d'actionneurs et de capteurs standard. Le Screwty® permet d'accéder facilement même aux connecteurs débrochables ronds difficiles d'accès. Les connecteurs débrochables se détachent et se vissent fermement sans gros effort, par un simple mouvement de rotation. Le Screwty® constitue une solution unique et utilisable dans le monde entier qui s'adapte à la plupart des câbles et des connecteurs débrochables même d'autres fabricants (plus de 90 %). Le Screwty® se compose d'une poignée avec un raccordement usuel du commerce de 1/4 de pouce. Utilisable pour toutes les tailles : pour les connecteurs débrochables ronds M12 et M8, pour les connecteurs mâles et femelles à câbler M12F et M8F et pour les connecteurs mâles et femelles M23.

### Informations générales de commande

| | | |
|---|---|---|
| Type | SCREWTY-M12-DM | Version |
| Référence | 1900001000 | Outil de serrage pour câbles M12 surmoulés |
| GTIN (EAN) | 4032248436408 | |
| Qté. | 1 ST | |
| Type | SCREWTY SW12 | Version |
| Référence | 2598970000 | Lame amovible pour l'outil pour presse-étoupes |
| GTIN (EAN) | 4050118781151 | |
| Qté. | 1 ST | |
| Type | SAI-SCREWTY BOX | Version |
| Référence | 1939180000 | Outil de serrage |
| GTIN (EAN) | 4032248615506 | |
| Qté. | 1 ST | |

### Outils




- Outils à dénuder avec réglage automatique
- Pour conducteurs souples et rigides
- Idéalement adapté aux secteurs de la construction de machines et d'installations, du ferroviaire, du trafic ferroviaire, de l'éolien, de la robotique, de la protection anti-explosion ainsi que de la marine, du offshore et de la construction navale
- Longueur de dénudage réglable par butée
- Ouverture automatique des mâchoires après dénudage
- Pas de dispersion des fils du conducteur
- Réglable pour différentes épaisseurs d'isolant
- Câbles à double isolation en deux étapes, sans réglage spécifique
- Système de coupe sans jeu avec rattrapage automatique
- Longue durée de vie
- Conception optimisée et ergonomique

# Fiche de données

## SAIL-M12BW-3L3.0T

**Weidmüller Interface GmbH & Co. KG**
Klingenbergstraße 26
D-32758 Detmold
Germany

www.weidmueller.com

# Accessoires

### Informations générales de commande

| | | |
|---|---|---|
| Type | STRIPPER 6-16 RED-LINE | Version |
| Référence | 9203110000 | Outil à dénuder et à couper |
| GTIN (EAN) | 4032248541423 | |
| Qté. | 1 ST | |

### Vierge

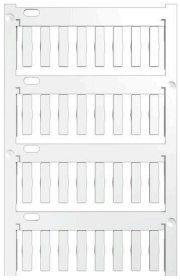

Le TM-I est un type de repère reconnu et approuvé dans le domaine du transport. Il existe plusieurs longueurs de repères pour des marquages individuels avec de longues suites de caractères. Séparation et mise en place faciles grâce au champ de repérage du projet. Le montage préalable des étuis et l'équipement ultérieur avec des plaquettes assurent une flexibilité élevée
Le contour spécial du TM-I permet un assemblage facile et offre une tenue ferme et sécurisée. Ils sont compatibles avec de nombreux étuis courants du commerce. Grâce au format MultiCard, les étiquettes peuvent être rapidement et facilement imprimées avec PrintJet CONNECT, un traceur ou le stylo STI.
• Séparation et mise en place faciles grâce au champ de repérage du projet.
• Repérage reconnu et approuvé dans l'industrie du transport
• Le montage préalable des étuis et l'équipement ultérieur avec des plaquettes assurent une flexibilité élevée
• Ne pas utiliser pour des marquages au moyen de P-Ink ou du stylo STI en liaison avec les étuis CLI TPour impression personnalisée : Veuillez nous envoyer un fichier dans le format de notre logiciel de repérage M-Print PRO ou M-Print PRO Online (sans installation) pour vos spécifications de repérage.

### Informations générales de commande

| | | |
|---|---|---|
| Type | TM-I 18 MC NE WS | Version |
| Référence | 1718431044 | TM-I, Repérages d'inserts, 1.5 - 22 mm, 18 x 4 mm, blanc |
| GTIN (EAN) | 4008190349011 | |
| Qté. | 320 ST | |
| Type | TM-I 18 MC NE GE | Version |
| Référence | 1718431687 | TM-I, Repérages d'inserts, 1.5 - 22 mm, 18 x 4 mm, jaune |
| GTIN (EAN) | 4008190349028 | |
| Qté. | 320 ST | |