Fiche de données

AKB 4

Weidmüller Interface GmbH & Co. KG
Klingenbergstraße 26
D-32758 Detmold
Germany

www.weidmueller.com

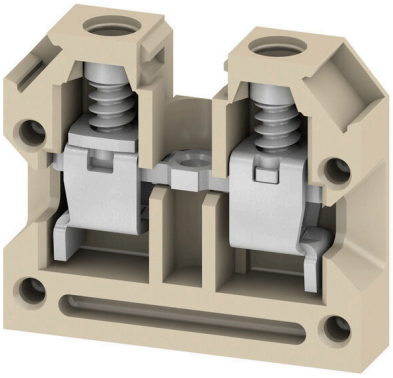

L'alimentation en énergie, signaux et données est une exigence classique en ingénierie électrique et en réalisation d'armoires. Le matériau isolant, la technique de raccordement et la conception des blocs de jonction sont les caractéristiques distinctives. Un bloc de jonction traversant est adapté pour relier et/ou raccorder un ou plusieurs conducteurs. Ils peuvent avoir un ou plusieurs niveaux de raccordement qui ont le même potentiel ou qui sont isolés les uns par rapport aux autres.

Informations générales de commande

Version	Bloc de jonction traversant, Raccordement vissé, beige / jaune, 4 mm², 32 A, 400 V, Nombre de raccordements: 2
Référence	0321560000
Type	AKB 4
GTIN (EAN)	4008190008826
Qté.	100 Pièce

AKB 4

Weidmüller Interface GmbH & Co. KG
Klingenbergstraße 26
D-32758 Detmold
Germany

www.weidmueller.com

Caractéristiques techniques

Agréments

Agréments	
ROHS	Conforme
UL File Number Search	Site Web UL
Certificat Nº (UR)	E60693

Dimensions et poids

Profondeur	23 mm	Profondeur (pouces)	0.9055 inch
Hauteur	27 mm	Hauteur (pouces)	1.063 inch
Largeur	6 mm	Largeur (pouces)	0.2362 inch
Poids net	5.2 g		

Températures

Température de stockage	-25 °C...55 °C	Température ambiante	-50 °C...55 °C
Température d'utilisation permanente, min.	-50 °C	Température d'utilisation permanente, max.	100 °C

Conformité environnementale du produit

Statut de conformité RoHS	Conforme sans exemption
REACH SVHC	Pas de SVHC au-dessus de 0,1 % en poids

Classifications

ETIM 8.0	EC000897	ETIM 9.0	EC000897
ETIM 10.0	EC000897	ECLASS 14.0	27-25-01-01
ECLASS 15.0	27-25-01-01		

Autres caractéristiques techniques

Côté ouvert	droite	Nombre de blocs de jonction identiques	10
Instruction de montage	Montage direct	Version à l#92épreuve de l#92explosion	Non
Type de montage	serré		

Caractéristiques des matériaux

Matériau de base	PA 66	Couleur	beige / jaune
Classe d'inflammabilité selon UL 94	V-2		

Caractéristiques du système

Version	Raccordement vissé, pour connexion transversale à visser, libre d'un côté	Flasque de fermeture nécessaire	Oui
Nombre de polarités	1	Nombre d'étages	1
Nombre de points de contact par étage	1	Nombre de potentiels par étage	1
Etages internes pontés	Non	Raccordement PE	Non
Barrette de liaison équipée	Plaque de montage	Fonction N	Non
Fonction PE	Non	Fonction PEN	Non

AKB 4

Weidmüller Interface GmbH & Co. KG
Klingenbergstraße 26
D-32758 Detmold
Germany

www.weidmueller.com

Caractéristiques techniques

Caractéristiques nominales

Section nominale	4 mm²	Tension nominale	400 V
Tension nominale DC	400 V	Courant nominal	32 A
Courant avec conducteur max.	41 A	Normes	IEC 60947-7-1
Résistance de passage selon CEI 60947-7-x	1 mΩ	Tension de choc nominale	6 kV
Puissance dissipée conformément à CEI 60947-7-x	1.02 W	Degré de pollution	3

Caractéristiques nominales selon CSA

Section max. du conducteur (CSA)	12 AWG	Tension Gr C (CSA)	300 V
Courant gr. c (CSA)	10 A	Certificat Nº (CSA)	12400-111
Section min. du conducteur (CSA)	22 AWG		

Caractéristiques nominales selon UL

Taille du conducteur Câblage d'usine max. (UR)	12 AWG	Courant gr. C (UR)	27 A
Tension Gr C (UR)	300 V	Taille du conducteur Câblage d'usine min. (UR)	22 AWG
Certificat Nº (UR)	E60693	Taille du conducteur Câblage d'installation min. (UR)	22 AWG
Taille du conducteur Câblage d'installation max. (UR)	12 AWG		

Conducteur raccordable (autre raccordement)

Type de raccordement, autre raccordement	Raccordement vissé

Dimensions

Décalage TS 15	13.5 mm

Généralités

Nombre de pôles	1	Section de raccordement du conducteur, AWG, max.	AWG 12
Instruction de montage	Montage direct	Section de raccordement du conducteur, AWG, min.	AWG 22
Normes	IEC 60947-7-1	Barrette de liaison équipée	Plaque de montage

Raccordement (raccordement nominal)

Calibre selon 60 947-1	A3	Section de raccordement du conducteur, AWG, max.	AWG 12
Sens de raccordement	latéralement	Couple de serrage, max.	0.8 Nm
Couple de serrage, min.	0.6 Nm	Longueur de dénudage	8 mm
Type de raccordement	Raccordement vissé	Nombre de raccordements	2
Plage de serrage, max.	6 mm²	Plage de serrage, min.	0.13 mm²
Vis de serrage	M 3	Dimension de la lame	0,6 x 3,5 mm
Section de raccordement du conducteur, AWG, min.	AWG 22	Section de raccordement du conducteur, souple avec embout DIN 46228/4, max.	2.5 mm²
Section de raccordement du conducteur, souple avec embout DIN 46228/4, min.	0.13 mm²	Section de raccordement du conducteur, souple avec embout DIN 46228/1, max.	2.5 mm²

AKB 4

Weidmüller Interface GmbH & Co. KG
Klingenbergstraße 26
D-32758 Detmold
Germany

www.weidmueller.com

Caractéristiques techniques

Section de raccordement du conducteur, souple avec embout DIN 46228/1, min.	0.13 mm²	Section de raccordement du conducteur, souple, max.	4 mm²
Section de raccordement du conducteur, souple, min.	0.13 mm²	Section de raccordement, semi-rigide, max.	4 mm²
Section de raccordement, semi-rigide, min.	0.13 mm²	Embouts doubles, max.	1.5 mm²
Embouts doubles, min.	0.5 mm²	Cran de réglage du couple avec visseuse électrique du type DMS	2
Section de raccordement du conducteur, rigide, max.	6 mm²	Section de raccordement du conducteur, rigide, min.	0.13 mm²
Section de raccordement, souple, min.	0.13 mm²		

Weidmüller Interface GmbH & Co. KG
Klingenbergstraße 26
D-32758 Detmold
Germany

www.weidmueller.com

Accessoires

Fiches de sectionnement

Contrairement aux blocs de jonction avec levier de déconnexion intégré, nos fiches de sectionnement peuvent être complètement détachées ou retirées du bloc de jonction et de l'application respective et offrent une solution alternative flexible à nos déconnecteurs standards.

Informations générales de commande

Type	Q 2 AKZ1.5	Version
Référence	0368200000	Connecteur transversal (bloc de jonction), Vissé, gris, 24 A, Nombre
GTIN (EAN)	4008190149987	de pôles: 2, Pas en mm (P): 5.10, Isolé: Non, Largeur: 9.1 mm
Qté.	50 ST	
Type	Q 2 AKZ4	Version
Référence	0336400000	Connecteur transversal (bloc de jonction), Vissé, gris, 24 A, Nombre
GTIN (EAN)	4008190037680	de pôles: 2, Pas en mm (P): 6.10, Isolé: Non, Largeur: 11.1 mm
Qté.	50 ST	
Type	Q 2 AKZ4SS	Version
Référence	0369000000	Connecteur transversal (bloc de jonction), Vissé, gris, 32 A, Nombre
GTIN (EAN)	4008190143589	de pôles: 2, Pas en mm (P): 5.10, Isolé: Non, Largeur: 11.1 mm
Qté.	50 ST	
Type	Q 3 AKZ1.5	Version
Référence	0368300000	Connecteur transversal (bloc de jonction), Vissé, gris, 24 A, Nombre
GTIN (EAN)	4008190074913	de pôles: 3, Pas en mm (P): 5.10, Isolé: Non, Largeur: 14.2 mm
Qté.	50 ST	

Connexions transversales

La distribution ou la multiplication d'un potentiel aux blocs de jonction adjacents est réalisée par une connexion transversale. Un effort supplémentaire de câblage peut être facilement évité. Même si les pôles sont cassés, la fiabilité des contacts dans les blocs de jonction est toujours assurée. Notre portefeuille offre des systèmes de connexion transversale enfichables et vissables pour les blocs de jonction modulaires.

Informations générales de commande

Type	Q 3 AKZ4	Version
Référence	0336500000	Connecteur transversal (bloc de jonction), Vissé, gris, 24 A, Nombre
GTIN (EAN)	4008190121730	de pôles: 3, Pas en mm (P): 6.10, Isolé: Non, Largeur: 17.2 mm
Qté.	50 ST	

Weidmüller Interface GmbH & Co. KG
Klingenbergstraße 26
D-32758 Detmold
Germany

www.weidmueller.com

Accessoires

Fiches de sectionnement

Contrairement aux blocs de jonction avec levier de déconnexion intégré, nos fiches de sectionnement peuvent être complètement détachées ou retirées du bloc de jonction et de l'application respective et offrent une solution alternative flexible à nos déconnecteurs standards.

Informations générales de commande

Type	Q 4 AKZ1.5	Version
Référence	0368400000	Connecteur transversal (bloc de jonction), Vissé, gris, 24 A, Nombre
GTIN (EAN)	4008190153892	de pôles: 4, Pas en mm (P): 5.10, Isolé: Non, Largeur: 19.3 mm
Qté.	50 ST	
Type	Q 4 AKZ4	Version
Référence	0336600000	Connecteur transversal (bloc de jonction), Vissé, gris, 24 A, Nombre
GTIN (EAN)	4008190096656	de pôles: 4, Pas en mm (P): 6.10, Isolé: Non, Largeur: 23.3 mm
Qté.	50 ST	
Type	Q 10 AKZ1.5	Version
Référence	0368500000	Connecteur transversal (bloc de jonction), Vissé, gris, 24 A, Nombre
GTIN (EAN)	4008190159481	de pôles: 10, Pas en mm (P): 5.10, Isolé: Non, Largeur: 49.9 mm
Qté.	20 ST	

Connexions transversales

La distribution ou la multiplication d'un potentiel aux blocs de jonction adjacents est réalisée par une connexion transversale. Un effort supplémentaire de câblage peut être facilement évité. Même si les pôles sont cassés, la fiabilité des contacts dans les blocs de jonction est toujours assurée. Notre portefeuille offre des systèmes de connexion transversale enfichables et vissables pour les blocs de jonction modulaires.

Informations générales de commande

Type	Q 10 AKZ4	Version
Référence	0368600000	Connecteur transversal (bloc de jonction), Vissé, gris, 24 A, Nombre
GTIN (EAN)	4008190056766	de pôles: 10, Pas en mm (P): 6.10, Isolé: Non, Largeur: 59.9 mm
Qté.	20 ST	
Type	Q 10 AKZ4SS	Version
Référence	0369300000	Connecteur transversal (bloc de jonction), Vissé, gris, 32 A, Nombre
GTIN (EAN)	4008190065744	de pôles: 10, Pas en mm (P): 5.10, Isolé: Non, Largeur: 59.9 mm
Qté.	20 ST	

Weidmüller Interface GmbH & Co. KG
Klingenbergstraße 26
D-32758 Detmold
Germany

www.weidmueller.com

Accessoires

Adaptateur de test et prises de test

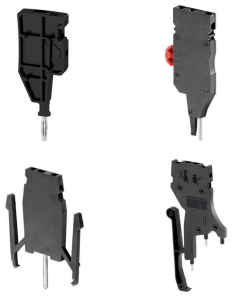

Adaptateurs de test et fiches de contrôle sont utilisés pour le raccordement électrique entre les blocs de jonction et l'équipement de tester. De cette façon, un contact électrique peut être établi à l'état filaire et les mesures peuvent être faites facilement.

Informations générales de commande

Type	PS 2.3 RT	Version
Référence	0180400000	Adaptateur de test (bloc de jonction), 230 V, 20 mA
GTIN (EAN)	4008190060121	
Qté.	20 ST	
Type	STB 8.5/D4/2.3/M2.5 AKZ	Version
Référence	0215700000	Accessoires, Étui
GTIN (EAN)	4008190184872	
Qté.	50 ST	

Connexions transversales

La distribution ou la multiplication d'un potentiel aux blocs de jonction adjacents est réalisée par une connexion transversale. Un effort supplémentaire de câblage peut être facilement évité. Même si les pôles sont cassés, la fiabilité des contacts dans les blocs de jonction est toujours assurée. Notre portefeuille offre des systèmes de connexion transversale enfichables et vissables pour les blocs de jonction modulaires.

Informations générales de commande

Type	VL 2 AKZ4/DK4	Version
Référence	0446700000	Connecteur transversal (bloc de jonction), Vissé, gris, 32 A, Nombre
GTIN (EAN)	4008190055486	de pôles: 2, Pas en mm (P): 6.00, Isolé: Non, Largeur: 5 mm
Qté.	50 ST	

Support de montage

Nous offrons un large portefeuille de support de montage pour la manipulation et la supplémentation faciles de nos produits. De divers outils aux douilles isolantes et aux différents vissés, nos composants sont assortis les uns aux autres jusque dans les moindres détails et facilitent ainsi le montage dans le respect des normes et réglementations de protection respectives.

Weidmüller Interface GmbH & Co. KG
Klingenbergstraße 26
D-32758 Detmold
Germany

www.weidmueller.com

Accessoires

Informations générales de commande

Type	KISC M3X15/6 SAK2.5	Version
Référence	0359000000	Étriers, Vis de fixation, Acier
GTIN (EAN)	4008190061548	
Qté.	100 ST	
Type	BFSC M2.5X14 SAKD2.5N	Version
Référence	0266800000	Vis de fixation (bloc de jonction), 2.50 mm, Profondeur: 3.8 mm,
GTIN (EAN)	4008190084899	Largeur: 4.5 mm, Hauteur: 14 mm
Qté.	100 ST	
Type	BFSC M2.5X18 PA/RT	Version
Référence	0303300000	Vis de fixation (bloc de jonction), 2.50 mm, Polyamide 66,
GTIN (EAN)	4008190040673	Profondeur: 3.8 mm, Largeur: 4.5 mm, Hauteur: 18 mm
Qté.	100 ST	

Connexions transversales

La distribution ou la multiplication d'un potentiel aux blocs de jonction adjacents est réalisée par une connexion transversale. Un effort supplémentaire de câblage peut être facilement évité. Même si les pôles sont cassés, la fiabilité des contacts dans les blocs de jonction est toujours assurée. Notre portefeuille offre des systèmes de connexion transversale enfichables et vissables pour les blocs de jonction modulaires.

Informations générales de commande

Type	VH 10/4/2.8 AKZ4	Version
Référence	0446600000	Douille prolongatrice (bloc de jonction), Vissé, Largeur: 4, Hauteur: 4,
GTIN (EAN)	4008190176211	Profondeur: 10, Nombre de pôles: 1, Cu Zn
Qté.	50 ST	

Protection de signalisation d'alarmes

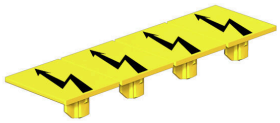

Signalisation d'alarmes protections avec un symbole flash fournissent plus de sécurité pour l'homme et la machine. Ils sont utilisés lorsque la tension externe doit être indiquée dans l'application.

Informations générales de commande

Type	AD 4 AKZ4	Version
Référence	0303400000	Protection de bloc de jonction, jaune, PVC, Hauteur: 24.2 mm,
GTIN (EAN)	4008190068158	Largeur: 20 mm, Profondeur: 1 mm, V-2
Qté.	50 ST	

Weidmüller Interface GmbH & Co. KG
Klingenbergstraße 26
D-32758 Detmold
Germany

www.weidmueller.com

Accessoires

Impression spéciale

Le repère Dekafix (DEK) permet un repérage universel de tous les conducteurs et connecteurs débrochables, ainsi que des sous-ensembles électroniques. Le système convient idéalement aux courtes séquences de chiffres et dispose d'un large éventail de repères déjà imprimés. Montage sur bande pour pose rapide, en une seule étape. Le résultat d'impression est facile à lire, riche en contrastes et disponible en plusieurs largeurs.
• Large gamme de repérages prêts à l'emploi
• Montage en bande pour pose rapide
• Repères de conducteurs, adaptés à tous les câbles Weidmüller
• Disponible en MultiCard vierge ou avec impression standardPour impression personnalisée : Veuillez nous envoyer un fichier dans le format de notre logiciel de repérage M-Print PRO ou M-Print PRO Online (sans installation) pour vos spécifications de repérage.

Informations générales de commande

Type	DEK 5/6 MC SDR	Version
Référence	1609830000	Dekafix, Terminal marker, 5 x 6 mm, Pas en mm (P): 6.00
GTIN (EAN)	4008190456603	Weidmueller, selon demande du client
Qté.	200 ST	

Vierge

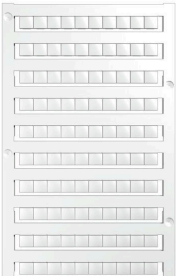

Le repère Dekafix (DEK) permet un repérage universel de tous les conducteurs et connecteurs débrochables, ainsi que des sous-ensembles électroniques. Le système convient idéalement aux courtes séquences de chiffres et dispose d'un large éventail de repères déjà imprimés. Montage sur bande pour pose rapide, en une seule étape. Le résultat d'impression est facile à lire, riche en contrastes et disponible en plusieurs largeurs.
• Large gamme de repérages prêts à l'emploi
• Montage en bande pour pose rapide
• Repères de conducteurs, adaptés à tous les câbles Weidmüller
• Disponible en MultiCard vierge ou avec impression standardPour impression personnalisée : Veuillez nous envoyer un fichier dans le format de notre logiciel de repérage M-Print PRO ou M-Print PRO Online (sans installation) pour vos spécifications de repérage.

Informations générales de commande

Type	DEK 5/6 MC NE WS	Version
Référence	1609820000	Dekafix, Terminal marker, 5 x 6 mm, Pas en mm (P): 6.00
GTIN (EAN)	4008190203436	Weidmueller, blanc
Qté.	1000 ST	
Type	WS 8/5 MC NE WS	Version
Référence	1640740000	WS, Terminal marker, 8 x 5 mm, Pas en mm (P): 5.00 Weidmueller,
GTIN (EAN)	4008190279103	Allen-Bradley, blanc
Qté.	720 ST	

Weidmüller Interface GmbH & Co. KG
Klingenbergstraße 26
D-32758 Detmold
Germany

www.weidmueller.com

Accessoires

Support de repère

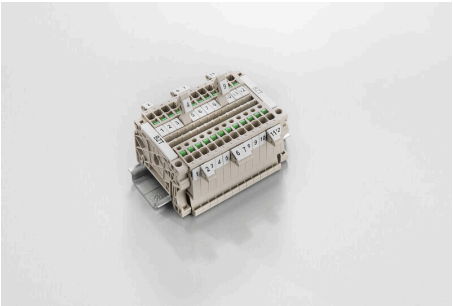

Le support de repérage offre la possibilité de montage supplémentaire de repérages standard avec un pas de 5 ou 5,1 mm. Les supports coudés peuvent éventuellement être assemblés par encliquetage et pourraient être montés dans tous les canaux de repérage de standard des blocs de jonction modulaires Klippon®. Les types de repérage de montage se trouvent sous les accessoires respectifs du support de repère de désignation.

Informations générales de commande

Type	BZT 1 WS 10/5	Version
Référence	1805490000	Accessoires, Support de repère
GTIN (EAN)	4032248270231	
Qté.	100 ST	
Type	BZT 1 ZA WS 10/5	Version
Référence	1805520000	Accessoires, Support de repère
GTIN (EAN)	4032248270248	
Qté.	100 ST	

DEK 5/6

WS/ DEK
Les repères de bornes MultiMark utilisent un matériau composite innovant constitué de deux composants.
Le contour rigide de la base du repère s'enclenche solidement dans le connecteur. La surface élastique rend le repère facile à installer. Ce matériau spécialement perforé permet l'étirement des bandes pour prendre en compte les légères variations d'écartement qui tendent à se cumuler, notamment dans le cas de blocs de jonction longs. Avantage supplémentaire : l'excellente imprimabilité du matériau de la surface garantit un repérage durable et résistant à l'usure. Une résolution d'impression de 300 dpi offre également une très bonne lisibilité.
Vos avantages avec MultiMark
• Compatible avec les blocs de jonction modulaires Weidmüller
• Maintien ferme et impression durable
• Les bandes continues permettent de gagner du temps à l'installation
• Montage facile grâce à un matériau composite innovant
• Larges libellés pour une lisibilité optimale
• Grande flexibilité grâce à l'indépendance vis-à-vis du fabricant

Informations générales de commande

Type	DEK 5/6 MM WS	Version
Référence	2007120000	Dekafix, Terminal marker, 5 x 6 mm, Weidmueller, blanc
GTIN (EAN)	4050118392104	
Qté.	600 ST	

Weidmüller Interface GmbH & Co. KG
Klingenbergstraße 26
D-32758 Detmold
Germany

www.weidmueller.com

Accessoires

WS 8/5

WS/ DEK
Les repères de bornes MultiMark utilisent un matériau composite innovant constitué de deux composants.
Le contour rigide de la base du repère s'enclenche solidement dans le connecteur. La surface élastique rend le repère facile à installer. Ce matériau spécialement perforé permet l'étirement des bandes pour prendre en compte les légères variations d'écartement qui tendent à se cumuler, notamment dans le cas de blocs de jonction longs. Avantage supplémentaire : l'excellente imprimabilité du matériau de la surface garantit un repérage durable et résistant à l'usure. Une résolution d'impression de 300 dpi offre également une très bonne lisibilité.
Vos avantages avec MultiMark
• Compatible avec les blocs de jonction modulaires Weidmüller
• Maintien ferme et impression durable
• Les bandes continues permettent de gagner du temps à l'installation
• Montage facile grâce à un matériau composite innovant
• Larges libellés pour une lisibilité optimale
• Grande flexibilité grâce à l'indépendance vis-à-vis du fabricant

Informations générales de commande

Type	WS 8/5 MM WS	Version
Référence	2007150000	WS, Terminal marker, 8 x 5 mm, Weidmueller, blanc
GTIN (EAN)	4050118392029	
Qté.	800 ST	

Support de montage

Nous offrons un large portefeuille de support de montage pour la manipulation et la supplémentation faciles de nos produits. De divers outils aux douilles isolantes et aux différents vissés, nos composants sont assortis les uns aux autres jusque dans les moindres détails et facilitent ainsi le montage dans le respect des normes et réglementations de protection respectives.

Informations générales de commande

Type	BB 1 AKB 4	Version
Référence	0320560000	Séparateur (bloc de jonction), beige, Hauteur: 27 mm, Largeur: 7 mm,
GTIN (EAN)	4008190102555	V-2, PA 66
Qté.	50 ST	