# Hoja técnica

## MPS 6/06 S LF TN B B

**Weidmüller Interface GmbH & Co. KG**
Klingenbergstraße 26
D-32758 Detmold
Germany

www.weidmueller.com

### Imagen de producto

SNAP IN





### Datos generales para pedido

| | |
|---|---|
| Versión | Conector para placa c.i., enchufe hembra, Paso en mm (P): 6.35 mm, Número de polos: 6, 180°, Caja |
| Código | 8000168330 |
| Tipo | MPS 6/06 S LF TN B B |
| GTIN (EAN) | 4099987795807 |
| Cantidad | 32 Pieza |
| Valores característicos del producto | IEC: 1000 V / 47.2 A / 0.75 - 6 mm²<br>UL: 600 V / 30 A / AWG 20 - AWG 10 |
| Embalaje | Caja |

# Hoja técnica

## MPS 6/06 S LF TN B B

**Weidmüller Interface GmbH & Co. KG**
Klingenbergstraße 26
D-32758 Detmold
Germany

www.weidmueller.com

# Datos técnicos

### Dimensiones y pesos

| | | | |
|---|---|---|---|
| Profundidad | 43 mm | Profundidad (pulgadas) | 1.6929 inch |
| Altura | 20.5 mm | Altura (pulgadas) | 0.8071 inch |
| Anchura | 45.55 mm | Anchura (pulgadas) | 1.7933 inch |
| Peso neto | 32.34 g | | |

### Parámetros del sistema

| | | | |
|---|---|---|---|
| Familia del producto | OMNIMATE 4.0 | Tipo de conexión | Conexión de campo |
| Técnica de conexión de conductores | SNAP IN con palanca | Paso en mm (P) | 6.35 mm |
| Paso en pulgadas (P) | 0.250 " | Dirección de salida de conductor | 180° |
| Número de polos | 6 | L1 en mm | 31.75 mm |
| L1 en pulgadas | 1.250 " | Número de series | 1 |
| Número de filas de polos | 1 | Protección contra contacto según DIN VDE 57106 | protección de dedos |
| Protección contra contacto según DIN VDE 0470 | IP 20 | Tipo de protección | IP20 |
| Resistencia de paso | ≤5 mΩ | Longitud de desaislado | 11 mm |
| Ciclos de enchufado | ≥ 25 | Fuerza de inserción por polo, máx. | 11.25 N |
| Fuerza de extracción por polo, máx. | 10 N | | |

### Datos del material

| | | | |
|---|---|---|---|
| Materiales aislantes | PA 9T | Color | negro |
| Color componentes de accionamiento | naranja | Carta de colores (similar) | RAL 9011 |
| Grupo de materiales aislantes | I | Índice de resistencia al encaminamiento eléctrico (CTI) | ≥ 600 |
| Moisture Level (MSL) | 1 | Grado inflamabilidad según UL 94 | V-0 |
| Material de contacto | Aleación de Cu | Superficie de contacto | estañado |
| Temperatura de almacenamiento, min. | -40 °C | Temperatura de almacenamiento, max. | 70 °C |
| Temperatura de servicio, min. | -50 °C | Temperatura de servicio, max. | 125 °C |

### Conductores aptos para conexión

| | | | | |
|---|---|---|---|---|
| Diámetro de cable (conexión nominal), mín. | 0.5 mm² | | | |
| Diámetro de cable (conexión nominal), máx. | 6 mm² | | | |
| Rígido, mín. H05(07) V-U | 0.75 mm² | | | |
| Rígido, máx. H05(07) V-U | 4 mm² | | | |
| Flexible, mín. H05(07) V-K | 0.75 mm² | | | |
| Flexible, máx. H05(07) V-K | 6 mm² | | | |
| con term. tub. con aislamiento DIN 46 228/4,mín. | 0.5 mm² | | | |
| con term. tub. con aislamiento DIN 46 228/4,máx | 4 mm² | | | |
| con terminal tubular, DIN 46228 pt 1, mín. | 0.75 mm² | | | |
| con terminal tubular según DIN 46 228/1, máx. | 4 mm² | | | |
| Conductor embornable | Sección de conexión del conductor | nominal | 0.5 mm² | |
| | Terminal tubular | Longitud de desaislado | nominal | 14 mm |
| | | Terminal tubular recomendado | H0,5/18 OR | |
| | | Longitud de desaislado | nominal | 12 mm |
| | | Terminal tubular recomendado | H0,5/16 OR | |
| | Sección de conexión del conductor | nominal | 0.75 mm² | |

# Hoja técnica

## MPS 6/06 S LF TN B B

**Weidmüller Interface GmbH & Co. KG**
Klingenbergstraße 26
D-32758 Detmold
Germany

www.weidmueller.com

## Datos técnicos

| | | |
|---|---|---|
| Terminal tubular | Longitud de desaislado | nominal 14 mm |
| | Terminal tubular recomendado | H0,75/18 W |
| | Longitud de desaislado | nominal 12 mm |
| | Terminal tubular recomendado | H0,75/16 W |
| Sección de conexión del conductor | nominal | 1 mm² |
| Terminal tubular | Longitud de desaislado | nominal 15 mm |
| | Terminal tubular recomendado | H1,0/18 GE |
| | Longitud de desaislado | nominal 12 mm |
| | Terminal tubular recomendado | H1,0/16 GE |
| Sección de conexión del conductor | nominal | 1.5 mm² |
| Terminal tubular | Longitud de desaislado | nominal 15 mm |
| | Terminal tubular recomendado | H1,5/18D SW |
| | Longitud de desaislado | nominal 12 mm |
| | Terminal tubular recomendado | H1,5/16 R |
| Sección de conexión del conductor | nominal | 2.5 mm² |
| Terminal tubular | Longitud de desaislado | nominal 14 mm |
| | Terminal tubular recomendado | H2,5/19T GR |
| | Longitud de desaislado | nominal 13 mm |
| | Terminal tubular recomendado | H2,5/16DS BL |
| Sección de conexión del conductor | nominal | 4 mm² |
| Terminal tubular | Longitud de desaislado | nominal 14 mm |
| | Terminal tubular recomendado | H4,0/20T OR |
| | Longitud de desaislado | nominal 12 mm |
| | Terminal tubular recomendado | H4,0/18T OR |

### Datos nominales conformes a IEC

| | | | |
|---|---|---|---|
| testado según la norma | IEC 60664-1, IEC 61984 | Corriente nominal con el número mín. de polos (Tu = 20 °C) | 47.2 A |
| Corriente nominal, número de polos máx. (Tu=20 °C) | 41 A | Corriente nominal, número de polos mín. (Tu=40 °C) | 42.5 A |
| Corriente nominal con el número máx. de polos (Tu = 40 °C) | 36.8 A | Tensión nominal para la clase de tensión transitoria (grado de contaminación II/2) | 1000 V |
| Tensión nominal para la clase de tensión transitoria (grado de contaminación III/2) | 1000 V | Tensión nominal para la clase de tensión transitoria (grado de contaminación III/3) | 800 V |
| Tensión transitoria nominal para la clase de sobretensión (grado de contaminación II/2) | 8 V | Tensión transitoria nominal para la clase de sobretensión (grado de contaminación III/2) | 8 kV |
| Tensión transitoria nominal para la clase de sobretensión (grado de contaminación III/3) | 8 kV | Distancia de fuga, mín. | 11.2 mm |
| Distancia mín. | 11.2 mm | | |

### Datos nominales según UL 1059

| | | | |
|---|---|---|---|
| Tensión nominal (Use Group B / UL 1059) | 600 V | Tensión nominal (Use Group C / UL 1059) | 600 V |
| Tensión nominal (Use Group D / UL 1059) | 600 V | Tensión nominal (Use Group F / UL 1059) | 1000 V |

# Hoja técnica

## MPS 6/06 S LF TN B B

**Weidmüller Interface GmbH & Co. KG**
Klingenbergstraße 26
D-32758 Detmold
Germany

www.weidmueller.com

# Datos técnicos

| | | | |
|---|---|---|---|
| Intensidad nominal (Use Group B / UL 1059) | 30 A | Intensidad nominal (Use Group C / UL 1059) | 30 A |
| Intensidad nominal (Use Group D / UL 1059) | 5 A | Sección de conexión del conductor AWG, mín. | AWG 20 |
| Sección de conexión del conductor AWG, máx. | AWG 10 | | |

### Indicación importante

| | |
|---|---|
| Notas | • Rated current related to rated cross-section & min. No. of poles.<br>• P on drawing = pitch<br>• Rated data refer only to the component itself. Clearance and creepage distances to other components are to be designed in accordance with the relevant application standards.<br>• Long term storage of the product with average temperature of 50 °C and maximum humidity 70%, 36 months |

### Clasificaciones

| | | | |
|---|---|---|---|
| ETIM 8.0 | EC002638 | ETIM 9.0 | EC002638 |
| ETIM 10.0 | EC002638 | ECLASS 14.0 | 27-46-02-02 |
| ECLASS 15.0 | 27-46-02-02 | | |

# Hoja técnica

## MPS 6/06 S LF TN B B

**Weidmüller Interface GmbH & Co. KG**
Klingenbergstraße 26
D-32758 Detmold
Germany

www.weidmueller.com

# Dibujos

### Imagen de producto




### Dimensional drawing

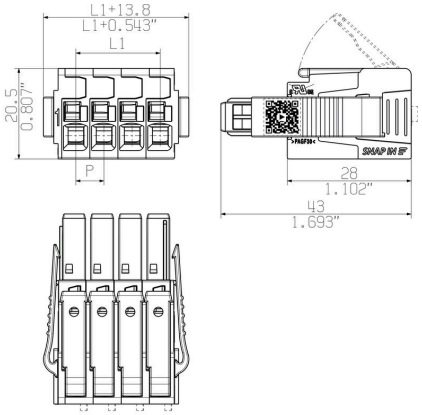


### Curva de deriva

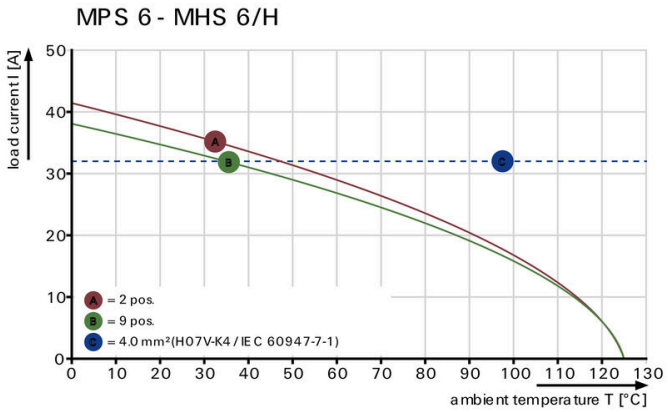


### Curva de deriva

