Hoja técnica

MPS 6/03 S LF TN B B

Weidmüller Interface GmbH & Co. KG
Klingenbergstraße 26
D-32758 Detmold
Germany

www.weidmueller.com

Imagen de producto

SNAP IN

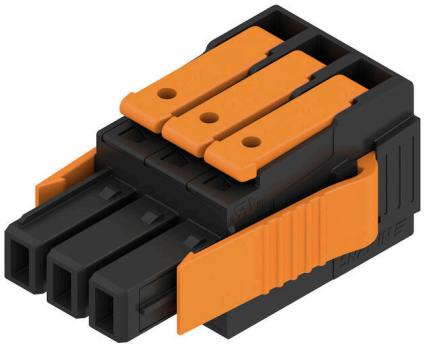



Datos generales para pedido

Versión	Conector para placa c.i., enchufe hembra, Paso en mm (P): 6.35 mm, Número de polos: 3, 180°, Caja
Código	8000168328
Tipo	MPS 6/03 S LF TN B B
GTIN (EAN)	4099987795715
Cantidad	64 Pieza
Valores característicos del producto	IEC: 1000 V / 47.2 A / 0.75 - 6 mm² UL: 600 V / 30 A / AWG 20 - AWG 10
Embalaje	Caja

Hoja técnica

MPS 6/03 S LF TN B B

Weidmüller Interface GmbH & Co. KG
Klingenbergstraße 26
D-32758 Detmold
Germany

www.weidmueller.com

Datos técnicos

Dimensiones y pesos

Profundidad	43 mm	Profundidad (pulgadas)	1.6929 inch
Altura	20.5 mm	Altura (pulgadas)	0.8071 inch
Anchura	26.5 mm	Anchura (pulgadas)	1.0433 inch
Peso neto	17.06 g		

Parámetros del sistema

Familia del producto	OMNIMATE 4.0	Tipo de conexión	Conexión de campo
Técnica de conexión de conductores	SNAP IN con palanca	Paso en mm (P)	6.35 mm
Paso en pulgadas (P)	0.250 "	Dirección de salida de conductor	180°
Número de polos	3	L1 en mm	12.70 mm
L1 en pulgadas	0.500 "	Número de series	1
Número de filas de polos	1	Protección contra contacto según DIN VDE 57106	protección de dedos
Protección contra contacto según DIN VDE 0470	IP 20	Tipo de protección	IP20
Resistencia de paso	≤5 mΩ	Longitud de desaislado	11 mm
Ciclos de enchufado	≥ 25	Fuerza de inserción por polo, máx.	11.25 N
Fuerza de extracción por polo, máx.	10 N		

Datos del material

Materiales aislantes	PA 9T	Color	negro
Color componentes de accionamiento	naranja	Carta de colores (similar)	RAL 9011
Grupo de materiales aislantes	I	Índice de resistencia al encaminamiento eléctrico (CTI)	≥ 600
Moisture Level (MSL)	1	Grado inflamabilidad según UL 94	V-0
Material de contacto	Aleación de Cu	Superficie de contacto	estañado
Temperatura de almacenamiento, min.	-40 °C	Temperatura de almacenamiento, max.	70 °C
Temperatura de servicio, min.	-50 °C	Temperatura de servicio, max.	125 °C

Conductores aptos para conexión

Diámetro de cable (conexión nominal), mín.	0.5 mm²			
Diámetro de cable (conexión nominal), máx.	6 mm²			
Rígido, mín. H05(07) V-U	0.75 mm²			
Rígido, máx. H05(07) V-U	4 mm²			
Flexible, mín. H05(07) V-K	0.75 mm²			
Flexible, máx. H05(07) V-K	6 mm²			
con term. tub. con aislamiento DIN 46 228/4,mín.	0.5 mm²			
con term. tub. con aislamiento DIN 46 228/4,máx	4 mm²			
con terminal tubular, DIN 46228 pt 1, mín.	0.75 mm²			
con terminal tubular según DIN 46 228/1, máx.	4 mm²			
Conductor embornable	Sección de conexión del conductor	nominal	0.5 mm²	
	Terminal tubular	Longitud de desaislado	nominal	14 mm
		Terminal tubular recomendado	H0,5/18 OR	
		Longitud de desaislado	nominal	12 mm
		Terminal tubular recomendado	H0,5/16 OR	
	Sección de conexión del conductor	nominal	0.75 mm²	

Hoja técnica

MPS 6/03 S LF TN B B

Weidmüller Interface GmbH & Co. KG
Klingenbergstraße 26
D-32758 Detmold
Germany

www.weidmueller.com

Datos técnicos

Terminal tubular	Longitud de desaislado	nominal 14 mm
	Terminal tubular recomendado	H0,75/18 W
	Longitud de desaislado	nominal 12 mm
	Terminal tubular recomendado	H0,75/16 W
Sección de conexión del conductor	nominal	1 mm²
Terminal tubular	Longitud de desaislado	nominal 15 mm
	Terminal tubular recomendado	H1,0/18 GE
	Longitud de desaislado	nominal 12 mm
	Terminal tubular recomendado	H1,0/16 GE
Sección de conexión del conductor	nominal	1.5 mm²
Terminal tubular	Longitud de desaislado	nominal 15 mm
	Terminal tubular recomendado	H1,5/18D SW
	Longitud de desaislado	nominal 12 mm
	Terminal tubular recomendado	H1,5/16 R
Sección de conexión del conductor	nominal	2.5 mm²
Terminal tubular	Longitud de desaislado	nominal 14 mm
	Terminal tubular recomendado	H2,5/19T GR
	Longitud de desaislado	nominal 13 mm
	Terminal tubular recomendado	H2,5/16DS BL
Sección de conexión del conductor	nominal	4 mm²
Terminal tubular	Longitud de desaislado	nominal 14 mm
	Terminal tubular recomendado	H4,0/20T OR
	Longitud de desaislado	nominal 12 mm
	Terminal tubular recomendado	H4,0/18T OR

Datos nominales conformes a IEC

testado según la norma	IEC 60664-1, IEC 61984	Corriente nominal con el número mín. de polos (Tu = 20 °C)	47.2 A
Corriente nominal, número de polos máx. (Tu=20 °C)	41 A	Corriente nominal, número de polos mín. (Tu=40 °C)	42.5 A
Corriente nominal con el número máx. de polos (Tu = 40 °C)	36.8 A	Tensión nominal para la clase de tensión transitoria (grado de contaminación II/2)	1000 V
Tensión nominal para la clase de tensión transitoria (grado de contaminación III/2)	1000 V	Tensión nominal para la clase de tensión transitoria (grado de contaminación III/3)	800 V
Tensión transitoria nominal para la clase de sobretensión (grado de contaminación II/2)	8 V	Tensión transitoria nominal para la clase de sobretensión (grado de contaminación III/2)	8 kV
Tensión transitoria nominal para la clase de sobretensión (grado de contaminación III/3)	8 kV	Distancia de fuga, mín.	11.2 mm
Distancia mín.	11.2 mm		

Datos nominales según UL 1059

Tensión nominal (Use Group B / UL 1059)	600 V	Tensión nominal (Use Group C / UL 1059)	600 V
Tensión nominal (Use Group D / UL 1059)	600 V	Tensión nominal (Use Group F / UL 1059)	1000 V

Hoja técnica

MPS 6/03 S LF TN B B

Weidmüller Interface GmbH & Co. KG
Klingenbergstraße 26
D-32758 Detmold
Germany

www.weidmueller.com

Datos técnicos

Intensidad nominal (Use Group B / UL 1059)	30 A	Intensidad nominal (Use Group C / UL 1059)	30 A
Intensidad nominal (Use Group D / UL 1059)	5 A	Sección de conexión del conductor AWG, mín.	AWG 20
Sección de conexión del conductor AWG, máx.	AWG 10		

Indicación importante

Notas	• Rated current related to rated cross-section & min. No. of poles. • P on drawing = pitch • Rated data refer only to the component itself. Clearance and creepage distances to other components are to be designed in accordance with the relevant application standards. • Long term storage of the product with average temperature of 50 °C and maximum humidity 70%, 36 months

Clasificaciones

ETIM 8.0	EC002638	ETIM 9.0	EC002638
ETIM 10.0	EC002638	ECLASS 14.0	27-46-02-02
ECLASS 15.0	27-46-02-02		

Hoja técnica

MPS 6/03 S LF TN B B

Weidmüller Interface GmbH & Co. KG
Klingenbergstraße 26
D-32758 Detmold
Germany

www.weidmueller.com

Dibujos

Imagen de producto



Dimensional drawing

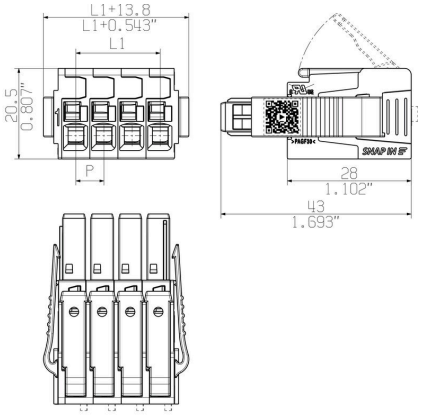

Curva de deriva

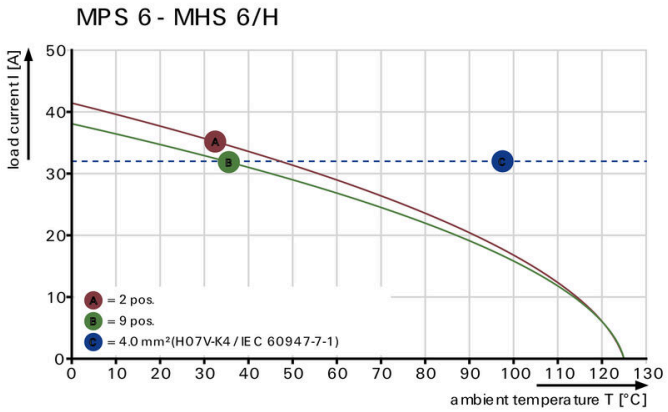

Curva de deriva

