Hoja técnica

SPE P20 R1H 2.1 6 YG/YG TU

Weidmüller Interface GmbH & Co. KG
Klingenbergstraße 26
D-32758 Detmold
Germany

www.weidmueller.com



Conectores hembra para placas de circuitos impresos Single Pair Ethernet
Single Pair Ethernet es una tecnología que solo requiere dos hilos para transmitir datos y alimentación.
Las ventajas que ofrece hacen que las redes SPE sean las infraestructuras preferidas en el ámbito de campo, entre otros.
Ventajas de la tecnología Single Pair Ethernet

- Rendimiento constante: la conexión Single Pair Ethernet permite una comunicación Ethernet uniforme entre el sensor y la nube.
- Tecnología preparada para el futuro: tecnología clave para el modelo de industria 4.0 e IIoT.
- Flexibilidad: posibilidad de utilización en multitud de aplicaciones gracias al alcance de hasta 1000 m y a la velocidad de hasta 1 Gbps.
- Innovación: sistema más ligero, que requiere menos espacio y menos esfuerzo de instalación.

Datos generales para pedido

Versión	Conector para placa c.i., SPE (Single Pair Ethernet), Brida de sujeción, Conexión por soldadura THT/THR, 1.80 mm, Número de polos: 2, 90°, Longitud del terminal de soldadura (l): 2.1 mm, Ni/Au, negro, Tube
Código	3150590000
Tipo	SPE P20 R1H 2.1 6 YG/YG TU
GTIN (EAN)	4099987609883
Cantidad	62 Pieza
Embalaje	Tube

Hoja técnica

SPE P20 R1H 2.1 6 YG/YG TU

Weidmüller Interface GmbH & Co. KG
Klingenbergstraße 26
D-32758 Detmold
Germany

www.weidmueller.com

Datos técnicos

Dimensiones y pesos

Profundidad	21.5 mm	Profundidad (pulgadas)	0.8465 inch
Altura	12.35 mm	Altura (pulgadas)	0.4862 inch
Altura construcción baja	9.95 mm	Anchura	9 mm
Anchura (pulgadas)	0.3543 inch	Peso neto	1.64 g

Temperaturas

Temperatura de colocación	-40 °C ... 85 °C

Conformidad medioambiental del producto

Estado de cumplimiento de la directiva RoHS	Conforme sin exención
REACH SVHC	Sin SVHC por encima del 0,1 % en peso

Normas

Conector norma	IEC 63171-7 ED2

Propiedades eléctricas

Resistencia a tensiones eléctricas, contacto/apantallado	2250 V DC	Resistencia a tensiones eléctricas, contacto/contacto	1000 V DC
Resistencia del aislamiento	≥ 500 MΩ	Tensión nominal	72 V
PoE / PoE+	PoDL de conformidad con la norma IEEE 802.3bu / cg		

Especificación del sistema

Número de polos	2	LED	Sí
Longitud del terminal de soldadura (l)	2.1 mm	Montaje sobre placas c.i.	Conexión por soldadura THT/THR
Paso en pulgadas (P)	0.071 "	Material del apantallamiento	CuSn
Apantallamiento	Sí	Cierre de página, propiedad	Brida de sujeción
Velocidad de transmisión	10/100/1000 MBit/s	Número de terminales de soldadura por polo	1
Tipo de conexión	Conexión por soldadura	Categoría	CAT B (ISO/IEC 63171)
Familia del producto	OMNIMATE Data - Single Pair Ethernet	Paso en mm (P)	1.80 mm
Tipo de protección	IP20	Ciclos de enchufado	750
Tipo de versión	Conector hembra	Angulo de salida	90°
Superficie de apantallado	estañado	Color de LED derecho	Verde/amarillo
Anilla de apantallado	ninguno	Categoría de rendimiento	CAT B (ISO/IEC 63171) 10/100/1000 MBit/s
Procedimiento de soldadura	Soldadura por reflujo, Soldadura manual, Soldadura por onda	Opción de bloqueo	superior
Dimensiones del pin de soldadura	octogonal	Color de LED izquierdo	Verde/amarillo

Datos del material

Materiales aislantes	PA 9T	Color	negro
Carta de colores (similar)	RAL 9011	Resistencia del aislamiento	≥ 500 MΩ
Moisture Level (MSL)	1	Grado inflamabilidad según UL 94	V-0
Material del contacto	aleación de cobre	Material de contacto	Aleación de Cu

Hoja técnica

SPE P20 R1H 2.1 6 YG/YG TU

Weidmüller Interface GmbH & Co. KG
Klingenbergstraße 26
D-32758 Detmold
Germany

www.weidmueller.com

Datos técnicos

Superficie de contacto	Ni/Au	Estructura de capas de la conexión por soldadura	2...4 µm Ni / ≥ 0.25 µm Au
Temperatura de almacenamiento, min.	-40 °C	Temperatura de almacenamiento, max.	85 °C
Temperatura de servicio, min.	-40 °C	Temperatura de servicio, max.	85 °C

Embalaje

Embalaje	Tube	Longitud de VPE	556.00 mm
Anchura VPE	25.00 mm	Altura de VPE	17.00 mm

Indicación importante

Notas

Clasificaciones

ETIM 8.0	EC002637	ETIM 9.0	EC002637
ETIM 10.0	EC002637	ECLASS 14.0	27-46-02-01
ECLASS 15.0	27-46-02-01		

SPE P20 R1H 2.1 6 YG/YG TU

Weidmüller Interface GmbH & Co. KG
Klingenbergstraße 26
D-32758 Detmold
Germany

www.weidmueller.com

Dibujos

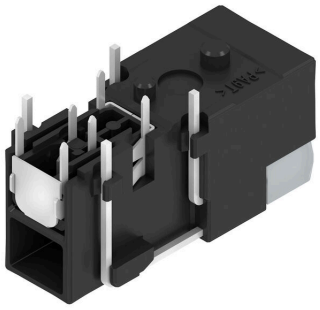

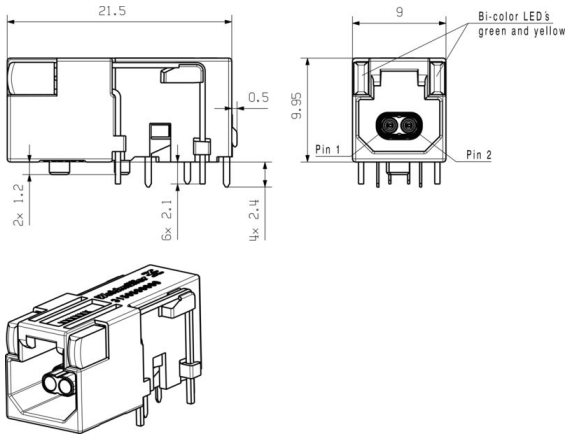

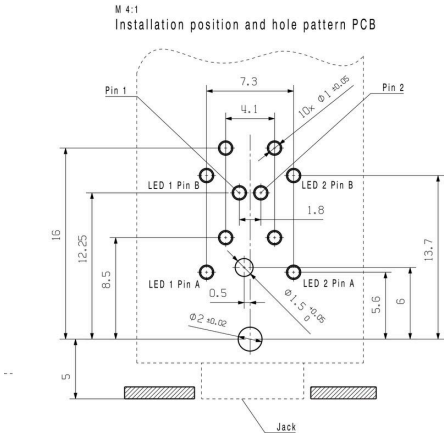

Ventaja del producto

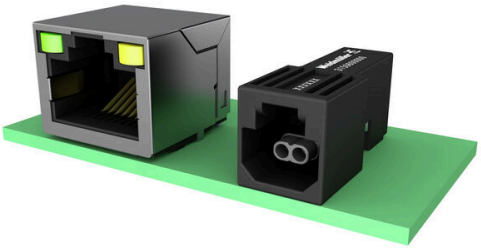

Ventaja del producto



Hoja técnica

SPE P20 R1H 2.1 6 YG/YG TU

Weidmüller Interface GmbH & Co. KG
Klingenbergstraße 26
D-32758 Detmold
Germany

www.weidmueller.com

Contrapiezas

Single Pair Ethernet sin herramientas



Single Pair Ethernet es una tecnología que solo requiere dos hilos para transmitir datos y alimentación.
Las ventajas que ofrece hacen que las redes SPE sean las infraestructuras preferidas en el ámbito de campo, entre otros.Ventajas de la tecnología Single Pair Ethernet

- Rendimiento constante: la conexión Single Pair Ethernet permite una comunicación Ethernet uniforme entre el sensor y la nube.
- Tecnología preparada para el futuro: tecnología clave para la industria 4.0 e IIoT.
- Flexibilidad: posibilidad de utilización en multitud de aplicaciones gracias al alcance de hasta 1000 m y a la velocidad de hasta 1 Gbps.
- Innovación: sistema más ligero, que requiere menos espacio y menos esfuerzo de instalación.

Datos generales para pedido

Tipo	IE-PS-SP0-S-FH-2-180	Versión
Código	3150000000	
GTIN (EAN)	4099987605045	
Cantidad	1 ST	

Tipo	IE-PS-SP0-S-FH-2-180	Versión
Código	3150000000	
GTIN (EAN)	4099987605045	
Cantidad	1 ST	