Data sheet

CH-SMC-00.33-ECB180

Weidmüller Interface GmbH & Co. KG
Klingenbergstraße 26
D-32758 Detmold
Germany

www.weidmueller.com

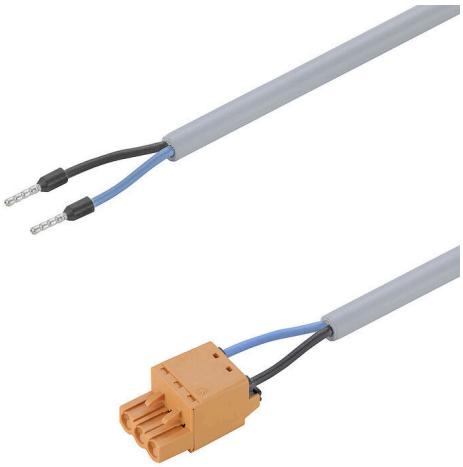

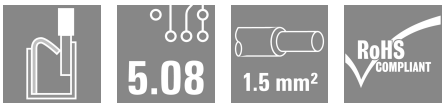

El contador base, la puerta de enlace, la caja de control y el dispositivo de protección contra sobretensiones se conectan con conjuntos de cables prefabricados como punto a punto o ensamblaje en Y. Weidmüller ofrece las soluciones de conexión adecuadas de acuerdo con los estándares FNN y DIN-VDE 0603. Los cables de alimentación prefabricados con protección contra sobretensiones de 6kV completan la cartera.

Datos generales para pedido

Versión	Smart Metering Cable Assemblies, 6 kV, Conector hembra, IP20, 600 V, KB PUR US 2X1.5 GY XX 6KV, 0.33 m
Código	2784110033
Tipo	CH-SMC-00.33-ECB180
GTIN (EAN)	4064675060796
Cantidad	10 Pieza

CH-SMC-00.33-ECB180

Weidmüller Interface GmbH & Co. KG
Klingenbergstraße 26
D-32758 Detmold
Germany

www.weidmueller.com

Technical data

Homologaciones

ROHS	Conformidad

Dimensiones y pesos

Peso neto	52 g

Conformidad medioambiental del producto

Estado de cumplimiento de la directiva RoHS	Conforme sin exención
REACH SVHC	Sin SVHC por encima del 0,1 % en peso

Datos técnicos del cable

Longitud de cable	0.33 m	Tipo de conductores	KB PUR US 2X1.5 GY XX 6KV
Color de revestimiento	gris	Sección del conductor	1.5 mm²
Número de conductores	2	Apantallado	No
Halógenos	No	Aislamiento	PP
Gama de temperatura, móvil, max.	90 °C	Gama de temperatura, móvil, min.	-25 °C
Gama de temperatura, fijo, max.	90 °C	Gama de temperatura, fijo, min.	-40 °C
Cable material	PUR/TPE	Radio de flexión mín., con movimiento	15 x diámetro del cable
Radio de flexión mín., fijo	10 x diámetro del cable	Diámetro exterior	6.4 mm ± 0.25 mm

Datos técnicos generales

Número de polos	2	Sobretensión de choque nominal	6 kV
Tensión nominal	600 V	Corriente nominal	18.5 A
Tipo de protección	IP20		

Datos técnicos para el conector

Conector	Descripción del conector	Conector 1
	Entrada de cable	straight
	Material principal de la carcasa	Plástico
	Número de polos	3
	Tipo	Hembra
	Componentes individuales del conector	BLF 5.08HC/03/180 SN OR BX SO
	Descripción del conector	Conector 2
	Entrada de cable	straight
	Material principal de la carcasa	Plástico
	Número de polos	1
	Componentes individuales del conector	H1,5/16 R BD GSP

Clasificaciones

ETIM 8.0	EC001576	ETIM 9.0	EC001576
ETIM 10.0	EC001576	ECLASS 14.0	27-06-04-02
ECLASS 15.0	27-06-04-02		

CH-SMC-00.33-ECB180

Weidmüller Interface GmbH & Co. KG
Klingenbergstraße 26
D-32758 Detmold
Germany

www.weidmueller.com
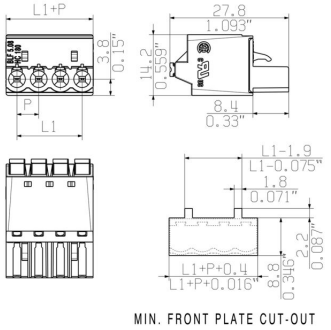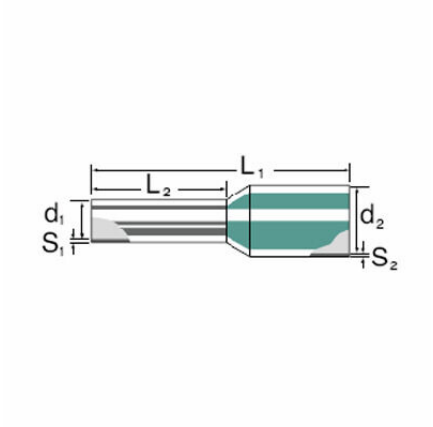
Drawings