Data sheet

# TRPL 24VDC 1NO

**Weidmüller Interface GmbH & Co. KG**
Klingenbergstraße 26
D-32758 Detmold
Germany

www.weidmueller.com

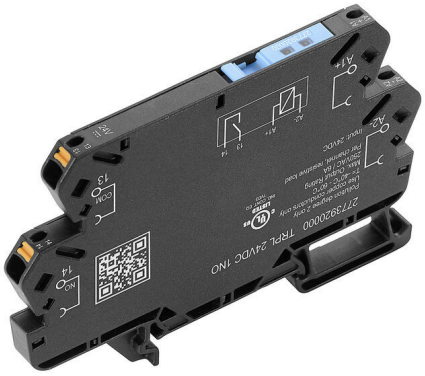

El polivalente. Módulos de relé compactos de 6 mm de ancho con numerosos accesorios, máxima resistencia a las vibraciones e ilimitadas posibilidades de conexión transversal.

- 1 contactos normalmente abiertos
- Material de contacto: AgNi
- Entrada única multivoltaje de 12 a 60 V UC y de 24 a 230 V UC
- Tensiones de entrada de 5 V CC a 230 V CU con señalización de color: CA: rojo, CC: azul, CU: blanco

## Datos generales para pedido

| | |
|---|---|
| Versión | TERMSERIES-compact, Módulo de relé, Número de contactos: 1, Contacto normalmente abierto AgNi, Tensión de mando nominal: 24 V DC ±20 %, Intensidad permanente: 6 A, PUSH IN, Pulsador de prueba disponible: No |
| Código | 2773920000 |
| Tipo | TRPL 24VDC 1NO |
| GTIN (EAN) | 4064675037699 |
| Cantidad | 10 Pieza |

# TRPL 24VDC 1NO

**Weidmüller Interface GmbH & Co. KG**
Klingenbergstraße 26
D-32758 Detmold
Germany

www.weidmueller.com

## Technical data

### Homologaciones

| | |
|---|---|
| Homologaciones | |
| ROHS | Conformidad |
| UL File Number Search | Sitio web UL |
| N.º de certificado (cULus) | E141197 |

### Dimensiones y pesos

| | | | |
|---|---|---|---|
| Profundidad | 62.5 mm | Profundidad (pulgadas) | 2.4606 inch |
| Altura | 89.4 mm | Altura (pulgadas) | 3.5197 inch |
| Anchura | 6.4 mm | Anchura (pulgadas) | 0.252 inch |
| Peso neto | 27 g | | |

### Temperaturas

| | | | |
|---|---|---|---|
| Temperatura de almacenamiento | -40 °C...85 °C | Temperatura ambiente | -40 °C...60 °C |
| Temperatura de servicio | | Humedad | 5 -85 % de humedad relativa, Tu = 40 °C, sin condensación |

### Conformidad medioambiental del producto

| | |
|---|---|
| Estado de cumplimiento de la directiva RoHS | Conforme con exención |
| Exención RoHS (si procede/conocida) | 7a, 7cI |
| REACH SVHC | Lead 7439-92-1 |
| SCIP | 75e5f661-708e-44b0-9fc2-4f6c675b3b71 |

### Lado de mando

| | | | |
|---|---|---|---|
| Tensión de mando nominal | 24 V DC ±20 % | Intensidad nominal DC | 11 mA |
| Potencia nominal | 264 mW | Indicador de estado | LED verde |
| Conexión de protección | Diodo antiparalelo, Protección de polaridad | | |

### Lado de carga

| | | | |
|---|---|---|---|
| Tensión nominal de conexión | 250 V AC | Intensidad permanente | 6 A |
| Frecuencia de conex. máx. con carga nom. | 0.1 Hz | Tensión de conex. AC, max. | 250 V |
| Tensión de conex. DC, max. | 250 V | Intensidad de conexión | 20 A / 20 ms |
| Potencia de conmutación AC (óhmica), máx. | 1500 VA | Potencia de conmutación DC (óhmica), máx. | 144 W @ 24 V |
| Retardo de conexión | <7 ms | Retardo en la desconexión | ≤ 4 ms |
| Tipo de contacto | 1 NO contact (AgNi) | Vida útil mecánica | 5 x 106 conmutaciones |
| Potencia de conexión mínima | 1 mA @ 24 V, 10 mA @ 12 V, 100 mA @ 5 V | | |

### Datos generales

| | |
|---|---|
| Altitud de funcionamiento | ≤ 2000 m, sobre el nivel del mar |
| Carril de montaje | TS 35 |
| Pulsador de prueba disponible | No |

# TRPL 24VDC 1NO

**Weidmüller Interface GmbH & Co. KG**
Klingenbergstraße 26
D-32758 Detmold
Germany

www.weidmueller.com

## Technical data

| | | |
|---|---|---|
| Indicador de posición del interruptor mecánico | No | |
| Color | negro | |
| Componente de índice de inflamabilidad UL94 | Componente | Caja |
| | Índice de inflamabilidad UL94 | V-0 |
| | Componente | Indicador de estado del relé |
| | Índice de inflamabilidad UL94 | V-2 |
| | Componente | Pulsador |
| | Índice de inflamabilidad UL94 | V-0 |

### Coordinación de aislamiento

| | | | |
|---|---|---|---|
| Tensión nominal | 300 V | Grado de polución | 2 |
| Categoría de sobretensión | III | Distancia de fuga y aire Entrada/Salida | ≥ 6 mm |
| Resistencia a tensiones eléctricas, E/S | 4 kVeff / 1 Min. | Tipo de aislamiento en entrada y salida | aislamiento reforzado |
| Resistencia a tensiones dieléctricas de contacto abierto | 1 kVeff / 1 min | Resistencia a tensiones eléctricas de carril | 4 kVeff / 1 Min. |
| Sobretensión de choque fijo | 6 kV (1,2/50 µs) | Tipo de protección | IP20 |

### Información adicional sobre homologaciones/normas

| | |
|---|---|
| N.º de certificado (cULus) | E141197 |

### Datos de conexión

| | | | |
|---|---|---|---|
| Técnica de conexión de conductores | PUSH IN | Longitud de desaislado, conexión nominal | 9 mm |
| Sección de embornado, conexión nominal | 1.5 mm² | Sección de embornado, mín. | 0.14 mm² |
| Sección de embornado, máx. | 2.5 mm² | Sección de conexión del conductor AWG, min. | AWG 26 |
| Sección de conexión del conductor AWG, máx. | AWG 14 | Sección de conexión del conductor, rígido, min. | 0.5 mm² |
| Sección de conexión del conductor, rígido, max. | 1.5 mm² | Sección de conexión del conductor, rígido, mín. (AWG) | AWG 26 |
| Sección de conexión del conductor, rígido, máx. (AWG) | AWG 14 | Sección de conexión del conductor, flexible, mín. | 0.35 mm² |
| Sección de conexión del conductor, flexible, max. | 2.5 mm² | Sección de conexión del conductor, flexible, mín. (AWG) | AWG 26 |
| Sección de conexión del conductor, flexible, máx. (AWG) | AWG 14 | Sección del conductor, flexible con terminales tubulares DIN 46228/4, mín. | 0.14 mm² |
| Sección del conductor, flexible con terminales tubulares DIN 46228/4, máx. | 1.5 mm² | Sección de conexión del conductor, flexible, term. tub. (DIN 46228-1), min. | 0.5 mm² |
| Sección de conexión del conductor, flexible, term. tub. (DIN 46228-1), max. | 1.5 mm² | Dimens. caña destornillador | 0,6 x 3,5 mm |

### Clasificaciones

| | | | |
|---|---|---|---|
| ETIM 8.0 | EC001437 | ETIM 9.0 | EC001437 |
| ETIM 10.0 | EC001437 | ECLASS 14.0 | 27-37-16-01 |
| ECLASS 15.0 | 27-37-16-01 | | |

# TRPL 24VDC 1NO

**Weidmüller Interface GmbH & Co. KG**
Klingenbergstraße 26
D-32758 Detmold
Germany

www.weidmueller.com

## Drawings

### Similar a la ilustración

### Esquema de conexiones

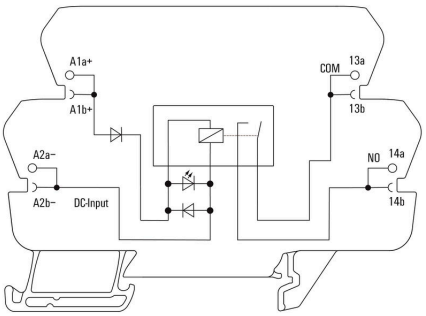


### Graph

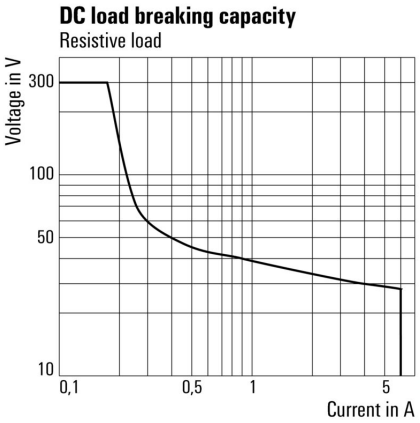


Curva de límite de carga DC Carga óhmica

### Graph

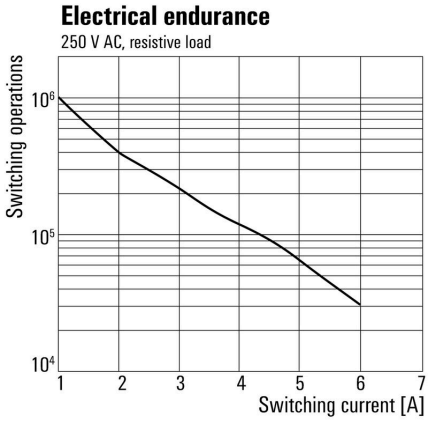


Vida útil eléctrica230 V AC carga óhmica

### Dimensional drawing

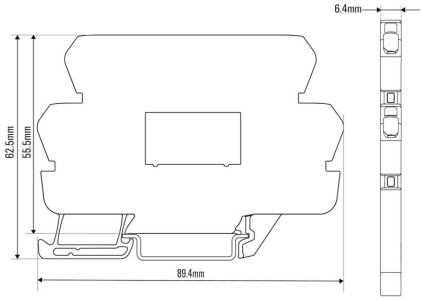

Weidmüller Interface GmbH & Co. KG
Klingenbergstraße 26
D-32758 Detmold
Germany

www.weidmueller.com

# Drawings

## Miscellaneous

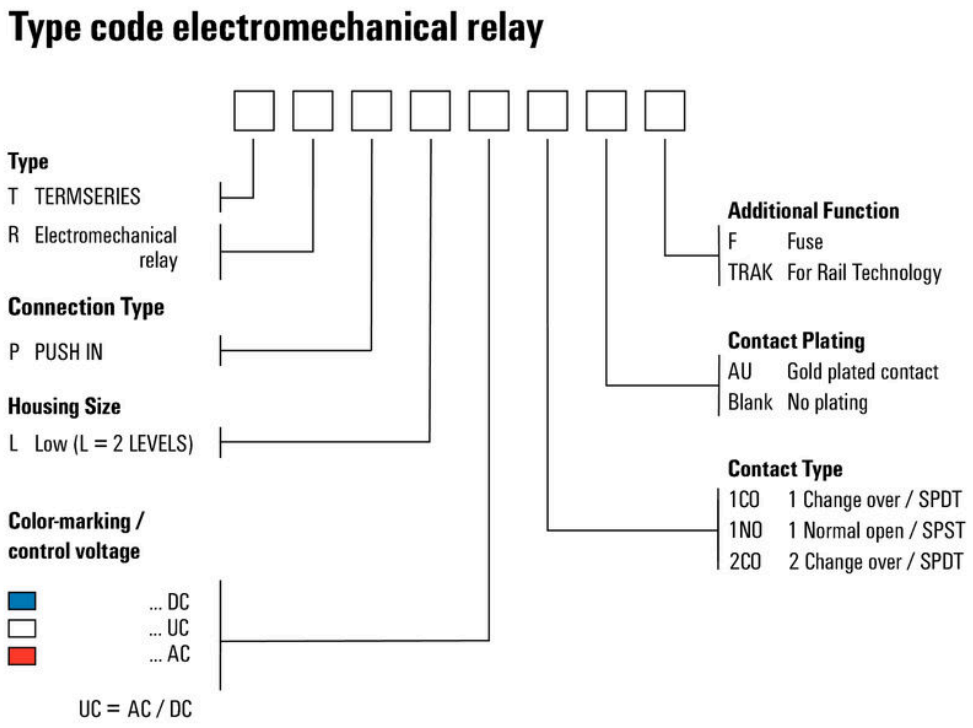


Códigos de tipo

Weidmüller Interface GmbH & Co. KG
Klingenbergstraße 26
D-32758 Detmold
Germany

www.weidmueller.com

# Accessories

## Sin imprimir

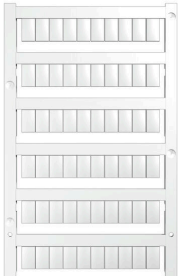

Los señalizadores WS son el complemento perfecto para los bornes de la serie W. Gracias a la compatibilidad del sistema, se pueden usar las etiquetas WS también en la serie I y la serie Z. La gran superficie de señalización permite grandes cadenas de caracteres y la distribución del texto en varias líneas.
Los señalizadores WS están especialmente indicados para etiquetas con largas cadenas personalizadas de caracteres. Gracias al formato MultiCard de eficacia demostrada, ahora es posible la impresión con impresoras PrintJet ADVANCED o plotter.
• Montaje en tiras o individual
• Señalizadores en formato MultiCard
Impresión especial: Envíe un archivo del software de señalización M-Print PRO o M-Print PRO Online (sin instalación) con sus especificaciones de señalización.

### Datos generales para pedido

| | | |
|---|---|---|
| Tipo | WS 10/6 M MC NE WS | Versión |
| Código | 1818400000 | WS, Terminal marker, 10 x 6 mm, Paso en mm (P): 6.00 Weidmueller, |
| GTIN (EAN) | 4032248310876 | Allen-Bradley, blanco |
| Cantidad | 600 ST | |

## Conexiones transversales

Conexiones transversales ajustables
Aumenta la flexibilidad de tus conexiones transversales. La CONEXIÓN TRANSVERSAL TERMSERIES (TCC) permite conexiones transversales ajustables individualmente con hasta 51 polos. La cantidad máxima de polos enchufables se ha aumentado a 32 polos.
El material que se debe desaislar se puede acortar a la longitud necesaria muy fácilmente. Las conexiones transversales convencen gracias a su fácil manejo y visibilidad, además de sus posibilidades de conexión universal. Una malla adicional evita que el muelle se deforme durante el montaje.
• Conexión transversal ajustable individualmente con 51 polos
• Barra adicional para evitar la deformación del muelle
• Aumento de la conexión transversal: posibilidad de hasta 32 polos
• Resistencia a vibraciones

### Datos generales para pedido

| | | |
|---|---|---|
| Tipo | TCC 6.4/51 RD | Versión |
| Código | 2556410000 | TERMSERIES, Conexión transversal |
| GTIN (EAN) | 4050118566925 | |
| Cantidad | 10 ST | |
| Tipo | TCC 6.4/51 OR | Versión |
| Código | 2556370000 | TERMSERIES, Conexión transversal |
| GTIN (EAN) | 4050118566680 | |
| Cantidad | 10 ST | |

Weidmüller Interface GmbH & Co. KG
Klingenbergstraße 26
D-32758 Detmold
Germany

www.weidmueller.com

## Accessories

| | | |
|---|---|---|
| Tipo | TCC 6.4/51 BL | Versión |
| Código | 2556450000 | TERMSERIES, Conexión transversal |
| GTIN (EAN) | 4050118566963 | |
| Cantidad | 10 ST | |
| Tipo | TCC 6.4/51 BK | Versión |
| Código | 2556490000 | TERMSERIES, Conexión transversal |
| GTIN (EAN) | 4050118567007 | |
| Cantidad | 10 ST | |
| Tipo | TCC 6.4/2 OR | Versión |
| Código | 2556350000 | TERMSERIES, Conexión transversal |
| GTIN (EAN) | 4050118566826 | |
| Cantidad | 10 ST | |
| Tipo | TCC 6.4/2 BL | Versión |
| Código | 2556430000 | TERMSERIES, Conexión transversal |
| GTIN (EAN) | 4050118566949 | |
| Cantidad | 10 ST | |
| Tipo | TCC 6.4/2 BK | Versión |
| Código | 2556470000 | TERMSERIES, Conexión transversal |
| GTIN (EAN) | 4050118566987 | |
| Cantidad | 10 ST | |
| Tipo | TCC 6.4/10 RD | Versión |
| Código | 2556400000 | TERMSERIES, Conexión transversal |
| GTIN (EAN) | 4050118566918 | |
| Cantidad | 10 ST | |
| Tipo | TCC 6.4/10 OR | Versión |
| Código | 2556360000 | TERMSERIES, Conexión transversal |
| GTIN (EAN) | 4050118566673 | |
| Cantidad | 10 ST | |
| Tipo | TCC 6.4/10 BL | Versión |
| Código | 2556440000 | TERMSERIES, Conexión transversal |
| GTIN (EAN) | 4050118566956 | |
| Cantidad | 10 ST | |
| Tipo | TCC 6.4/10 BK | Versión |
| Código | 2556480000 | TERMSERIES, Conexión transversal |
| GTIN (EAN) | 4050118566994 | |
| Cantidad | 10 ST | |
| Tipo | TCC 12.8/26 RD | Versión |
| Código | 2556420000 | TERMSERIES, Conexión transversal |
| GTIN (EAN) | 4050118566932 | |
| Cantidad | 10 ST | |
| Tipo | TCC 12.8/26 OR | Versión |
| Código | 2556380000 | TERMSERIES, Conexión transversal |
| GTIN (EAN) | 4050118566697 | |
| Cantidad | 10 ST | |
| Tipo | TCC 12.8/26 BL | Versión |
| Código | 2556460000 | TERMSERIES, Conexión transversal |
| GTIN (EAN) | 4050118566970 | |
| Cantidad | 10 ST | |
| Tipo | TCC 12.8/26 BK | Versión |
| Código | 2556500000 | TERMSERIES, Conexión transversal |
| GTIN (EAN) | 4050118567014 | |
| Cantidad | 10 ST | |

Weidmüller Interface GmbH & Co. KG
Klingenbergstraße 26
D-32758 Detmold
Germany

www.weidmueller.com

# Accessories

| | | |
|---|---|---|
| Tipo | TCC 6.4/2 RD | Versión |
| Código | 2556390000 | TERMSERIES, Conexión transversal |
| GTIN (EAN) | 4050118566901 | |
| Cantidad | 10 ST | |

## Destornillador de pala plana

Destornillador para tornillos de cabeza ranurada, SDI DIN 7437, ISO 2380/2, accionamiento según DIN 5264, ISO 2380/1, mango blando SoftFinish

### Datos generales para pedido

| | | |
|---|---|---|
| Tipo | SDIS 0.6X3.5X100 | Versión |
| Código | 2749810000 | Destornillador, Anchura de caña (B): 3.5 mm, Longitud de caña: 100 |
| GTIN (EAN) | 4050118897012 | mm, Solidez de caña (A): 0.6 mm |
| Cantidad | 1 ST | |
| Tipo | SDS 0.6X3.5X100 | Versión |
| Código | 2749340000 | Destornillador, Anchura de caña (B): 3.5 mm, Longitud de caña: 100 |
| GTIN (EAN) | 4050118895568 | mm, Solidez de caña (A): 0.6 mm |
| Cantidad | 1 ST | |

## Adaptadores de interfaz

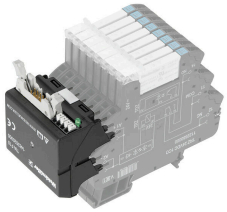

Cableado de señales más rápido con menos espacio
Para reducir los tiempos de cableado, se utilizan conductores confeccionados entre el sistema de control y el nivel de interfaz que se conectan simplemente al adaptador TERMSERIES. Gracias a ello, se reducen considerablemente los tiempos de producción en la fabricación de armarios eléctricos. El adaptador tiene un ajuste universal y ofrece excelentes ventajas de aprovechamiento del espacio en combinación con productos TERMSERIES de contornos idénticos.

- Menor tiempo de cableado gracias al concepto "plug-and-play" con cables prefabricados
- Se puede aplicar a los lados de entrada y salida de los relés TERMSERIES
- Listo para usar con lógica de conmutación positiva y negativa
- Gran ahorro de espacio debido al ajuste universal a otros productos TERMSERIES

### Datos generales para pedido

| | | |
|---|---|---|
| Tipo | TIA F10 | Versión |
| Código | 1463520000 | TERMSERIES, Adaptador, Conector de 10 polos según |
| GTIN (EAN) | 4050118323535 | DIN EN 60603-13, palanca de bloqueo larga, Número de circuitos de |
| Cantidad | 1 ST | señales: 8, Tensión nominal DC : 24 V, Corriente nominal (por circuito |
| | | de señales): 125 mA |

# TRPL 24VDC 1NO

**Weidmüller Interface GmbH & Co. KG**
Klingenbergstraße 26
D-32758 Detmold
Germany

www.weidmueller.com

## Accessories

| | | |
|---|---|---|
| Tipo | TIA SUBD 15S | Versión |
| Código | 1463530000 | TERMSERIES, Adaptador, Sub-D, 15 polos, DIN 41652 / IEC 60807, |
| GTIN (EAN) | 4050118323542 | Número de circuitos de señales: 8, Tensión nominal DC : 24 V, |
| Cantidad | 1 ST | Corriente nominal (por circuito de señales): 125 mA |

### Adaptador de interfaz TERMSERIES

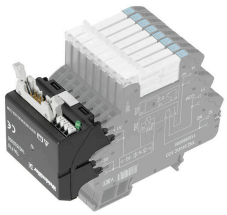

Cableado de señales más rápido con menos espacio
Para reducir los tiempos de cableado, se utilizan conductores confeccionados entre el sistema de control y el nivel de interfaz que se conectan simplemente al adaptador TERMSERIES. Gracias a ello, se reducen considerablemente los tiempos de producción en la fabricación de armarios eléctricos. El adaptador tiene un ajuste universal y ofrece excelentes ventajas de aprovechamiento del espacio en combinación con productos TERMSERIES de contornos idénticos.

- Menor tiempo de cableado gracias al concepto "plug-and-play" con cables prefabricados
- Se puede aplicar a los lados de entrada y salida de los relés TERMSERIES
- Listo para usar con lógica de conmutación positiva y negativa
- Gran ahorro de espacio debido al ajuste universal a otros productos TERMSERIES

### Datos generales para pedido

| | | |
|---|---|---|
| Tipo | TIAL F10 | Versión |
| Código | 1463540000 | TERMSERIES, Adaptador, Conector de 10 polos según |
| GTIN (EAN) | 4050118323559 | DIN EN 60603-13, palanca de bloqueo larga, Número de circuitos de |
| Cantidad | 1 ST | señales: 8, Tensión nominal DC : 24 V, Corriente nominal (por circuito |
| | | de señales): 125 mA |
| Tipo | TIAL F20 | Versión |
| Código | 1463550000 | TERMSERIES, Adaptador, Conector de 20 polos según |
| GTIN (EAN) | 4050118331783 | DIN EN 60603-13, palanca de bloqueo larga, Número de circuitos |
| Cantidad | 1 ST | de señales: 16, Tensión nominal DC : 24 V, Corriente nominal (por |
| | | circuito de señales): 60 mA |

Weidmüller Interface GmbH & Co. KG
Klingenbergstraße 26
D-32758 Detmold
Germany

www.weidmueller.com

# Accessories

## Separador

Separadores versátiles
Los separadores se pueden usar para agrupar las señales de forma visual, para
aislar módulos eléctricamente y para insertar señalizaciones para obtener una mejor visión general. Esto los convierte en
un accesorio especialmente versátil. Los separadores aumentan
las distancias de separación y de fuga entre dos módulos, aumentando así
la tensión de aislamiento nominal entre dos módulos de hasta 600 V. Los
separadores dobles se pueden marcar con señalizadores WAD5 o WS10/5 y
permiten conexiones transversales continuas. La instalación resulta más fácil gracias a las
perforaciones para breakout individual de los canales de conexión transversal.

- Las placas de partición separan visualmente los grupos entre sí
- Muescas para breakout individual de los canales de conexión cruzada
- Las placas de partición ofrecen aislamiento entre dos módulos aumentando las distancias de separación y de fuga de hasta 600 V

### Datos generales para pedido

| | | |
|---|---|---|
| Tipo | TW TXS/TXZ R3.2 | Versión |
| Código | 1240800000 | TERMSERIES, Separador |
| GTIN (EAN) | 4050118028188 | |
| Cantidad | 10 ST | |
| Tipo | TXL PP | Versión |
| Código | 2774090000 | TERMSERIES-compact, Separador |
| GTIN (EAN) | 4064675037866 | |
| Cantidad | 10 ST | |

## Módulo de alimentación

Bornes de paso de ajuste preciso
Los bornes de ajuste preciso permiten conducir potenciales del lado de control al lado de carga
y viceversa. Debido a la compatibilidad con el TERMSERIES, hay un sistema de prueba uniforme con un grifo de prueba estandarizado.

### Datos generales para pedido

| | | |
|---|---|---|
| Tipo | TXPL FT | Versión |
| Código | 2774080000 | TERMSERIES-compact, Borne de paso, PUSH IN |
| GTIN (EAN) | 4064675037859 | |
| Cantidad | 1 ST | |

# TRPL 24VDC 1NO

**Weidmüller Interface GmbH & Co. KG**
Klingenbergstraße 26
D-32758 Detmold
Germany

www.weidmueller.com

## Accessories

### Bornes de alimentación

Terminales de alimentación que ahorran espacio
Para facilitar la alimentación de potenciales neutros o negativos en la entrada de potenciales conmutados en la salida. Las conexiones transversales permiten una conexión que ahorra espacio de sensores y actuadores sin bloques de bornes de paso adicionales.

### Datos generales para pedido

| | | |
|---|---|---|
| Tipo | TXPL S | Versión |
| Código | 2774100000 | TERMSERIES-compact, Módulo de alimentación, PUSH IN |
| GTIN (EAN) | 4064675037873 | |
| Cantidad | 1 ST | |