# Hoja técnica

## SL 5.08HC/03/180F 4.5SN BK BX

**Weidmüller Interface GmbH & Co. KG**
Klingenbergstraße 26
D-32758 Detmold
Germany

www.weidmueller.com

### Imagen de producto

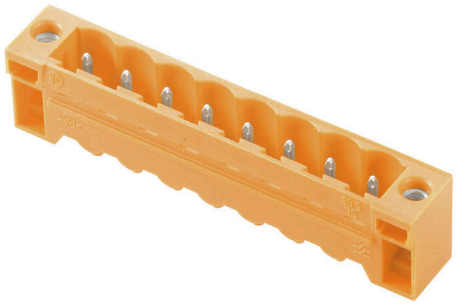

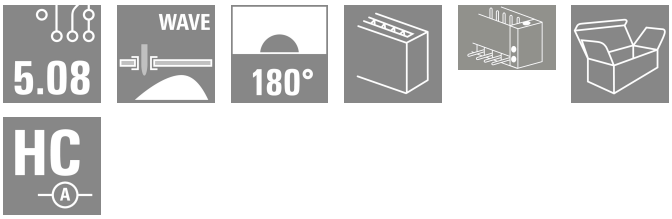


Similar a la ilustración

Conectores macho en plástico reforzado con fibra de vidrio con dirección de salida recta, optimizados para el proceso de soldadura por ola. La sujeción lateral (F) se puede atornillar en la respectiva contrapieza o en la placa de circuito impreso. No se necesitan tornillos adicionales para conectar la placa c. i. cuando se usa la versión con sujeción lateral con pin de soldadura (LF). Al mismo tiempo, se protegen los puntos de soldadura frente a la tensión mecánica. Todos los conectores macho pueden codificarse manualmente o solicitarse precodificados. HC = Alta intensidad

### Datos generales para pedido

| | |
|---|---|
| Versión | Conector para placa c.i., Conector macho, Brida, Conexión por soldadura THT, 5.08 mm, Número de polos: 3, 180°, Longitud del terminal de soldadura (l): 4.5 mm, estañado, negro, Caja |
| Código | 2547380000 |
| Tipo | SL 5.08HC/03/180F 4.5SN BK BX |
| GTIN (EAN) | 4050118557169 |
| Cantidad | 72 Pieza |
| Valores característicos del producto | IEC: 400 V / 24 A<br>UL: 300 V / 18.5 A |
| Embalaje | Caja |

# Hoja técnica

## SL 5.08HC/03/180F 4.5SN BK BX

**Weidmüller Interface GmbH & Co. KG**
Klingenbergstraße 26
D-32758 Detmold
Germany

www.weidmueller.com

# Datos técnicos

### Homologaciones

| | |
|---|---|
| Homologaciones | |
| ROHS | Conformidad |

### Dimensiones y pesos

| | | | |
|---|---|---|---|
| Profundidad | 8.5 mm | Profundidad (pulgadas) | 0.3346 inch |
| Altura | 16.5 mm | Altura (pulgadas) | 0.6496 inch |
| Altura construcción baja | 12 mm | Anchura | 25.24 mm |
| Anchura (pulgadas) | 0.9937 inch | Peso neto | 1.9 g |

### Conformidad medioambiental del producto

| | | |
|---|---|---|
| Estado de cumplimiento de la directiva RoHS | Conforme sin exención | |
| REACH SVHC | Sin SVHC por encima del 0,1 % en peso | |
| Huella de carbono del producto | Desde la cuna hasta la puerta | 0,110 kg CO2 eq. |

### Especificaciones del sistema

| | | | | |
|---|---|---|---|---|
| Familia del producto | OMNIMATE Signal - Serie BL/SL 5.08 | | | |
| Tipo de conexión | Conexión de tarjetas | | | |
| Montaje sobre placas c.i. | Conexión por soldadura THT | | | |
| Paso en mm (P) | 5.08 mm | | | |
| Paso en pulgadas (P) | 0.200 " | | | |
| Angulo de salida | 180° | | | |
| Número de polos | 3 | | | |
| Número de terminales de soldadura por polo | 1 | | | |
| Longitud del terminal de soldadura (l) | 4.5 mm | | | |
| Tolerancia de longitud del pin de soldadura | +0.1 / -0.3 mm | | | |
| Dimensiones del pin de soldadura | d = 1,2 mm, octogonal | | | |
| Dimensiones del pin de soldadura = d tolerancia | 0 / -0,03 mm | | | |
| Diámetro de la perforación (D) | 1.4 mm | | | |
| L1 en mm | 10.16 mm | | | |
| L1 en pulgadas | 0.400 " | | | |
| Número de series | 1 | | | |
| Número de filas de polos | 1 | | | |
| Protección contra contacto según DIN VDE 57106 | no insertado con los dedos / insertado por presión de mano | | | |
| Protección contra contacto según DIN VDE 0470 | IP 20 insertado / IP 10 no insertado | | | |
| Tipo de protección | IP20 | | | |
| Resistencia de paso | ≤5 mΩ | | | |
| Codificable | Sí | | | |
| Ciclos de enchufado | 25 | | | |
| Fuerza de inserción/polo, máx. | 10 N | | | |
| Fuerza de extracción/polo, máx. | 7.5 N | | | |
| Par de apriete | Tipo de par | Tornillo de sujeción, Placa de circuito impreso | | |
| | Información de aplicación | Par de apriete | mín. | 0.15 Nm |
| | | | máx. | 0.2 Nm |

# Hoja técnica

## SL 5.08HC/03/180F 4.5SN BK BX

**Weidmüller Interface GmbH & Co. KG**
Klingenbergstraße 26
D-32758 Detmold
Germany

www.weidmueller.com

# Datos técnicos

| | | | |
|---|---|---|---|
| | | Tornillo recomendado | Número de pieza PTSC KA 2.2X4.5 WN1412 |

### Datos del material

| | | | |
|---|---|---|---|
| Materiales aislantes | PA GF | Color | negro |
| Carta de colores (similar) | RAL 9011 | Grupo de materiales aislantes | II |
| Índice de resistencia al encaminamiento eléctrico (CTI) | ≤ 600 | Moisture Level (MSL) | |
| Grado inflamabilidad según UL 94 | V-0 | Material de contacto | Aleación de Cu |
| Superficie de contacto | estañado | Estructura de capas de la conexión por soldadura | 1...3 µm Ni / 2...4 µm Sn matt |
| Estructura de capas del contacto del conector | 1...3 µm Ni / 2...4 µm Sn matt | Temperatura de almacenamiento, min. | -40 °C |
| Temperatura de almacenamiento, max. | 70 °C | Temperatura de servicio, min. | -50 °C |
| Temperatura de servicio, max. | 100 °C | Gama de temperatura, montaje, min. | -25 °C |
| Gama de temperatura, montaje, max. | 100 °C | | |

### Datos nominales conformes a IEC

| | | | |
|---|---|---|---|
| testado según la norma | IEC 60664-1, IEC 61984 | Corriente nominal, número de polos mín. (Tu=20 °C) | 24 A |
| Corriente nominal, número de polos máx. (Tu=20 °C) | 19 A | Corriente nominal, número de polos mín. (Tu=40 °C) | 21 A |
| Corriente nominal, número de polos máx. (Tu=40 °C) | 16.5 A | Tensión nominal con categoría de sobretensión/grado de polución II/2 | 400 V |
| Tensión nominal con categoría de sobretensión/grado de polución III/2 | 320 V | Tensión nominal con categoría de sobretensión/grado de polución III/3 | 250 V |
| Tensión nominal con categoría de sobretensión/grado de polución II/2 | 4000 V | Tensión nominal con categoría de sobretensión/grado de polución III/2 | 4 kV |
| Sobretensión de choque nominal con categoría de sobretensión/grado de polución III/3 | 4 kV | | |

### Datos nominales según CSA

| | | | |
|---|---|---|---|
| Instituto (CSA) | CSA | Núm. de certificación (CSA) | 200039-1121690 |
| Tensión nominal (Use Group B / CSA) | 300 V | Tensión nominal (Use group D / CSA) | 300 V |
| Intensidad nominal (Use Group B / CSA) | 18.5 A | Intensidad nominal (Use Group D / CSA) | 18.5 A |
| Referencia para valores de homologación | Las especificaciones son valores máximos; para más información, ver certificado de homologación. | | |

### Datos nominales según UL 1059

| | | | |
|---|---|---|---|
| Tensión nominal (Use Group B / UL 1059) | 300 V | Tensión nominal (Use Group D / UL 1059) | 300 V |
| Intensidad nominal (Use Group B / UL 1059) | 18.5 A | Intensidad nominal (Use Group D / UL 1059) | 10 A |

### Embalaje

| | | | |
|---|---|---|---|
| Embalaje | Caja | Longitud de VPE | 339.00 mm |
| Anchura VPE | 133.00 mm | Altura de VPE | 21.00 mm |

# Hoja técnica

## SL 5.08HC/03/180F 4.5SN BK BX

**Weidmüller Interface GmbH & Co. KG**
Klingenbergstraße 26
D-32758 Detmold
Germany

www.weidmueller.com

# Datos técnicos

### Indicación importante

| | |
|---|---|
| Conformidad con IPC | Conformidad: Los productos se diseñan, fabrican y entregan de conformidad con los estándares y normas reconocidas internacionalmente, y cumplen con las características especificadas en la hoja técnica o, según el producto, con las características decorativas de conformidad con la norma IPC-A-610 "Clase 2". Cualquier demanda sobre los productos se puede evaluar bajo solicitud. |
| Notas | • Additional variants on request<br>• Gold-plated contact surfaces on request<br>• Rated current related to rated cross-section & min. No. of poles.<br>• Diameter of solder eyelet D = 1.4+0.1mm<br>• Solder eyelet diameter D = 1.5 + 0.1 mm, from 9 poles<br>• P on drawing = pitch<br>• Rated data refer only to the component itself. Clearance and creepage distances to other components are to be designed in accordance with the relevant application standards.<br>• In accordance with IEC 61984, OMNIMATE-connectors are connectors without breaking capacity (COC). During designated use, connectors are not allowed to be engaged or disengaged when live or under load<br>• Long term storage of the product with average temperature of 50 °C and maximum humidity 70%, 36 months |

### Clasificaciones

| | | | |
|---|---|---|---|
| ETIM 8.0 | EC002637 | ETIM 9.0 | EC002637 |
| ETIM 10.0 | EC002637 | ECLASS 14.0 | 27-46-02-01 |
| ECLASS 15.0 | 27-46-02-01 | | |

# Hoja técnica

## SL 5.08HC/03/180F 4.5SN BK BX

**Weidmüller Interface GmbH & Co. KG**
Klingenbergstraße 26
D-32758 Detmold
Germany

www.weidmueller.com

# Dibujos

### Dimensional drawing

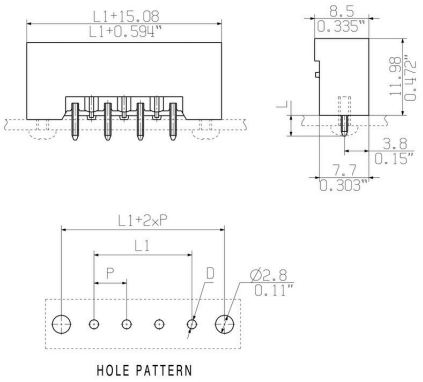


### Ventaja del producto

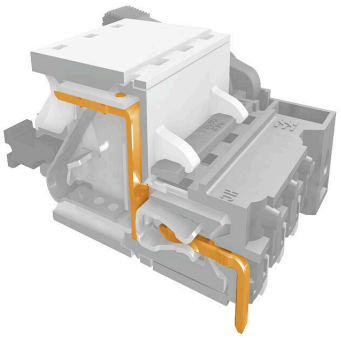

Safe power transmissionProven properties

### Graph

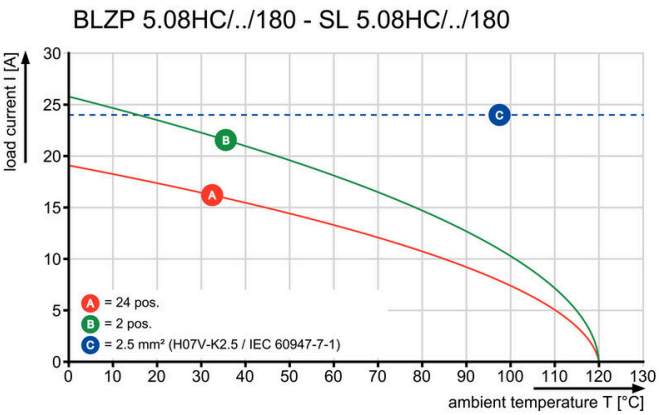


### Graph

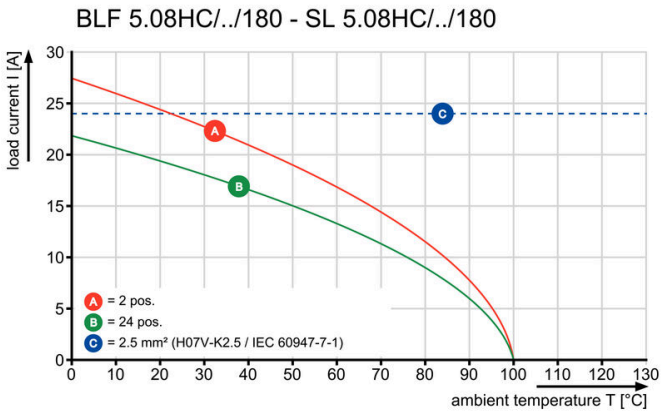


### Graph

