# Hoja técnica

## SAIV-M12BW-2/4-10U

**Weidmüller Interface GmbH & Co. KG**
Klingenbergstraße 26
D-32758 Detmold
Germany

www.weidmueller.com



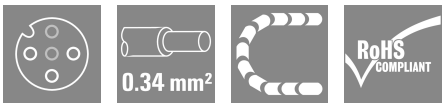


Los cables para sensores y actuadores se emplean para el cableado y la transmisión de energía y datos en diversas aplicaciones. El cable recubierto por extrusión permite una conexión de probada eficacia con el conector, ofreciendo resistencia a una amplia variedad de condiciones como humedad, polvo, calor, frío, golpes o vibraciones. Nuestros desarrolladores se han centrado específicamente en esta cuestión y han diseñado una amplia gama de cables para sensores y actuadores M8 y M12 destinada a satisfacer las necesidades de cualquier aplicación. Los cables para sensores y actuadores M12 se ofrecen de serie con tuercas de latón niquelado. No obstante, Weidmüller suministra también una variante con tuerca de acero inoxidable para el uso de nuestros productos en las condiciones ambientales más adversas. Esto permite operar en entornos donde los cables con tuercas M12 niqueladas se oxidarían y los cables con tuercas de plástico resultan inviables por razones mecánicas.
¿Hay algo que no hayas podido encontrar o que necesites aclarar? No dudes en contactar con nosotros.

### Datos generales para pedido

| | |
|---|---|
| Versión | Cable para sensores y actuadores, Abierto por un lado, M12, Número de polos : 4, 10 m, Conector hembra acodado, Apantallado: No, LED: No, Material de la funda: PUR, Halógenos: No |
| Código | 1939371000 |
| Tipo | SAIV-M12BW-2/4-10U |
| GTIN (EAN) | 4032248615643 |
| Cantidad | 1 Pieza |

# Hoja técnica

## SAIV-M12BW-2/4-10U

**Weidmüller Interface GmbH & Co. KG**
Klingenbergstraße 26
D-32758 Detmold
Germany

www.weidmueller.com

# Datos técnicos

### Homologaciones

| | |
|---|---|
| Homologaciones | |
| ROHS | Conformidad |
| UL File Number Search | Sitio web UL |
| N.º de certificado (cULus) | E307231 |

### Dimensiones y pesos

| | |
|---|---|
| Peso neto | 220 g |

### Conformidad medioambiental del producto

| | |
|---|---|
| Estado de cumplimiento de la directiva RoHS | Conforme con exención |
| Exención RoHS (si procede/conocida) | 6c |
| REACH SVHC | Lead 7439-92-1 |
| SCIP | 1c533b66-fcff-4da5-b89f-fd55fbf5cb55 |

### Datos técnicos del cable

| | | | |
|---|---|---|---|
| Longitud de cable | 10 m | Color de revestimiento | negro |
| Resistencia al aceite | Conforme a la norma IEC 60811:404 | Apto para cadena de arrastre | Sí |
| Sección del conductor | 0.34 mm² | Apantallado | No |
| Halógenos | No | Aislamiento | PP |
| Aceleración | 5 m/s² | Radio de flexión mín., con movimiento | 10 x diámetro del cable |
| Radio de flexión mín., fijo | 5 x diámetro del cable | Ciclos de flexión | 12 mi |
| Retardo de llama | In accordance with UL1581 UL / CUL FT2, Según la norma IEC 60332-2-2 | Velocidad | 5 m/s |
| Material de la funda | PUR | Longitud del cable configurable | No |
| Sin LABS | Sí | Resistente a hidrólisis y microbios | Sí |
| Funda de conformidad con el estilo UL AWM | 20549 (80 °C / 300 V) | Núcleo de conformidad con el estilo UL AWM | 10493 (80 °C / 300 V) |
| Reticulado por radiación | No | Resistencia a chispas de soldadura | No |
| Código de color | marrón, azul, negro | Resistencia a la torsión | 360 °/m |
| Gama de temperatura, fija | -40...80 °C | Resistente a las salpicaduras de soldadura | No |
| Ciclos de plegado a torsión | > 5 Mio. | Gama de temperatura, móvil | -25...80 °C |
| Longitud de torsión | 1 m | Número de polos | 4 |
| Diámetro exterior | 4.3 mm ± 0.2 mm | | |

### Datos técnicos generales

| | | | |
|---|---|---|---|
| Codificación | Codificación A | Rosca de conexión | M12 |
| Superficie de contacto | bañado en oro | LED | No |
| Versión | Conector hembra acodado | Material capotas | PUR |
| Resistencia del aislamiento | 108 Ω | Tensión nominal | 250 V |
| Corriente nominal | 4 A | Tipo de protección | IP65, IP66, IP67, IP68, atornillado |
| Ciclos de enchufado | ≥ 100 | Grado de polución | 3 |

# Hoja técnica

## SAIV-M12BW-2/4-10U

**Weidmüller Interface GmbH & Co. KG**
Klingenbergstraße 26
D-32758 Detmold
Germany

www.weidmueller.com

## Datos técnicos

| | | | |
|---|---|---|---|
| puenteado | 2/4 | Material del anillo roscado | Acero inoxidable 1.4404 (316L) |
| Rango de temperatura caja | -25…+85 °C | Par de apriete | M12: 0,8 - 1,2 Nm |

### Normas generales

| | | | |
|---|---|---|---|
| Conector norma | IEC 61076-2-101 | N.º de certificado (cULus) | E307231 |

### Normas

| | |
|---|---|
| Conector norma | IEC 61076-2-101 |

### Propiedades eléctricas

| | | | |
|---|---|---|---|
| Resistencia del aislamiento | 108 Ω | Tensión nominal | 250 V |

### Conector derecho

| | |
|---|---|
| Clavija de conexión derecha | extremo conductor libre |

### Conector izquierdo

| | |
|---|---|
| Clavija de conexión izquierda | M12, Con codificación A, IP69, contacto hembra, acodado 90°, Plástico, no apantallado |

### Clasificaciones

| | | | |
|---|---|---|---|
| ETIM 8.0 | EC001855 | ETIM 9.0 | EC001855 |
| ETIM 10.0 | EC001855 | ECLASS 14.0 | 27-06-03-11 |
| ECLASS 15.0 | 27-06-03-11 | | |

# SAIV-M12BW-2/4-10U

**Weidmüller Interface GmbH & Co. KG**
Klingenbergstraße 26
D-32758 Detmold
Germany

www.weidmueller.com

## Dibujos

### Dibujo acotado

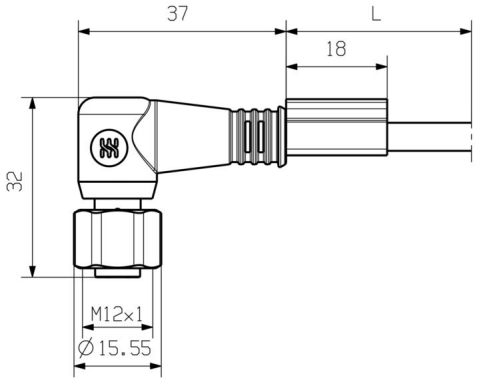


Angled socket

### Esquema de polos

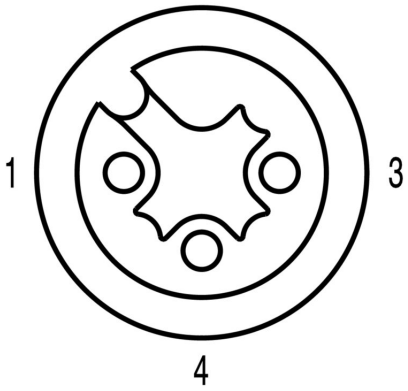


Socket

### Esquema de conexiones

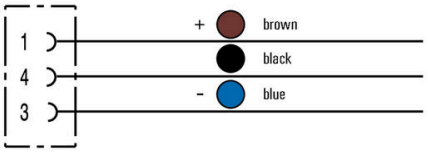


### La herramienta perfecta: Screwty ® con función de par de apriete

Light, securely screwed-in round plug-in connectors. Screwty set DM / VPE: 1 / Order No.: 1920000000 Adapters: M12, M12 F, M8, M8 F

Weidmüller Interface GmbH & Co. KG
Klingenbergstraße 26
D-32758 Detmold
Germany

www.weidmueller.com

## Dibujos

# SAIV-M12BW-2/4-10U

**Weidmüller Interface GmbH & Co. KG**
Klingenbergstraße 26
D-32758 Detmold
Germany

www.weidmueller.com

## Accesorios

### Herramientas de corte



Herramientas para cortar cables de hasta 8 mm, 12 mm, 14 mm y 22 mm de diámetro exterior. La geometría especial de la cuchilla permite un corte sin estrangulamiento de conductores de cobre y aluminio, con esfuerzo físico mínimo. Las herramientas para cortar (KT 8 to KT 22) incluyen además aislamiento de protección sometido a pruebas VDE y GS de hasta 1.000 V de conformidad con la normativa EN/IEC 60900.

#### Datos generales para pedido

| | | |
|---|---|---|
| Tipo | KT 8 | Versión |
| Código | 9002650000 | Herramientas para cortar, Alicate accionable con una mano |
| GTIN (EAN) | 4008190020163 | |
| Cantidad | 1 ST | |

### Herramientas



Pelamangueras para cables con aislamiento de PVC

#### Datos generales para pedido

| | | |
|---|---|---|
| Tipo | AM 12 | Versión |
| Código | 9030060000 | Herramientas, Pelamangueras |
| GTIN (EAN) | 4008190337827 | |
| Cantidad | 1 ST | |

### Herramienta para roscar prensaestopas Screwty® con función de par de apriete



La herramienta ideal para cualquier aplicación Screwty® es la herramienta multipropósito ideal para apretar todos los cables de actuador y sensores comunes. Screwty® facilita el trabajo con conectores redondos de difícil acceso. Permite aflojar y atornillar conectores simplemente girando con un esfuerzo reducido. Screwty® es una solución única y global que se adapta a la mayoría de los conductores y conectores de otros fabricantes (más del 90%). Screwty® se compone de una empuñadura con un adaptador estándar de 1/4 de pulgada. Por lo tanto, puede utilizarse para todos los tamaños: para los conectores enchufables M12 y M8 redondos, así como para los conectores personalizables M12F y M8F y para todos los conectores M23.

# SAIV-M12BW-2/4-10U

**Weidmüller Interface GmbH & Co. KG**
Klingenbergstraße 26
D-32758 Detmold
Germany

www.weidmueller.com

## Accesorios

### Datos generales para pedido

| | | |
|---|---|---|
| Tipo | SCREWTY-M12-DM | Versión |
| Código | 1900001000 | Herramienta de atornillado para conductores M12 recubiertos por |
| GTIN (EAN) | 4032248436408 | extrusión |
| Cantidad | 1 ST | |

| | | |
|---|---|---|
| Tipo | SAI-SCREWTY BOX | Versión |
| Código | 1939180000 | Herramienta de atornillado |
| GTIN (EAN) | 4032248615506 | |
| Cantidad | 1 ST | |

### Herramientas




- Herramientas para desaislar con auto-ajuste automático
- Para cables flexibles y rígidos
- Perfecta para ingeniería mecánica e instalaciones, ingeniería y tráfico ferroviarios, energía eólica, tecnología robótica, protección contra explosiones, así como el sector marítimo, offshore y construcción naval
- Longitud de desaislado ajustable por tope
- Apertura automática de las mordazas de apriete después del desaislado
- Los conductores individuales no se abren
- Ajustable a diferentes grosores de conductor
- Cables de doble aislamiento en dos pasos sin ajuste especial
- Unidad de corte fija y autoajustable
- Vida útil prolongada
- Diseño ergonómico optimizado

### Datos generales para pedido

| | | |
|---|---|---|
| Tipo | STRIPPER 6-16 RED-LINE | Versión |
| Código | 9203110000 | Herramientas para desaislar y para cortar |
| GTIN (EAN) | 4032248541423 | |
| Cantidad | 1 ST | |

# SAIV-M12BW-2/4-10U

**Weidmüller Interface GmbH & Co. KG**
Klingenbergstraße 26
D-32758 Detmold
Germany

www.weidmueller.com

## Accesorios

### Sin imprimir

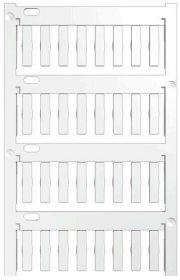

TM-I es un tipo de señalizador reconocido y renombrado en el sector de la tecnología de control del tráfico.
Está disponible en varias longitudes diferentes para la señalización individual con series largas de caracteres.
Fácil separación y manipulación gracias al campo de señalización. El montaje previo de los manguitos y su posterior equipamiento con etiquetas ofrece una excelente versatilidad.
El contorno especial del TM-I permite un montaje sencillo y un posicionamiento firme. Compatible con distintos manguitos existentes en el mercado. Gracias al formato MultiCard, las etiquetas pueden imprimirse de manera rápida y cómoda con una impresora PrintJet CONNECT, un plotter o con un rotulador STI.

- Fácil separación y manipulación gracias al campo de señalización.
- Señalizador reconocido y de reconocido prestigio en el sector de la tecnología de control del tráfico
- El montaje previo de los manguitos y su posterior equipamiento con etiquetas ofrece una excelente versatilidad
- Sistema no apto para la señalización mediante P-Ink o rotulador STI con manguitos CLI T

Impresión especial: Envíe un archivo del software de señalización M-Print PRO o M-Print PRO Online (sin instalación) con sus especificaciones de señalización.

### Datos generales para pedido

| | | |
|---|---|---|
| Tipo | TM-I 18 MC NE WS | Versión |
| Código | 1718431044 | TM-I, Señalizadores conectores, 1.5 - 22 mm, 18 x 4 mm, blanco |
| GTIN (EAN) | 4008190349011 | |
| Cantidad | 320 ST | |
| Tipo | TM-I 18 MC NE GE | Versión |
| Código | 1718431687 | TM-I, Señalizadores conectores, 1.5 - 22 mm, 18 x 4 mm, amarillo |
| GTIN (EAN) | 4008190349028 | |
| Cantidad | 320 ST | |