Hoja técnica

HDC 40D TOBU 1PG21G

Weidmüller Interface GmbH & Co. KG
Klingenbergstraße 26
D-32758 Detmold
Germany

www.weidmueller.com

IP65

Gracias a una aleación especial para moldeado a presión y a un sellado aplicado en varias capas, las cajas HDC están perfectamente protegidas.
El sofisticado sistema de enclavamiento está realizado en acero inoxidable. Eso significa una larga vida útil y resistencia a la corrosión y a los golpes.
El enclavamiento de las carcasas ofrece seguridad integral. Nuestro sistema de resortes único y patentado permite un enclavamiento seguro entre base y capota y la protege contra una apertura involuntaria.
La señalización con láser permite la identificación con solo un vistazo. Para poder asignar rápidamente los productos, la señalización duradera mediante láser se ha realizado directamente sobre la caja.
Las bases y capotas RockStar® IP65 / NEMA tipo 4X de Weidmüller son la mejor elección cuando se necesitan cajas industriales con un nivel de protección IP65.

Datos generales para pedido

Versión	HDC - cajas, Tamaño de instalación: 6, Tipo de protección: IP65, en estado conectado, Entrada del cable parte superior, Caja de conector, Enclavamiento lateral en la parte inferior, alto, Dimensiones de las entradas de cable: PG 21
Código	1656630000
Tipo	HDC 40D TOBU 1PG21G
GTIN (EAN)	4008190409647
Cantidad	1 Pieza

HDC 40D TOBU 1PG21G

Weidmüller Interface GmbH & Co. KG
Klingenbergstraße 26
D-32758 Detmold
Germany

www.weidmueller.com

Datos técnicos

Homologaciones

Homologaciones	
ROHS	Conformidad
UL File Number Search	Sitio web UL
Núm. de certificación (cURus)	E92202

Dimensiones y pesos

Profundidad	93.3 mm	Profundidad (pulgadas)	3.6732 inch
Altura	76 mm	Altura (pulgadas)	2.9921 inch
Anchura	57.8 mm	Anchura (pulgadas)	2.2756 inch
Peso neto	239.36 g		

Temperaturas

Temperatura límite	-40 °C ... 125 °C

Conformidad medioambiental del producto

Estado de cumplimiento de la directiva RoHS	Conforme sin exención	
REACH SVHC	Sin SVHC por encima del 0,1 % en peso	
Resistencia química	Sustancia	Acetona
	Resistencia química	Con resistencia limitada
	Sustancia	Aceite de perforación
	Resistencia química	Resistente
	Sustancia	Diésel
	Resistencia química	Resistente
	Sustancia	Alcohol etílico
	Resistencia química	Resistente
	Sustancia	Aceite de transmisión
	Resistencia química	Resistente
	Sustancia	Aceite hidráulico
	Resistencia química	Resistente
	Sustancia	Refrigerante
	Resistencia química	Resistente
	Sustancia	Bencina de petróleo
	Resistencia química	Resistente
	Sustancia	Transpiración
	Resistencia química	Resistente
	Sustancia	Gasolina Premium
	Resistencia química	Con resistencia limitada
	Sustancia	Agua
	Resistencia química	Resistente
	Sustancia	UV
	Resistencia química	Inestable
	Sustancia	Ozono
	Resistencia química	Inestable

Datos generales

Superficie	Esmalte en polvo	Tipo de protección	IP65, en estado conectado

HDC 40D TOBU 1PG21G

Weidmüller Interface GmbH & Co. KG
Klingenbergstraße 26
D-32758 Detmold
Germany

www.weidmueller.com

Datos técnicos

Dimensiones

Entrada de cable	con tuerca	Anchura capota C	43 mm
Longitud, caja	93.3 mm	Altura capota B	76 mm

Versión

Dimensiones de las entradas de cable	PG 21	Parte superior/Parte inferior/Tapa	Parte superior
Tapa	sin tapa	Número de entradas de cable en la parte superior	1
Número de entradas de cable en la parte lateral	0	Versión, cajas	Entrada del cable parte superior, Caja de conector
Versión, sistema de cierre	Enclavamiento lateral en la parte inferior	Diseño	alto
Tamaño de instalación	6	Entrada de cable	con tuerca
Tipo	Conector macho	Tipo de enclavamiento	Enclavamiento lateral
Junta	sin estanqueidad	Tuercas (internas)	PG 21
Color (RAL)	RAL 7035	BG	6
Indicado para ModuPlug®	Sí		

Clasificaciones

ETIM 8.0	EC000437	ETIM 9.0	EC000437
ETIM 10.0	EC000437	ECLASS 14.0	27-44-02-02
ECLASS 15.0	27-44-02-02		

HDC 40D TOBU 1PG21G

Weidmüller Interface GmbH & Co. KG
Klingenbergstraße 26
D-32758 Detmold
Germany

www.weidmueller.com

Dibujos

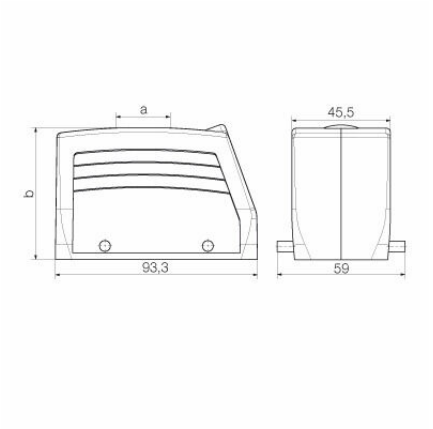

HDC 40D TOBU 1PG21G

Weidmüller Interface GmbH & Co. KG
Klingenbergstraße 26
D-32758 Detmold
Germany

www.weidmueller.com

Accesorios

Tapa

Gracias a una aleación especial para moldeado a presión y a un sellado aplicado en varias capas, las cajas HDC están perfectamente protegidas.
El sofisticado sistema de enclavamiento está realizado en acero inoxidable. Eso significa una larga vida útil y resistencia a la corrosión y a los golpes.
El enclavamiento de las carcasas ofrece seguridad integral. Nuestro sistema de resortes único y patentado permite un enclavamiento seguro entre base y capota y la protege contra una apertura involuntaria.
La señalización con láser permite la identificación con solo un vistazo. Para poder asignar rápidamente los productos, la señalización duradera mediante láser se ha realizado directamente sobre la caja.
Las bases y capotas RockStar® IP65 / NEMA tipo 4X de Weidmüller son la mejor elección cuando se necesitan cajas industriales con un nivel de protección IP65.

Datos generales para pedido

Tipo	HDC 16B DMDQ 2QB	Versión
Código	1665270000	HDC - cajas, Tamaño de instalación: 6, Tipo de protección: IP65, en
GTIN (EAN)	4008190421977	estado conectado, Tapa para la parte superior, Enclavamiento lateral
Cantidad	1 ST	en la parte inferior, Estándar, Dimensiones de las entradas de cable:
		none

Capotas cerradas

Gracias a una aleación especial para moldeado a presión y a un sellado aplicado en varias capas, las cajas HDC están perfectamente protegidas.
El sofisticado sistema de enclavamiento está realizado en acero inoxidable. Eso significa una larga vida útil y resistencia a la corrosión y a los golpes.
El enclavamiento de las carcasas ofrece seguridad integral. Nuestro sistema de resortes único y patentado permite un enclavamiento seguro entre base y capota y la protege contra una apertura involuntaria.
La señalización con láser permite la identificación con solo un vistazo. Para poder asignar rápidamente los productos, la señalización duradera mediante láser se ha realizado directamente sobre la caja.
Las bases y capotas RockStar® IP65 / NEMA tipo 4X de Weidmüller son la mejor elección cuando se necesitan cajas industriales con un nivel de protección IP65.

Datos generales para pedido

Tipo	HDC 16B KBU 1PG21G	Versión
Código	1657270000	HDC - cajas, Tamaño de instalación: 6, Tipo de protección: IP65, en
GTIN (EAN)	4008190410322	estado conectado, Capota cerrada, Enclavamiento lateral en la parte
Cantidad	1 ST	inferior, Estándar, Dimensiones de las entradas de cable: PG 21
Tipo	HDC 40D KBU 1PG21G	Versión
Código	1657310000	HDC - cajas, Tamaño de instalación: 6, Tipo de protección: IP65, en
GTIN (EAN)	4008190410360	estado conectado, Capota cerrada, Enclavamiento lateral en la parte
Cantidad	1 ST	inferior, alto, Dimensiones de las entradas de cable: PG 21

HDC 40D TOBU 1PG21G

Weidmüller Interface GmbH & Co. KG
Klingenbergstraße 26
D-32758 Detmold
Germany

www.weidmueller.com

Accesorios

Tipo	HDC 40D KBU 1M32G	Versión
Código	1787190000	HDC - cajas, Tamaño de instalación: 6, Tipo de protección: IP65, en
GTIN (EAN)	4032248204533	estado conectado, Capota cerrada, Enclavamiento lateral en la parte
Cantidad	1 ST	inferior, alto, Dimensiones de las entradas de cable: M 32
Tipo	HDC 40D KBU 1M25G	Versión
Código	1787200000	HDC - cajas, Tamaño de instalación: 6, Tipo de protección: IP65, en
GTIN (EAN)	4032248204540	estado conectado, Capota cerrada, Enclavamiento lateral en la parte
Cantidad	1 ST	inferior, alto, Dimensiones de las entradas de cable: M 25
Tipo	HDC 40D KBU 1PG29G	Versión
Código	1967670000	HDC - cajas, Tamaño de instalación: 6, Tipo de protección: IP65, en
GTIN (EAN)	4032248670178	estado conectado, Capota cerrada, Enclavamiento lateral en la parte
Cantidad	1 ST	inferior, alto, Dimensiones de las entradas de cable: PG 29
Tipo	HDC 40D KBU 2M32G N	Versión
Código	2545510000	HDC - cajas, Tamaño de instalación: 6, Tipo de protección: IP65, en
GTIN (EAN)	4050118558333	estado conectado, Capota cerrada, Enclavamiento lateral en la parte
Cantidad	1 ST	inferior, alto, Dimensiones de las entradas de cable: PG 29
Tipo	HDC 40D KBU 1M25G N	Versión
Código	2559890000	HDC - cajas, Tamaño de instalación: 6, Tipo de protección: IP65, en
GTIN (EAN)	4050118676440	estado conectado, Capota cerrada, Enclavamiento lateral en la parte
Cantidad	1 ST	inferior, alto, Dimensiones de las entradas de cable: PG 29
Tipo	HDC 40D KBU 1M32G N	Versión
Código	2559900000	HDC - cajas, Tamaño de instalación: 6, Tipo de protección: IP65, en
GTIN (EAN)	4050118673265	estado conectado, Capota cerrada, Enclavamiento lateral en la parte
Cantidad	1 ST	inferior, alto, Dimensiones de las entradas de cable: PG 29

Base abierta

Gracias a una aleación especial para moldeado a presión y a un sellado aplicado en varias capas, las cajas HDC están perfectamente protegidas.
El sofisticado sistema de enclavamiento está realizado en acero inoxidable. Eso significa una larga vida útil y resistencia a la corrosión y a los golpes.
El enclavamiento de las carcasas ofrece seguridad integral. Nuestro sistema de resortes único y patentado permite un enclavamiento seguro entre base y capota y la protege contra una apertura involuntaria.
La señalización con láser permite la identificación con solo un vistazo. Para poder asignar rápidamente los productos, la señalización duradera mediante láser se ha realizado directamente sobre la caja.
Las bases y capotas RockStar® IP65 / NEMA tipo 4X de Weidmüller son la mejor elección cuando se necesitan cajas industriales con un nivel de protección IP65.

Datos generales para pedido

Tipo	HDC 16B ABU	Versión
Código	1208600000	HDC - cajas, Tamaño de instalación: 6, Tipo de protección: IP65,
GTIN (EAN)	4008190881351	en estado conectado, Base abierta, Enclavamiento lateral en la
Cantidad	1 ST	parte inferior, Enclavamiento lateral no reemplazable, Estándar,
		Dimensiones de las entradas de cable: none
Tipo	HDC 16B ABU N	Versión
Código	2488590000	HDC - cajas, Tamaño de instalación: 6, Tipo de protección: IP65, en
GTIN (EAN)	4050118541526	estado conectado, Base abierta, Enclavamiento lateral en la parte
Cantidad	1 ST	inferior, Estándar, Dimensiones de las entradas de cable: none

HDC 40D TOBU 1PG21G

Weidmüller Interface GmbH & Co. KG
Klingenbergstraße 26
D-32758 Detmold
Germany

www.weidmueller.com

Accesorios

Base cerrada

Gracias a una aleación especial para moldeado a presión y a un sellado aplicado en varias capas, las cajas HDC están perfectamente protegidas.
El sofisticado sistema de enclavamiento está realizado en acero inoxidable. Eso significa una larga vida útil y resistencia a la corrosión y a los golpes.
El enclavamiento de las carcasas ofrece seguridad integral. Nuestro sistema de resortes único y patentado permite un enclavamiento seguro entre base y capota y la protege contra una apertura involuntaria.
La señalización con láser permite la identificación con solo un vistazo. Para poder asignar rápidamente los productos, la señalización duradera mediante láser se ha realizado directamente sobre la caja.
Las bases y capotas RockStar® IP65 / NEMA tipo 4X de Weidmüller son la mejor elección cuando se necesitan cajas industriales con un nivel de protección IP65.

Datos generales para pedido

Tipo	HDC 16B SBU 1PG21G	Versión
Código	1656720000	HDC - cajas, Tamaño de instalación: 6, Tipo de protección: IP65, en
GTIN (EAN)	4008190409739	estado conectado, Carcasa básica, Enclavamiento lateral en la parte
Cantidad	1 ST	inferior, Estándar, Dimensiones de las entradas de cable: PG 21
Tipo	HDC 16B SBU 2PG21G	Versión
Código	1656730000	HDC - cajas, Tamaño de instalación: 6, Tipo de protección: IP65, en
GTIN (EAN)	4008190409746	estado conectado, Carcasa básica, Enclavamiento lateral en la parte
Cantidad	1 ST	inferior, Estándar, Dimensiones de las entradas de cable: PG 21
Tipo	HDC 40D SBU 2PG21G	Versión
Código	1656810000	HDC - cajas, Tamaño de instalación: 6, Tipo de protección: IP65, en
GTIN (EAN)	4008190409821	estado conectado, Carcasa básica, Enclavamiento lateral en la parte
Cantidad	1 ST	inferior, alto, Dimensiones de las entradas de cable: PG 21
Tipo	HDC 40D SBU 1PG29G	Versión
Código	1656830000	HDC - cajas, Tamaño de instalación: 6, Tipo de protección: IP65, en
GTIN (EAN)	4008190409845	estado conectado, Carcasa básica, Enclavamiento lateral en la parte
Cantidad	1 ST	inferior, alto, Dimensiones de las entradas de cable: PG 29
Tipo	HDC 40D SBU 2PG29G	Versión
Código	1656840000	HDC - cajas, Tamaño de instalación: 6, Tipo de protección: IP65, en
GTIN (EAN)	4008190409852	estado conectado, Carcasa básica, Enclavamiento lateral en la parte
Cantidad	1 ST	inferior, alto, Dimensiones de las entradas de cable: PG 29
Tipo	HDC 40D SBU 2M32G	Versión
Código	1787110000	HDC - cajas, Tamaño de instalación: 6, Tipo de protección: IP65, en
GTIN (EAN)	4032248204458	estado conectado, Carcasa básica, Enclavamiento lateral en la parte
Cantidad	1 ST	inferior, alto, Dimensiones de las entradas de cable: M 32
Tipo	HDC 40D SBU 2M25G	Versión
Código	1787120000	HDC - cajas, Tamaño de instalación: 6, Tipo de protección: IP65, en
GTIN (EAN)	4032248204465	estado conectado, Carcasa básica, Enclavamiento lateral en la parte
Cantidad	1 ST	inferior, alto, Dimensiones de las entradas de cable: M 25
Tipo	HDC 16B SBU 2M25G	Versión
Código	1788240000	HDC - cajas, Tamaño de instalación: 6, Tipo de protección: IP65, en
GTIN (EAN)	4032248205776	estado conectado, Carcasa básica, Enclavamiento lateral en la parte
Cantidad	1 ST	inferior, Estándar, Dimensiones de las entradas de cable: M 25

Weidmüller Interface GmbH & Co. KG
Klingenbergstraße 26
D-32758 Detmold
Germany

www.weidmueller.com

Accesorios

Tipo	HDC 16B SBU 1M25G	Versión
Código	1899980000	HDC - cajas, Tamaño de instalación: 6, Tipo de protección: IP65, en
GTIN (EAN)	4032248520718	estado conectado, Carcasa básica, Enclavamiento lateral en la parte
Cantidad	1 ST	inferior, Estándar, Dimensiones de las entradas de cable: M 25
Tipo	HDC 40D SBU 1M25G	Versión
Código	1902970000	HDC - cajas, Tamaño de instalación: 6, Tipo de protección: IP65, en
GTIN (EAN)	4032248592951	estado conectado, Carcasa básica, Enclavamiento lateral en la parte
Cantidad	1 ST	inferior, alto, Dimensiones de las entradas de cable: M 25
Tipo	HDC 40D SBU 1M32G	Versión
Código	1902990000	HDC - cajas, Tamaño de instalación: 6, Tipo de protección: IP65, en
GTIN (EAN)	4032248592968	estado conectado, Carcasa básica, Enclavamiento lateral en la parte
Cantidad	1 ST	inferior, alto, Dimensiones de las entradas de cable: M 32
Tipo	HDC 16B SBU 1M25G N	Versión
Código	2560740000	HDC - cajas, Tamaño de instalación: 6, Tipo de protección: IP65, en
GTIN (EAN)	4050118673234	estado conectado, Carcasa básica, Enclavamiento lateral en la parte
Cantidad	1 ST	inferior, Estándar, Dimensiones de las entradas de cable: M 25
Tipo	HDC 40D SBU 1PG29G N	Versión
Código	2560770000	HDC - cajas, Tamaño de instalación: 6, Tipo de protección: IP65, en
GTIN (EAN)	4050118893595	estado conectado, Carcasa básica, Enclavamiento lateral en la parte
Cantidad	1 ST	inferior, alto, Dimensiones de las entradas de cable: PG 21
Tipo	HDC 16B SBU 2M25G N	Versión
Código	2560930000	HDC - cajas, Tamaño de instalación: 6, Tipo de protección: IP65, en
GTIN (EAN)	4050118673531	estado conectado, Carcasa básica, Enclavamiento lateral en la parte
Cantidad	1 ST	inferior, Estándar, Dimensiones de las entradas de cable: M 25
Tipo	HDC 16B SBU 1PG21G N	Versión
Código	2560940000	HDC - cajas, Tamaño de instalación: 6, Tipo de protección: IP65, en
GTIN (EAN)	4050118676716	estado conectado, Carcasa básica, Enclavamiento lateral en la parte
Cantidad	1 ST	inferior, Estándar, Dimensiones de las entradas de cable: PG 21
Tipo	HDC 16B SBU 2PG21G N	Versión
Código	2560950000	HDC - cajas, Tamaño de instalación: 6, Tipo de protección: IP65, en
GTIN (EAN)	4050118676921	estado conectado, Carcasa básica, Enclavamiento lateral en la parte
Cantidad	1 ST	inferior, Estándar, Dimensiones de las entradas de cable: PG 21
Tipo	HDC 40D SBU 2M25G N	Versión
Código	2561020000	HDC - cajas, Tamaño de instalación: 6, Tipo de protección: IP65, en
GTIN (EAN)	4050118676914	estado conectado, Carcasa básica, Enclavamiento lateral en la parte
Cantidad	1 ST	inferior, alto, Dimensiones de las entradas de cable: PG 21
Tipo	HDC 40D SBU 1M32G N	Versión
Código	2561030000	HDC - cajas, Tamaño de instalación: 6, Tipo de protección: IP65, en
GTIN (EAN)	4050118676464	estado conectado, Carcasa básica, Enclavamiento lateral en la parte
Cantidad	1 ST	inferior, alto, Dimensiones de las entradas de cable: PG 21
Tipo	HDC 40D SBU 2M32G N	Versión
Código	2561040000	HDC - cajas, Tamaño de instalación: 6, Tipo de protección: IP65, en
GTIN (EAN)	4050118676457	estado conectado, Carcasa básica, Enclavamiento lateral en la parte
Cantidad	1 ST	inferior, alto, Dimensiones de las entradas de cable: PG 21

HDC 40D TOBU 1PG21G

Weidmüller Interface GmbH & Co. KG
Klingenbergstraße 26
D-32758 Detmold
Germany

www.weidmueller.com

Accesorios

Versión IP68

Además de la amplia gama de cajas, Weidmüller ofrece un amplio abanico de prensaestopas aptos para multitud de aplicaciones.
Los prensaestopas de latón, plástico y acero inoxidable cumplen los requisitos de protección IP más diversos, lo que los hace aptos para cualquier caja de tipo industrial. Dependiendo de la serie de prensaestopas y de la aplicación, los prensaestopas se homologan y prueban según las normas VDE, UL, UR, cULus, DNV GL o EN 45545.

Datos generales para pedido

Tipo	VG 21-MS68	Versión
Código	1569110000	VG MS (prensaestopas de latón estándar), Prensaestopas, recto, PG
GTIN (EAN)	4008190168469	21, 7.2 mm, OD min. 13 - OD max. 18 mm, IP54, IP66, IP67, IP68 - 5
Cantidad	25 ST	bar (30 min), IP69K, laton, niquelado
Tipo	VG 21-K68	Versión
Código	1569020000	VG K (prensaestopas de plástico estándar), Prensaestopas, recto, PG
GTIN (EAN)	4008190032234	21, 11 mm, OD min. 13 - OD max. 18 mm, IP54, IP66, IP67, IP68 - 5
Cantidad	25 ST	bar (30 min), Poliamida 6