Hoja técnica

SAIL-ZW-VSA-0.3U

Weidmüller Interface GmbH & Co. KG
Klingenbergstraße 26
D-32758 Detmold
Germany

www.weidmueller.com



Datos generales para pedido

Versión	Cable para válvulas (preparado), Con. recto - Con. para válvulas, Tipo A (18 mm), M12 = A, Longitud de cable: 0.3 m, PUR, negro
Código	1332340030
Tipo	SAIL-ZW-VSA-0.3U
GTIN (EAN)	4099987266345
Cantidad	1 Pieza
Estado de entrega	Este artículo no estará disponible en el futuro.
Última fecha de pedido	2027-02-28T00:00:00+01:00

Hoja técnica

SAIL-ZW-VSA-0.3U

Weidmüller Interface GmbH & Co. KG
Klingenbergstraße 26
D-32758 Detmold
Germany

www.weidmueller.com

Datos técnicos

Dimensiones y pesos

Peso neto	20 g

Datos técnicos del cable

Longitud de cable	0.3 m	Color de revestimiento	negro
Función PE	Sí	Apto para cadena de arrastre	Sí
Sección del conductor	0.34 mm²	Apantallado	No
Halógenos	No	Aceleración	5 m/s²
Radio de flexión mín., con movimiento	10 x diámetro del cable	Radio de flexión mín., fijo	5 x diámetro del cable
Ciclos de flexión	3 Mio	Velocidad	200 m/min
Material de la funda	PUR	Longitud del cable configurable	No
Reticulado por radiación	No	Resistencia a chispas de soldadura	Sí
Resistencia a la torsión	180 °/m	Gama de temperatura, fija	-40...90 °C
Resistente a las salpicaduras de soldadura	Sí	Gama de temperatura, móvil	-30...90 °C
Número de polos	5 (4 + PE)	Diámetro exterior	5 mm ± 0.2 mm

Datos técnicos generales

Codificación	Tipo A (18 mm), M12 = A	Rosca de conexión	Conector macho M12
LED	Sí	Versión	Con. recto - Con. para válvulas
Material de contacto	CuSn, Plateado, CuZn, bañado en oro	Tensión nominal	24 V
Corriente nominal	4 A	calibre de llave	13 mm
Tipo de protección	IP65, IP67, IP68, atornillado	Ciclos de enchufado	≥ 100
Material del anillo roscado	laton, niquelado	Circuitos de protección	Diodo supresor
Rango de temperatura caja	-30...+90 °C	Par de apriete	Tornillo de sujeción M3: 0,4 Nm, M12: 1.0 Nm

Conector izquierdo

Clavija de conexión izquierda	M12, Con codificación A, Número de polos: 5, contacto macho, recto, conector, no apantallado

Clasificaciones

ETIM 8.0	EC001855	ETIM 9.0	EC001855
ETIM 10.0	EC001855	ECLASS 14.0	27-06-03-12
ECLASS 15.0	27-06-03-12		

SAIL-ZW-VSA-0.3U

Weidmüller Interface GmbH & Co. KG
Klingenbergstraße 26
D-32758 Detmold
Germany

www.weidmueller.com

Dibujos

Dibujo acotado

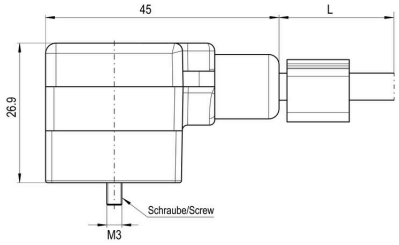

Dibujo acotado

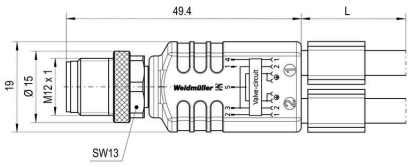

Esquema de polos

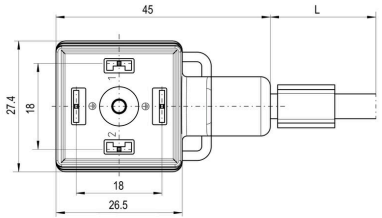

Esquema de polos

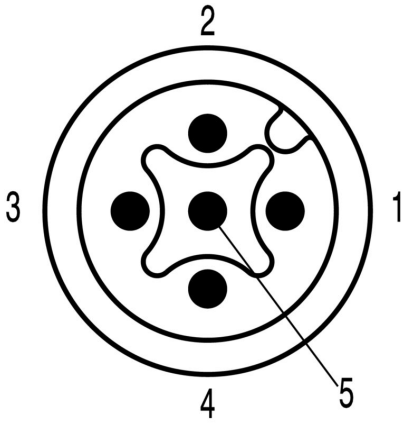

Esquema de conexiones

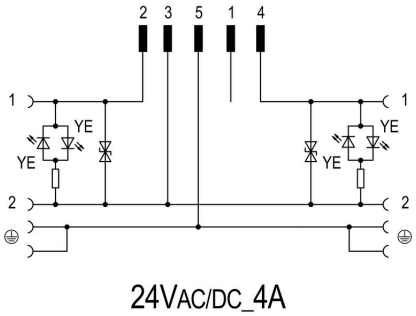

24VAC/DC_4A