Hoja técnica

# SV 7.62HP/05/270MSF4 SC/08R SN BK BX

**Weidmüller Interface GmbH & Co. KG**
Klingenbergstraße 26
D-32758 Detmold
Germany

www.weidmueller.com

## Imagen de producto

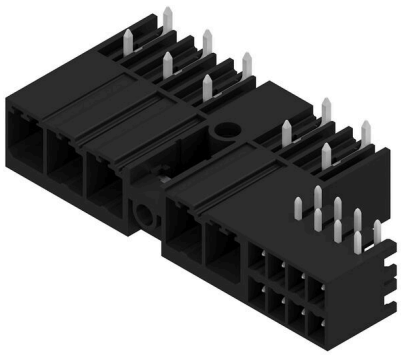

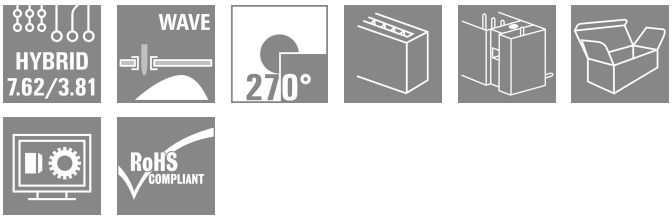


Combinación de conector macho de 270° con contactos de potencia y señal, incl. enclavamiento mediante sujeción intermedia con autobloqueo, con un paso de 7,62. Permite la conexión simultánea de potencia, señales y apantallamiento EMC (opcional). Perfecto para conectar servoaccionamientos y accionamientos asíncronos. Cumple los requerimientos de la norma IEC 61800-5-1 y admite homologación UL conforme a UL840
600 V en combinación con el conector hembra BVF 7.62HP/...BCF..R...
Sin un conector hembra, la cara enchufable garantiza una protección frente al contacto con los dedos mínima de >3 mm con 20 N de presión en el ensayo.
En comparación con las soluciones convencionales, la sujeción intermedia con autobloqueo reduce el espacio necesario en un ancho de paso.
Opcional bajo demanda: sin sujeción lateral, con sujeción adicional con tornillos o con sujeción por soldadura.

### Datos generales para pedido

| | |
|---|---|
| Versión | Conector para placa c.i., Conector macho, cerrado lateralmente, Sujeción lateral intermedia, Conexión por soldadura THT, 7.62 mm, Número de polos: 5, 270°, Longitud del terminal de soldadura (l): 3.5 mm, estañado, negro, Caja |
| Código | 1156430000 |
| Tipo | SV 7.62HP/05/270MSF4 SC/08R SN BK BX |
| GTIN (EAN) | 4032248943142 |
| Cantidad | 30 Pieza |
| Valores característicos del producto | IEC: 1000 V / 41 A<br>UL: 300 V / 35 A |
| Embalaje | Caja |

# SV 7.62HP/05/270MSF4 SC/08R SN BK BX

**Weidmüller Interface GmbH & Co. KG**
Klingenbergstraße 26
D-32758 Detmold
Germany

www.weidmueller.com

## Datos técnicos

### Homologaciones

| | |
|---|---|
| Homologaciones | |
| ROHS | Conformidad |
| UL File Number Search | Sitio web UL |
| Núm. de certificación (cURus) | E60693 |

### Dimensiones y pesos

| | | | |
|---|---|---|---|
| Profundidad | 28.3 mm | Profundidad (pulgadas) | 1.1142 inch |
| Altura | 14.9 mm | Altura (pulgadas) | 0.5866 inch |
| Altura construcción baja | 11.4 mm | Anchura | 61.93 mm |
| Anchura (pulgadas) | 2.4382 inch | Peso neto | 2 g |

### Conformidad medioambiental del producto

| | |
|---|---|
| Estado de cumplimiento de la directiva RoHS | Conforme sin exención |
| REACH SVHC | Sin SVHC por encima del 0,1 % en peso |

### Especificaciones del sistema

| | | | |
|---|---|---|---|
| Familia del producto | OMNIMATE Power - Serie BV/SV 7.62HP | Tipo de conexión | Conexión de tarjetas |
| Montaje sobre placas c.i. | Conexión por soldadura THT | Paso en mm (P) | 7.62 mm |
| Paso en pulgadas (P) | 0.300 " | Angulo de salida | 270° |
| Número de polos | 5 | Número de terminales de soldadura por polo | 2 |
| Longitud del terminal de soldadura (l) | 3.5 mm | Tolerancia de longitud del pin de soldadura | +0.1 / -0.3 mm |
| Dimensiones del pin de soldadura | 0,8 x 1,0 mm | Diámetro de la perforación (D) | 1.4 mm |
| Tolerancia de diámetro de la perforación (D) | + 0,1 mm | L1 en mm | 38.10 mm |
| L1 en pulgadas | 1.500 " | L2 en mm | 11.43 mm |
| L2 en pulgadas | 0.450 " | Número de series | 1 |
| Número de filas de polos | 1 | Protección contra contacto según DIN VDE 57106 | safe to back of hand above the printed circuit board |
| Protección contra contacto según DIN VDE 0470 | IP 20 | Resistencia de paso | 2,00 mΩ |
| Codificable | Sí | Par de apriete para sujeción por tornillo, mín. | 0.2 Nm |
| Par de apriete para sujeción por tornillo, máx. | 0.3 Nm | Ciclos de enchufado | 25 |
| Fuerza de inserción/polo, máx. | 12 N | Fuerza de extracción/polo, máx. | 7 N |

### Datos del material

| | | | |
|---|---|---|---|
| Materiales aislantes | PA GF | Color | negro |
| Carta de colores (similar) | RAL 9011 | Grupo de materiales aislantes | I |
| Índice de resistencia al encaminamiento eléctrico (CTI) | ≥ 600 | Moisture Level (MSL) | |
| Grado inflamabilidad según UL 94 | V-0 | Material de contacto | Aleación de Cu |

# SV 7.62HP/05/270MSF4 SC/08R SN BK BX

**Weidmüller Interface GmbH & Co. KG**
Klingenbergstraße 26
D-32758 Detmold
Germany

www.weidmueller.com

## Datos técnicos

| | | | |
|---|---|---|---|
| Superficie de contacto | estañado | Estructura de capas de la conexión por soldadura | 1...3 µm Ni / 4...6 µm Sn matt |
| Estructura de capas del contacto del conector | 1...3 µm Ni / 4...6 µm Sn matt | Temperatura de almacenamiento, min. | -40 °C |
| Temperatura de almacenamiento, max. | 70 °C | Temperatura de servicio, min. | -50 °C |
| Temperatura de servicio, max. | 130 °C | Gama de temperatura, montaje, min. | -25 °C |
| Gama de temperatura, montaje, max. | 130 °C | | |

### Datos nominales conformes a IEC

| | | | |
|---|---|---|---|
| testado según la norma | IEC 60664-1, IEC 61984 | Corriente nominal, número de polos mín. (Tu=20 °C) | 41 A |
| Corriente nominal, número de polos máx. (Tu=20 °C) | 41 A | Corriente nominal, número de polos mín. (Tu=40 °C) | 41 A |
| Corriente nominal, número de polos máx. (Tu=40 °C) | 41 A | Tensión nominal con categoría de sobretensión/grado de polución II/2 | 1000 V |
| Tensión nominal con categoría de sobretensión/grado de polución III/2 | 630 V | Tensión nominal con categoría de sobretensión/grado de polución III/3 | 630 V |
| Tensión nominal con categoría de sobretensión/grado de polución II/2 | 6 kV | Tensión nominal con categoría de sobretensión/grado de polución III/2 | 6 kV |
| Sobretensión de choque nominal con categoría de sobretensión/grado de polución III/3 | 6 kV | Resistencia a corrientes de corta duración | 3 x 1s mit 420 A |

### Datos nominales según CSA

| | | | |
|---|---|---|---|
| Instituto (CSA) | CSA | Núm. de certificación (CSA) | 200039-1121690 |
| Tensión nominal (Use Group B / CSA) | 300 V | Tensión nominal (Use Group C / CSA) | 300 V |
| Tensión nominal (Use group D / CSA) | 600 V | Intensidad nominal (Use Group B / CSA) | 33 A |
| Intensidad nominal (Use Group C / CSA) | 33 A | Intensidad nominal (Use Group D / CSA) | 5 A |
| Referencia para valores de homologación | Las especificaciones son valores máximos; para más información, ver certificado de homologación. | | |

### Datos nominales según UL 1059

| | | | |
|---|---|---|---|
| Instituto (cURus) | CURUS | Núm. de certificación (cURus) | E60693 |
| Tensión nominal (Use Group B / UL 1059) | 300 V | Tensión nominal (Use Group C / UL 1059) | 300 V |
| Tensión nominal (Use Group D / UL 1059) | 600 V | Intensidad nominal (Use Group B / UL 1059) | 35 A |
| Intensidad nominal (Use Group C / UL 1059) | 33 A | Intensidad nominal (Use Group D / UL 1059) | 5 A |
| Distancia de fuga, mín. | 9.6 mm | Distancia en el aire, mín. | 6.9 mm |
| Referencia para valores de homologación | Las especificaciones son valores máximos; para más información, ver certificado de homologación. | | |

### Embalaje

| | | | |
|---|---|---|---|
| Embalaje | Caja | Longitud de VPE | 349.00 mm |
| Anchura VPE | 135.00 mm | Altura de VPE | 40.00 mm |

### Especificaciones de sistema - Placa híbrida | Datos técnicos

| | | |
|---|---|---|
| Paso en mm (híbrido) | nominal | 3.81 mm |
| | Componente híbrido | Signal |

# SV 7.62HP/05/270MSF4 SC/08R SN BK BX

**Weidmüller Interface GmbH & Co. KG**
Klingenbergstraße 26
D-32758 Detmold
Germany

www.weidmueller.com

## Datos técnicos

| | | | |
|---|---|---|---|
| Paso en mm (señal) | 3.81 mm | | |
| Paso en pulgadas (híbrido) | nominal | 0.15 " | |
| | Componente híbrido | Signal | |
| Paso en pulgadas (Señal) | 0.15 " | | |
| Número de polos (híbrido) | nominal | 8 | |
| | Componente híbrido | Signal | |
| Número de polos (Señal) | 8 | | |
| Número de terminales de soldadura por polo (híbrido) | Componente híbrido | Signal | |
| | nominal | 1 | |
| Número de terminales de soldadura por polo (Señal) | 1 | | |
| Dimensiones del terminal de soldadura (híbrido) | Dimensiones del pin de soldadura | 0,8 x 0,8 mm | |
| | Componente híbrido | Signal | |
| Dimensiones del pin de soldadura (señal) | 0.8 x 0.8 mm | | |
| Dimensiones del terminal de soldadura = d tolerancia (híbrido) | Dimensiones del pin de soldadura = d tolerancia | Tolerancia inferior preestablecida (revela el mínimo) | -0,03 |
| | | Tolerancia superior preestablecida (revela el máximo) | +0,01 |
| | | Tolerancia, unidad | mm |
| | Componente híbrido | Signal | |
| Dimensiones del terminal de soldadura = d tolerancia (señal) | -0,03 / +0,01 mm | | |
| Diámetro de la perforación (híbrido) | Componente híbrido | Signal | |
| | nominal | 1.3 mm | |
| Diámetro orificio placa circuito impreso (Señal) | 1.3 mm | | |
| Tolerancia del diámetro de la perforación (híbrido) | Componente híbrido | Signal | |
| | Tolerancia de diámetro de la perforación (D) | ± 0,1 mm | |
| | Tolerancia de diámetro de la perforación (D) | + 0,1 mm | |
| Tolerancia diámetro orificio placa circuito impreso (señal) | ± 0.1 mm | | |
| L2 en mm | 11.43 mm | | |
| L2 en pulgadas | 0.450 " | | |
| Número de filas (híbrido) | Componente híbrido | Signal | |
| Número de filas (señal) | 2 | | |
| Material de contacto (híbrido) | Componente híbrido | Signal | |
| | Material de contacto | CuMg | |
| Material de contacto (señal) | CuMg | | |
| Superficie de contacto (híbrido) | Componente híbrido | Signal | |
| | Superficie de contacto | estañado | |
| Superficie de contacto (señal) | tinned | | |
| Estructura de capas de la conexión por soldadura (híbrido) | Estructura de capas de la conexión por soldadura | Material | Ni |
| | | Grosor de capa | mín. 1 µm |
| | | | máx. 3 µm |
| | | Material | Sn |
| | | Grosor de capa | mín. 4 µm |
| | | | máx. 8 µm |
| | Componente híbrido | Signal | |
| Estructura de capas de la conexión por soldadura (señal) | 1-3 µm Ni / 4-8 µm Sn | | |
| Estructura de capas del contacto del conector (híbrido) | Estructura de capas del contacto del conector | Material | Ni |
| | | Grosor de capa | mín. 1 µm |
| | | | máx. 3 µm |
| | | Material | Sn |
| | | Grosor de capa | mín. 4 µm |
| | | | máx. 8 µm |
| | Componente híbrido | Signal | |

# SV 7.62HP/05/270MSF4 SC/08R SN BK BX

**Weidmüller Interface GmbH & Co. KG**
Klingenbergstraße 26
D-32758 Detmold
Germany

www.weidmueller.com

## Datos técnicos

| | | |
|---|---|---|
| Estructura de capas del contacto del conector (señal) | 1-3 µm Ni / 4-8 µm Sn | |
| Tensión nominal para clase de sobretensión / grado de polución II/2 (híbrido) | Componente híbrido | Signal |
| | nominal | 320 V |
| Tensión nominal para clase de sobretensión / grado de polución II/2 (Señal) | 320 V | |
| Tensión nominal para clase de sobretensión / grado de polución III/2 (híbrido) | Componente híbrido | Signal |
| | nominal | 160 V |
| Tensión nominal para clase de sobretensión / grado de polución III/2 (Señal) | 160 V | |
| Tensión nominal para clase de sobretensión / grado de polución III/3 (híbrido) | Componente híbrido | Signal |
| | nominal | 160 V |
| Tensión nominal para clase de sobretensión / grado de polución III/3 (Señal) | 160 V | |
| Sobretensión de choque nominal para clase de sobretensión / grado de polución II/2 (híbrido) | Componente híbrido | Signal |
| | nominal | 2.5 kV |
| Sobretensión de choque nominal para clase de sobretensión / grado de polución II/2 (Señal) | 2.5 kV | |
| Sobretensión de choque nominal para clase de sobretensión / grado de polución III/2 (híbrido) | Componente híbrido | Signal |
| | nominal | 2.5 kV |
| Sobretensión de choque nominal para clase de sobretensión / grado de polución III/2 (Señal) | 2.5 kV | |
| Sobretensión de choque nominal para clase de sobretensión / grado de polución III/3 (híbrido) | Componente híbrido | Signal |
| | nominal | 2.5 kV |
| Sobretensión de choque nominal para clase de sobretensión / grado de polución III/3 (Señal) | 2.5 kV | |
| Corriente nominal, número de polos (Tu=40 °C) (híbrido) | Componente híbrido | Signal |
| | mín. | 12.7 A |
| Corriente nominal, número de polos (Tu=20 °C) (híbrido) | Componente híbrido | Signal |
| | mín. | 14.2 A |
| Corriente momentánea máxima (híbrido) | Resistencia a corrientes de corta duración | 3 x 1s mit 80 A |
| | Componente híbrido | Signal |
| Resistencia a corriente momentánea máxima (señal) | 3 x 1s with 80 A | |
| Distancia de fuga (híbrido) | Componente híbrido | Signal |
| | mín. | 4.38 mm |
| Distancia en el aire (híbrido) | Componente híbrido | Signal |
| | mín. | 3.6 mm |
| Tensión nominal (Use group B / CSA) (híbrido) | Componente híbrido | Signal |
| | nominal | 300 V |
| Tensión nominal (Use group B / CSA) (Señal) | 300 V | |
| Tensión nominal (Use group C / CSA) (híbrido) | Componente híbrido | Signal |
| | nominal | 50 V |
| Tensión nominal (Use group C / CSA) (Señal) | 50 V | |
| Intensidad nominal (Use group B / CSA) (Híbrido) | Componente híbrido | Signal |
| | nominal | 9 A |
| Tensión nominal (Use group B / CSA) (Señal) | 9 A | |

# SV 7.62HP/05/270MSF4 SC/08R SN BK BX

**Weidmüller Interface GmbH & Co. KG**
Klingenbergstraße 26
D-32758 Detmold
Germany

www.weidmueller.com

## Datos técnicos

| | | |
|---|---|---|
| Intensidad nominal (Use group C / CSA) (Híbrido) | Componente híbrido | Signal |
| | nominal | 9 A |
| Intensidad nominal (Use Group C /CSSA (Señal) | 9 A | |
| Intensidad nominal (Use group D / CSA) (Híbrido) | Componente híbrido | Signal |
| | nominal | 9 A |
| Intensidad nominal (Use group D) (Señal) | 9 A | |
| Tensión nominal (Use group B / UL 1059) (Híbrido) | Componente híbrido | Signal |
| | nominal | 300 V |
| Tensión nominal (Use group B / UL 1059) (Señal) | 300 V | |
| Tensión nominal (Use group C / UL 1059) (Híbrido) | Componente híbrido | Signal |
| | nominal | 50 V |
| Tensión nominal (Use group C / UL 1059] (Señal) | 50 V | |
| Tensión nominal (Use group D / UL 1059) (híbrido) | Componente híbrido | Signal |
| Intensidad nominal (Use group B / UL 1059) (híbrido) | Componente híbrido | Signal |
| | nominal | 5 A |
| Intensidad nominal (Use group B / UL 1059) (Señal) | 5 A | |
| Intensidad nominal (Use group B) (híbrido) | Componente híbrido | Signal |
| | nominal | 5 A |
| Intensidad nominal (Use group C / UL 1059) (Señal) | 5 A | |
| Intensidad nominal (Use group D / UL 1059) (híbrido) | Componente híbrido | Signal |

### Indicación importante

| | |
|---|---|
| Conformidad con IPC | Conformidad: Los productos se diseñan, fabrican y entregan de conformidad con los estándares y normas reconocidas internacionalmente, y cumplen con las características especificadas en la hoja técnica o, según el producto, con las características decorativas de conformidad con la norma IPC-A-610 "Clase 2". Cualquier demanda sobre los productos se puede evaluar bajo solicitud. |
| Notas | • Technical specifications refer to the power contacts<br>• Technical data of signal contacts: 50V / 5A, stripping length 8mm<br>• Rated current related to rated cross-section & min. No. of poles.<br>• Specifications of diagram: P1=7.62 mm; P2=3.81 mm<br>• Rated data refer only to the component itself. Clearance and creepage distances to other components are to be designed in accordance with the relevant application standards.<br>• MFX and MSFX: X= Position of the middle flange e.g. MF2, MSF3<br>• In accordance with IEC 61984, OMNIMATE-connectors are connectors without breaking capacity (COC). During designated use, connectors are not allowed to be engaged or disengaged when live or under load<br>• Long term storage of the product with average temperature of 50 °C and maximum humidity 70%, 36 months |

### Clasificaciones

| | | | |
|---|---|---|---|
| ETIM 8.0 | EC002637 | ETIM 9.0 | EC002637 |
| ETIM 10.0 | EC002637 | ECLASS 14.0 | 27-46-03-01 |
| ECLASS 15.0 | 27-46-03-01 | | |

# SV 7.62HP/05/270MSF4 SC/08R SN BK BX

**Weidmüller Interface GmbH & Co. KG**
Klingenbergstraße 26
D-32758 Detmold
Germany

www.weidmueller.com

## Dibujos

### Imagen de producto

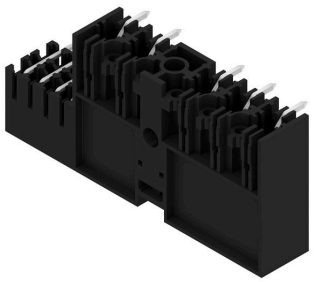

### Dimensional drawing

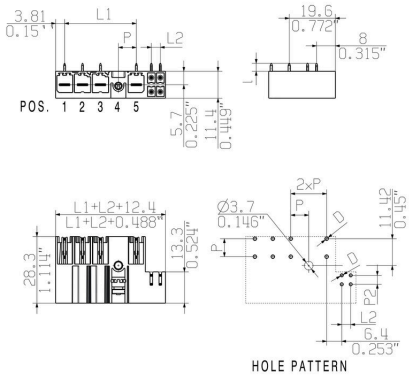

# SV 7.62HP/05/270MSF4 SC/08R SN BK BX

**Weidmüller Interface GmbH & Co. KG**
Klingenbergstraße 26
D-32758 Detmold
Germany

www.weidmueller.com

## Accesorios

### Elementos de codificación

La técnica de conexión enchufable para la electrónica de potencia está optimizada para la moderna técnica de accionamiento, por ejemplo arrancadores motor, convertidores de frecuencia y servovariadores.
OMNIMATE Power establece normas gracias a una seguridad mejorada y a soluciones innovadoras como el soporte de apantallado enchufable, los contactos de señal integrados o el manejo con una sola mano.
Las 3 series de productos le ofrecen otras ventajas adicionales:

- Escalabilidad adecuada a cada aplicación: desde la compacta conexión de 4 mm² para 29 A (IEC) o 20 A (UL) hasta la robusta conexión de 16 mm² para 76 A (IEC) o 54 A (UL)
- Aplicación ilimitada de hasta 1000V (IEC) o 600 V (UL)
- Múltiples opciones de fijación optimizadas para cada aplicación

Nuestro servicio:
diseñe fácilmente sus conexiones enchufables mediante el configurador de producto.

### Datos generales para pedido

| | | |
|---|---|---|
| Tipo | BV/SV 7.62HP KO | Versión |
| Código | 1937590000 | Conector para placa c.i., Accesorios, Elemento de codificación, negro, |
| GTIN (EAN) | 4032248608881 | Número de polos: 1 |
| Cantidad | 50 ST | |