Hoja técnica

SAIL-M12BW-CD-3.0A

Weidmüller Interface GmbH & Co. KG
Klingenbergstraße 26
D-32758 Detmold
Germany

www.weidmueller.com



La forma más segura de realizar conexiones entre dos esclavos E/S o entre el mando y un componente E/S es con conductores preconfeccionados. Nuestro surtido abarca productos como PROFIBUS, CANopen, DeviceNetTM y EtherCAT, e incluye cables Ethernet.

Datos generales para pedido

Versión	Cable bus, Abierto por un lado, M12, Número de polos: 5, 3 m, Conector hembra acodado, Apantallado: Sí, LED: No, Material de la funda: PUR, Halógenos: No
Código	1061980300
Tipo	SAIL-M12BW-CD-3.0A
GTIN (EAN)	4032248811632
Cantidad	1 Pieza

Hoja técnica

SAIL-M12BW-CD-3.0A

Weidmüller Interface GmbH & Co. KG
Klingenbergstraße 26
D-32758 Detmold
Germany

www.weidmueller.com

Datos técnicos

Homologaciones

Homologaciones	
ROHS	Conformidad
UL File Number Search	Sitio web UL
N.º de certificado (cULus)	E307231

Dimensiones y pesos

Longitud	3 m	Longitud (pulgadas)	118.1102 inch
Peso neto	204 g		

Conformidad medioambiental del producto

Estado de cumplimiento de la directiva RoHS	Conforme con exención
Exención RoHS (si procede/conocida)	6c
REACH SVHC	Lead 7439-92-1
SCIP	1c533b66-fcff-4da5-b89f-fd55fbf5cb55

Datos técnicos del cable

Longitud de cable	3 m	Color de revestimiento	violeta
Resistencia al aceite	EN 50363-10-2	Apto para cadena de arrastre	Sí
Sección del conductor	0.34 mm²	Número de conductores	5
Apantallado	Sí	Halógenos	No
Aislamiento	PE	Aceleración	7 m/s²
Radio de flexión mín., con movimiento	10 x diámetro del cable	Ciclos de flexión	5 Mio
Sección del conductor (impresión/ online)	2 x 0,34 mm² + 2 x 0,22 mm²	Retardo de llama	in accordance with IEC 60332-1-2, De conformidad con la norma UL1581 UL/ CUL FT1
Velocidad	180 m/min	Material de la funda	PUR
Longitud del cable configurable	No	El tipo es cable híbrido	Sí
Reticulado por radiación	No	Resistencia a chispas de soldadura	No
Código de color	rojo, negro, blanco, azul	Resistente a las salpicaduras de soldadura	No
Gama de temperatura, móvil	-20...80 °C	Número de polos	5
Diámetro exterior	6.9 mm ± 0.3 mm		

Datos técnicos generales

Codificación	Codificación A	Rosca de conexión	M12
Superficie de contacto	bañado en oro	LED	No
Versión	Conector hembra acodado	Material capotas	PUR
Material de contacto	CuZn35PB2	Tensión nominal	125 V
Corriente nominal	4 A	Tipo de protección	IP67
Ciclos de enchufado	≥ 100	Grado de polución	3
puenteado	No	Material del anillo roscado	laton, niquelado
Rango de temperatura caja	-25...+80 °C	Par de apriete	M12: 0,8 - 1,2 Nm

Normas generales

Conector norma	IEC 61076-2-101	N.º de certificado (cULus)	E307231

Hoja técnica

SAIL-M12BW-CD-3.0A

Weidmüller Interface GmbH & Co. KG
Klingenbergstraße 26
D-32758 Detmold
Germany

www.weidmueller.com

Datos técnicos

Propiedades eléctricas

Tensión nominal	125 V

Conector derecho

Clavija de conexión derecha	Extremo conductor libre

Conector izquierdo

Clavija de conexión izquierda	M12, Con codificación A, Número de polos: 5, IP67, contacto hembra, acodado 0°, conector, con apantallamiento

Clasificaciones

ETIM 8.0	EC002599	ETIM 9.0	EC002599
ETIM 10.0	EC002599	ECLASS 14.0	27-06-03-08
ECLASS 15.0	27-06-03-07		

SAIL-M12BW-CD-3.0A

Weidmüller Interface GmbH & Co. KG
Klingenbergstraße 26
D-32758 Detmold
Germany

www.weidmueller.com

Dibujos

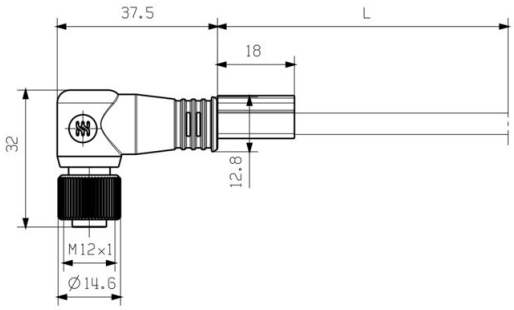

Socket

Esquema de conexiones

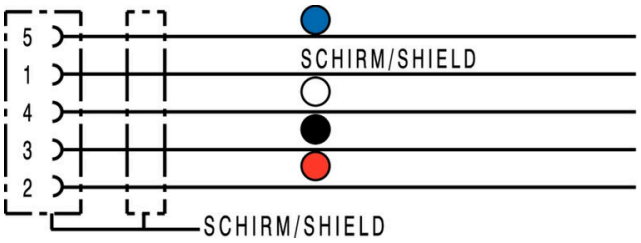

Esquema de polos

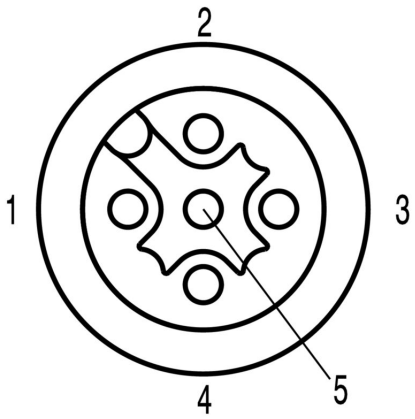

Socket

La herramienta perfecta: Screwty ® con función de par de apriete



Light, securely screwed-in round plug-in connectors. Screwty set DM / VPE: 1 / Order No.: 1920000000 Adapters: M12, M12 F, M8, M8 F

Weidmüller Interface GmbH & Co. KG
Klingenbergstraße 26
D-32758 Detmold
Germany

www.weidmueller.com

Dibujos