Datenblatt

H0,75/14T HBL

Weidmüller Interface GmbH & Co. KG
Klingenbergstraße 26
D-32758 Detmold
Germany

www.weidmueller.com

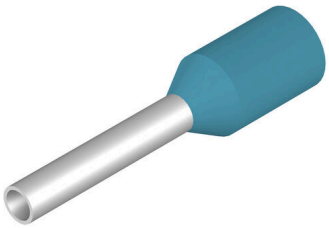

- Lose verpackt im Polybeutel
- Weidmüller Farbcode
- DIN-Farbcode
- Sonstiger Farbcode

Allgemeine Bestelldaten

Ausfuehrung	Aderendhülse, Standard, 10 mm, 8 mm, hellblau
Best.-Nr.	9021040000
Art	H0,75/14T HBL
GTIN (EAN)	4008190083168
VPE	500 ST
Verpackung	lose

H0,75/14T HBL

Weidmüller Interface GmbH & Co. KG
Klingenbergstraße 26
D-32758 Detmold
Germany

www.weidmueller.com

Technische Daten

Zulassungen

Zulassungen	
ROHS	Konform
UL File Number Search	UL Webseite
Zertifikat-Nr. (cULus)	E499744

Abmessungen und Gewichte

Nettogewicht	0.08 g

Umweltanforderungen

RoHS-Konformitätsstatus	Konform ohne Ausnahme
REACH SVHC	Keine SVHC über 0,1 Gew.-%

Technische Daten

Artikelbeschreibung	Aderendhülse mit Kunststoffkragen, Farbe hellblau	Ausführung	Standard

Aderendhülsen

Kontaktflächendurchmesser (D1)	1.2 mm	Kontaktflächenlänge (L2)	8 mm
Kragendurchmesser (D2)	2.8 mm	Kunststoffkragendicke (S2)	0.25 mm
L1 in mm	14.00 mm	Leiteranschlussquerschnitt AWG, max.	AWG 18
Metallhülsendicke (S1)	0.15 mm	Abisolierlänge	10 mm
Leiteranschlussquerschnitt	0.75 mm²	Farbcode	Miscellaneous

Klassifikationen

ETIM 8.0	EC000005	ETIM 9.0	EC000005
ETIM 10.0	EC000005	ECLASS 14.0	27-40-02-01
ECLASS 15.0	27-40-02-01		

H0,75/14T HBL

Weidmüller Interface GmbH & Co. KG
Klingenbergstraße 26
D-32758 Detmold
Germany

www.weidmueller.com

Zeichnungen
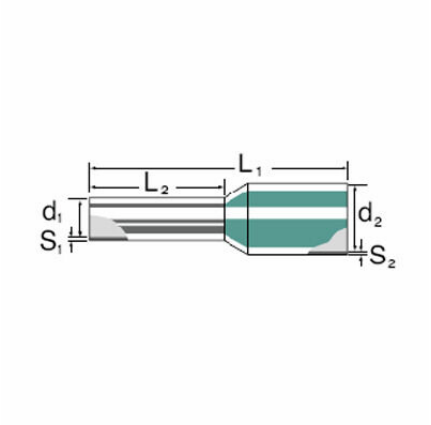
Zeichnung