Datenblatt

MPS 6/07 S LF TN B B

Weidmüller Interface GmbH & Co. KG
Klingenbergstraße 26
D-32758 Detmold
Germany

www.weidmueller.com

Produktbild

SNAP IN





Allgemeine Bestelldaten

Ausfuehrung	Leiterplattensteckverbinder, Buchsenstecker, Raster in mm (P): 6.35 mm, Polzahl: 7, 180°, Box
Best.-Nr.	8000168331
Art	MPS 6/07 S LF TN B B
GTIN (EAN)	4099987795814
VPE	32 ST
Produkt-Kennzahlen	IEC: 1000 V / 47.2 A / 0.75 - 6 mm² UL: 600 V / 30 A / AWG 20 - AWG 10
Verpackung	Box

MPS 6/07 S LF TN B B

Weidmüller Interface GmbH & Co. KG
Klingenbergstraße 26
D-32758 Detmold
Germany

www.weidmueller.com

Technische Daten

Abmessungen und Gewichte

Tiefe	43 mm	Tiefe (inch)	1.6929 inch
Höhe	20.5 mm	Höhe (inch)	0.8071 inch
Breite	51.9 mm	Breite (inch)	2.0433 inch
Nettogewicht	37.09 g		

Systemkennwerte

Produktfamilie	OMNIMATE 4.0	Anschlussart	Feldanschluss
Leiteranschlusstechnik	SNAP IN mit Hebel	Raster in mm (P)	6.35 mm
Raster in Zoll (P)	0.250 "	Leiterabgangsrichtung	180°
Polzahl	7	L1 in mm	38.10 mm
L1 in Zoll	1.500 "	Anzahl Reihen	1
Polreihenzahl	1	Berührungsschutz nach DIN VDE 57 106	fingersicher
Berührungsschutz nach DIN VDE 0470	IP 20	Schutzart	IP20
Durchgangswiderstand	≤5 mΩ	Abisolierlänge	11 mm
Steckzyklen	≥ 25	Plugging force per pole, max.	11.25 N
Pulling force per pole, max.	10 N		

Werkstoffdaten

Isolierstoff	PA 9T	Farbe	schwarz
Farbe Betätigungselemente	orange	Farbtabelle (ähnlich)	RAL 9011
Isolierstoffgruppe	I	Kriechstromfestigkeit (CTI)	≥ 600
Moisture Level (MSL)	1	Brennbarkeitsklasse nach UL 94	V-0
Kontaktmaterial	Cu-leg	Kontaktoberfläche	verzinnt
Lagertemperatur, min.	-40 °C	Lagertemperatur, max.	70 °C
Betriebstemperatur, min.	-50 °C	Betriebstemperatur, max.	125 °C

Anschließbare Leiter

Conductor cross-section (rated connection), min.	0.5 mm²
Conductor cross-section (rated connection), max.	6 mm²
eindrähtig, min. H05(07) V-U	0.75 mm²
eindrähtig, max. H05(07) V-U	4 mm²
feindrähtig, min. H05(07) V-K	0.75 mm²
feindrähtig, max. H05(07) V-K	6 mm²
mit AEH mit Kragen DIN 46 228/4, min.	0.5 mm²
mit AEH mit Kragen DIN 46 228/4, max.	4 mm²
mit Aderendhülse nach DIN 46 228/1, min.	0.75 mm²
mit Aderendhülse nach DIN 46 228/1, max.	4 mm²

Klemmbare Leiter	Leiteranschlussquerschnitt	nominal	0.5 mm²	
	Aderendhülse	Abisolierlänge	nominal	14 mm
		Empfohlene Aderendhülse	H0,5/18 OR	
		Abisolierlänge	nominal	12 mm
		Empfohlene Aderendhülse	H0,5/16 OR	
	Leiteranschlussquerschnitt	nominal	0.75 mm²	
	Aderendhülse	Abisolierlänge	nominal	14 mm

MPS 6/07 S LF TN B B

Weidmüller Interface GmbH & Co. KG
Klingenbergstraße 26
D-32758 Detmold
Germany

www.weidmueller.com

Technische Daten

		Empfohlene Aderendhülse	H0,75/18 W
		Abisolierlänge	nominal 12 mm
		Empfohlene Aderendhülse	H0,75/16 W
	Leiteranschlussquerschnitt	nominal	1 mm²
	Aderendhülse	Abisolierlänge	nominal 15 mm
		Empfohlene Aderendhülse	H1,0/18 GE
		Abisolierlänge	nominal 12 mm
		Empfohlene Aderendhülse	H1,0/16 GE
	Leiteranschlussquerschnitt	nominal	1.5 mm²
	Aderendhülse	Abisolierlänge	nominal 15 mm
		Empfohlene Aderendhülse	H1,5/18D SW
		Abisolierlänge	nominal 12 mm
		Empfohlene Aderendhülse	H1,5/16 R
	Leiteranschlussquerschnitt	nominal	2.5 mm²
	Aderendhülse	Abisolierlänge	nominal 14 mm
		Empfohlene Aderendhülse	H2,5/19T GR
		Abisolierlänge	nominal 13 mm
		Empfohlene Aderendhülse	H2,5/16DS BL
	Leiteranschlussquerschnitt	nominal	4 mm²
	Aderendhülse	Abisolierlänge	nominal 14 mm
		Empfohlene Aderendhülse	H4,0/20T OR
		Abisolierlänge	nominal 12 mm
		Empfohlene Aderendhülse	H4,0/18T OR

Bemessungsdaten nach IEC

geprüft nach Norm	IEC 60664-1, IEC 61984	Bemessungsstrom bei min. Polzahl (Tu = 20 °C)	47.2 A
Bemessungsstrom, max. Polzahl (Tu=20°C)	41 A	Bemessungsstrom, min. Polzahl (Tu=40°C)	42.5 A
Bemessungsstrom bei max. Polzahl (Tu = 40 °C)	36.8 A	Bemessungsspannung bei Überspannungsklasse (Verschmutzungsgrad II/2)	1000 V
Bemessungsspannung bei Überspannungsklasse (Verschmutzungsgrad III/2)	1000 V	Bemessungsspannung bei Überspannungsklasse (Verschmutzungsgrad III/3)	800 V
Bemessungsstoßspannung bei Überspannungsklasse (Verschmutzungsgrad II/2)	8 V	Bemessungsstoßspannung bei Überspannungsklasse (Verschmutzungsgrad III/2)	8 kV
Bemessungsstoßspannung bei Überspannungsklasse (Verschmutzungsgrad III/3)	8 kV	Kriechstrecke, min.	11.2 mm
Luftstrecke, min.	11.2 mm		

Nenndaten nach UL 1059

Nennspannung (Use group B / UL 1059)	600 V	Nennspannung (Use group C / UL 1059]	600 V
Nennspannung (Use group D / UL 1059)	600 V	Nennspannung (Use group F / UL 1059)	1000 V

MPS 6/07 S LF TN B B

Weidmüller Interface GmbH & Co. KG
Klingenbergstraße 26
D-32758 Detmold
Germany

www.weidmueller.com

Technische Daten

Nennstrom (Use group B / UL 1059)	30 A	Nennstrom (Use group C / UL 1059)	30 A
Nennstrom (Use group D / UL 1059)	5 A	Leiteranschlussquerschnitt AWG, min.	AWG 20
Leiteranschlussquerschnitt AWG, max.	AWG 10		

Wichtiger Hinweis

Hinweise	• Rated current related to rated cross-section & min. No. of poles. • P on drawing = pitch • Rated data refer only to the component itself. Clearance and creepage distances to other components are to be designed in accordance with the relevant application standards. • Long term storage of the product with average temperature of 50 °C and maximum humidity 70%, 36 months

Klassifikationen

ETIM 8.0	EC002638	ETIM 9.0	EC002638
ETIM 10.0	EC002638	ECLASS 14.0	27-46-02-02
ECLASS 15.0	27-46-02-02		

MPS 6/07 S LF TN B B

Weidmüller Interface GmbH & Co. KG
Klingenbergstraße 26
D-32758 Detmold
Germany

www.weidmueller.com

Zeichnungen

Produktbild



Maßbild

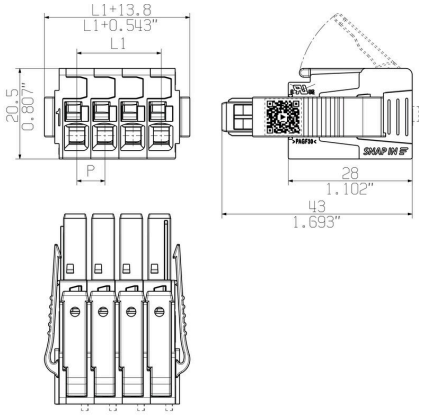

Deratingkurve

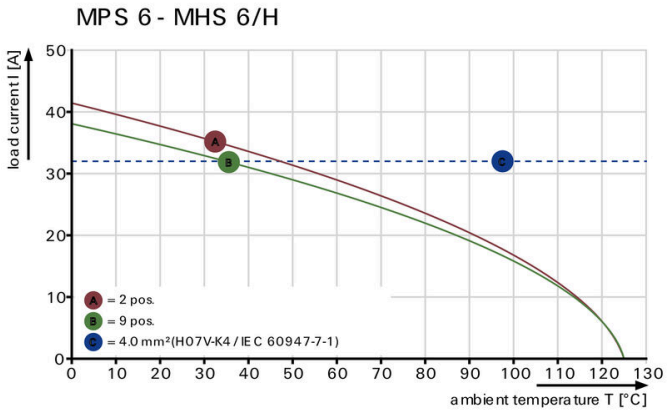

Deratingkurve

