Datenblatt

VPU PV II 3 R 600 MB

Weidmüller Interface GmbH & Co. KG
Klingenbergstraße 26
D-32758 Detmold
Germany

www.weidmueller.com

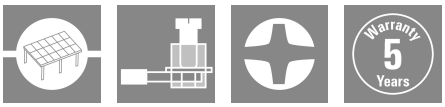

Der VARITECTOR Überspannungsschutz der Serien VPU PV I (Typ I) und VPU PV II (Typ II) schützt Photovoltaikanlagen und deren Komponenten wirkungsvoll vor Störeinkopplungen durch Blitz- und Überspannungen. Sogar deutlich unter den von der Isolationskoordination nach EN 60664-3 / DIN VDE 0110-3 vorgegebenen Grenzen. Die Ableiter sind nach der Produktnorm IEC 50539-11 / DIN EN 50539-11 geprüft und können in Anlagen entsprechend des Applikationsstandards IEC 50539-12 / DIN EN 50539-12 sowie gemäß IEC 60364-7-712 „Errichten von Photovoltaik-Versorgungssystemen“ installiert werden.

Allgemeine Bestelldaten

Best.-Nr.	3034790000
Art	VPU PV II 3 R 600 MB
GTIN (EAN)	4099986991675
VPE	1 ST

VPU PV II 3 R 600 MB

Weidmüller Interface GmbH & Co. KG
Klingenbergstraße 26
D-32758 Detmold
Germany

www.weidmueller.com

Technische Daten

Zulassungen

ROHS	Konform

Abmessungen und Gewichte

Tiefe	70 mm	Tiefe (inch)	2.7559 inch
Höhe	112.3 mm	Höhe (inch)	4.4213 inch
Breite	53.7 mm	Breite (inch)	2.1142 inch
Nettogewicht	254.55 g		

Temperaturen

Lagertemperatur	-40 °C...85 °C	Betriebstemperatur	-40 °C...85 °C
Feuchtigkeit	5...95 % rel. Feuchte		

Umweltanforderungen

RoHS-Konformitätsstatus	Konform ohne Ausnahme
REACH SVHC	Keine SVHC über 0,1 Gew.-%

Allgemeine Daten

Bauform	Installationsgehäuse; 3 TE	Farbe	schwarz
Schutzart	IP20 im verbauten Zustand, IP20	Tragschiene	TS 35

Anschlussdaten Fernmeldung

Leiteranschlussquerschnitt, eindrähtig, min.	0.25 mm²	Abisolierlänge	5 mm
Leiteranschlussquerschnitt, eindrähtig, max.	1.5 mm²		

Bemessungsdaten IEC / EN

Polzahl	3	Meldekontakt	250 V 1A 1CO
Spannungsart	DC	Ansprechzeit / Rückfallzeit	≤ 25 ns
Normen	IEC 61643-31, EN 61643-31	Anforderungsklasse nach EN 61643-11	T2
Ableitstrom In (8/20µs) Ader-PE	20 kA	Ableitstrom Imax (8/20µs) Ader-PE	40 kA
SPD Typ	T2	Kurzschlussfestigkeit ISCCR	15 kA
Integrierte Vorsicherung	Nein		

Isolationskoordination gemäß EN 50178

Überspannungskategorie	III	Verschmutzungsgrad	2

Photovoltaik Technische Daten

Normen	IEC 61643-31, EN 61643-31	Schutzpegel Up (+/- , -/PE , +/PE)	≤ 2.5 kV
Einsatzhöhe im ungeerdeten PV-System	≤ 4000 m	Kurzschlussfestigkeit ISCPV	15 kA
Gesamtableitstrom Itotal (8/20µs)	40 kA	Ableitstrom In (8/20 µs)	20 kA
Anforderungsklasse	Typ II	Einsatzhöhe im geerdeten PV-System	≤ 2000 m
Spannung der PV Anlage, max. UCPV	600 V		

VPU PV II 3 R 600 MB

Weidmüller Interface GmbH & Co. KG
Klingenbergstraße 26
D-32758 Detmold
Germany

www.weidmueller.com

Technische Daten

Allgemeine Daten

Polzahl	3	Schutzart	IP20 im verbauten Zustand, IP20
Farbe	schwarz		

Anschlussdaten

Abisolierlänge	18 mm	Leiteranschlusstechnik	Schraubanschluss
Anschlussart	Schraubanschluss	Anzugsdrehmoment, min.	2.5 Nm
Anzugsdrehmoment, max.	2.5 Nm	Leiteranschlussquerschnitt, eindrähtig, min.	1.5 mm²
Leiteranschlussquerschnitt, eindrähtig, max.	6 mm²	Leiteranschlussquerschnitt, feindrähtig, min.	2.5 mm²
Leiteranschlussquerschnitt, feindrähtig, max.	25 mm²	Leiteranschlussquerschnitt, mehrdrähtig, min.	2.5 mm²
Leiteranschlussquerschnitt, mehrdrähtig, max.	35 mm²		

Elektrische Daten

Spannungsart	DC

Klassifikationen

ETIM 8.0	EC000941	ETIM 9.0	EC000941
ETIM 10.0	EC000941	ECLASS 14.0	27-17-14-02
ECLASS 15.0	27-17-14-02		

VPU PV II 3 R 600 MB

Weidmüller Interface GmbH & Co. KG
Klingenbergstraße 26
D-32758 Detmold
Germany

www.weidmueller.com

Zeichnungen

Schaltsymbol

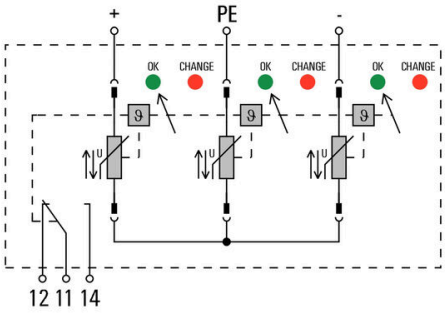

Circuit diagram

VPU PV II 3 R 600 MB

Weidmüller Interface GmbH & Co. KG
Klingenbergstraße 26
D-32758 Detmold
Germany

www.weidmueller.com

Zubehör

Kreuzschlitz-Schraubendreher, Typ Phillips

VDE-isolierte Kreuzschlitz-Schraubendreher, Typ Phillips, SDIK PH DIN 7438, ISO 8764/2-PH, Abtrieb nach ISO 8764-PH, SoftFinish-Griff

Allgemeine Bestelldaten

Art	SDIK PH1 X 80	Ausfuehrung
Best.-Nr.	2749890000	Schraubendreher, Klingenbreite (B): 1 mm, 80 mm, Klingenstärke (A):
GTIN (EAN)	4050118897098	1
VPE	1 ST	

Neutral

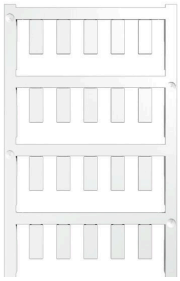

ESG ist der bewährte Markierer im MultiCard-Format für viele Elektrogeräte namhafter Hersteller. Der Markierer ermöglicht eine hochwertige und kontrastreiche Gerätebeschriftung.
Es sind verschiedene Typen für Geräte von Herstellern wie Siemens, ABB, Beckhoff usw. verfügbar.
Die Vorteile auf einen Blick:

- Universell einsetzbare, selbstklebende Schilder oder aufrastbar, je nach Typ
- Für aneinandergereihte Geräte, wie z. B. Leitungsschutzschaltern, bieten wir ESG zum Aufrasten auf eine Schildschiene an
- Individueller Druck in Laserqualität nach Angabe

Für Sonderdruck: Bitte senden Sie uns für ihre Beschriftungsvorgaben eine Datei unserer Beschriftungssoftware M-Print PRO oder M-Print PRO Online (ohne Installation).

Allgemeine Bestelldaten

Art	ESG 6/15 K MC NE WS	Ausfuehrung
Best.-Nr.	1880100000	ESG, Gerätemarkierer x 15 mm, PA 66, Farbe: weiß, selbstklebend
GTIN (EAN)	4032248478781	
VPE	200 ST	

VPU PV II 3 R 600 MB

Weidmüller Interface GmbH & Co. KG
Klingenbergstraße 26
D-32758 Detmold
Germany

www.weidmueller.com

Zubehör

VPU-Baureihe

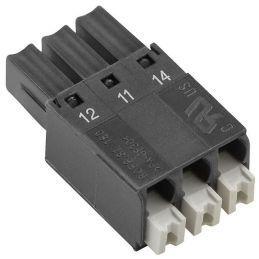

Umfangreiches Zubehör rundet das Produktprogramm ab

Allgemeine Bestelldaten

Art	VPU PV EXTENDER	Ausfuehrung
Best.-Nr.	3123510000	
GTIN (EAN)	4099987270199	
VPE	9 ST	
Art	PLUG VPU AC	Ausfuehrung
Best.-Nr.	2855300000	
GTIN (EAN)	4064675533283	
VPE	10 ST	