Datenblatt

CMA-A20-75-1A-1-1,5VA

Weidmüller Interface GmbH & Co. KG
Klingenbergstraße 26
D-32758 Detmold
Germany

www.weidmueller.com

Aufsteck-Stromwandler
Aufsteckstromwandler kommen überall dort zum Einsatz, wo hohe Ströme von bis zu 5000A erfasst und weiterverarbeitet werden sollen. Unsere Aufsteckstromwandler liefern dabei Sekundärströme von 1A oder 5A. Zusätzlich bietet Weidmüller kompakte Low-Power Stromwandler an, um Ströme bis zu 600 A zu Spannungen bis 333 mV zu wandeln.

Allgemeine Bestelldaten

Ausfuehrung	Primärstrom: 75 A, Sekundärstrom max.: 1 A, Bürde: 1.5 VA, Genauigkeitsklasse: 1
Best.-Nr.	3008220000
Art	CMA-A20-75-1A-1-1,5VA
GTIN (EAN)	4099986909472
VPE	1 ST
Hersteller	ENTES Elektronik

CMA-A20-75-1A-1-1,5VA

Weidmüller Interface GmbH & Co. KG
Klingenbergstraße 26
D-32758 Detmold
Germany

www.weidmueller.com

Technische Daten

Zulassungen

Zulassungen	CE UKCA
ROHS	Konform

Abmessungen und Gewichte

Tiefe	57 mm	Tiefe (inch)	2.2441 inch
Höhe	65 mm	Höhe (inch)	2.5591 inch
Breite	47 mm	Breite (inch)	1.8504 inch
Nettogewicht	250 g		

Temperaturen

Lagertemperatur		Betriebstemperatur	-5 °C...40 °C

Umweltanforderungen

RoHS-Konformitätsstatus	Konform
REACH SVHC	Keine SVHC über 0,1 Gew.-%

Elektrische Attribute

Genauigkeitsklasse	1	Sekundärstrom	0...1 A
Bürde	1.5 VA	Primärstrom	75 A

Technische Eigenschaften

Schutzart	IP20	Thermischer Nenndauerstrom Itherminsch	1,2 x Inenn
Nennfrequenz	50 / 60 Hz		

Isolationskoordination

Genauigkeitsklasse	1	Isolationsspannung	3 kV / 1 min

Klassifikationen

ETIM 8.0	EC002048	ETIM 9.0	EC002048
ETIM 10.0	EC002048	ECLASS 14.0	27-21-09-02
ECLASS 15.0	27-21-09-02		

CMA-A20-75-1A-1-1,5VA

Weidmüller Interface GmbH & Co. KG
Klingenbergstraße 26
D-32758 Detmold
Germany

www.weidmueller.com
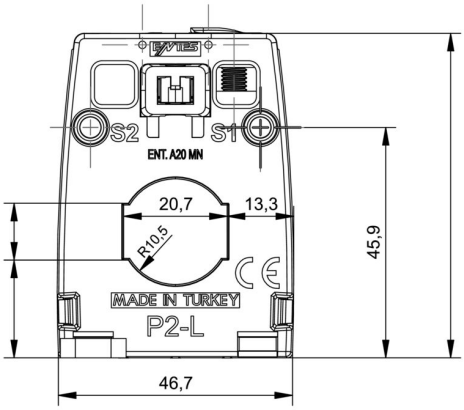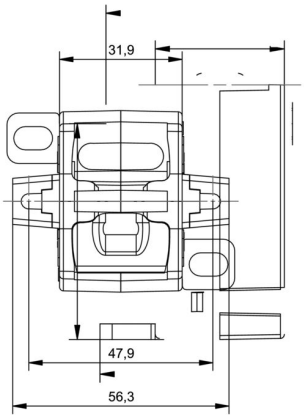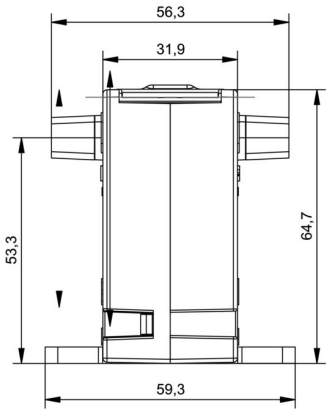
Zeichnungen