Datenblatt

MTS 5/04 V T4 B T

Weidmüller Interface GmbH & Co. KG
Klingenbergstraße 26
D-32758 Detmold
Germany

www.weidmueller.com

Produktbild

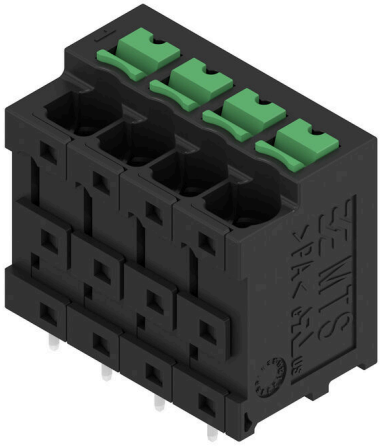

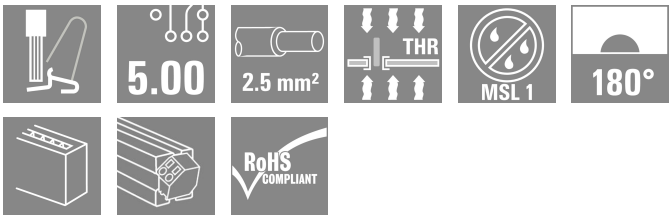

Allgemeine Bestelldaten

Ausfuehrung	Leiterplattenklemme, Leiterplattenklemme, THT/ THR-Lötanschluss, Raster in mm (P): 5.00 mm, Polzahl: 4, Tube
Best.-Nr.	2913730000
Art	MTS 5/04 V T4 B T
GTIN (EAN)	4099986539723
VPE	23 ST
Produkt-Kennzahlen	IEC: 400 V / 32 A / 0.5 - 4 mm² UL: 300 V / 20 A / AWG 20 - AWG 12
Verpackung	Tube

MTS 5/04 V T4 B T

Weidmüller Interface GmbH & Co. KG
Klingenbergstraße 26
D-32758 Detmold
Germany

www.weidmueller.com

Technische Daten

Zulassungen

Zulassungen	
ROHS	Konform
UL File Number Search	UL Webseite
Zertifikat-Nr. (cURus)	E60693

Abmessungen und Gewichte

Tiefe	13.2 mm	Tiefe (inch)	0.5197 inch
Höhe	22.35 mm	Höhe (inch)	0.8799 inch
Höhe niedrigstbauend	18.85 mm	Breite	22.3 mm
Breite (inch)	0.878 inch	Nettogewicht	6.29 g

Temperaturen

Umgebungstemperatur	-50 °C...125 °C	Verlegetemperatur	-25 °C to +125 °C

Umweltanforderungen

RoHS-Konformitätsstatus	Konform ohne Ausnahme
REACH SVHC	Keine SVHC über 0,1 Gew.-%

Systemkennwerte

Produktfamilie	OMNIMATE 4.0	
Leiteranschlusstechnik	SNAP IN mit Betätigungstaste	
Eigenschaft, Klemmstelle	WireReady	
Montage auf der Leiterplatte	THT/THR-Lötanschluss	
Leiterabgangsrichtung	180°	
Raster in mm (P)	5.00 mm	
Raster in Zoll (P)	0.197 "	
Polzahl	4	
Polreihenzahl	1	
Anzahl Reihen	1	
Lötstiftlänge (l)	3.5 mm	
Lötstift-Abmessungen	0,6 x 0,8 mm	
Bestückungsloch-Durchmesser (D)	1.3 mm	
Bestückungsloch-Durchmesser Toleranz (D)	+ 0,1 mm	
Anzahl Lötstifte pro Pol	2	
Abisolierlänge	9 mm	
Abisolierlänge Toleranz	min.	8 mm
	max.	10 mm
L1 in mm	15.00 mm	
L1 in Zoll	0.591 "	
Berührungsschutz nach DIN VDE 0470	IP 20	
Berührungsschutz nach DIN VDE 57 106	fingersicher	
Schutzart	IP20	

Werkstoffdaten

Isolierstoff	PA 9T	Farbe	schwarz
Farbe Betätigungselemente	grün	Farbtabelle (ähnlich)	RAL 9011

MTS 5/04 V T4 B T

Weidmüller Interface GmbH & Co. KG
Klingenbergstraße 26
D-32758 Detmold
Germany

www.weidmueller.com

Technische Daten

Isolierstoffgruppe	I	Kriechstromfestigkeit (CTI)	≥ 600
Moisture Level (MSL)	1	Brennbarkeitsklasse nach UL 94	V-0
Kontaktmaterial	Cu-leg	Kontaktoberfläche	verzinnt
Verzinnungsart	matt	Lagertemperatur, min.	-40 °C
Lagertemperatur, max.	70 °C	Betriebstemperatur, min.	-50 °C
Betriebstemperatur, max.	125 °C		

Anschließbare Leiter

Conductor cross-section (rated connection), min.	0.34 mm²		
Conductor cross-section (rated connection), max.	4 mm²		
Leiteranschlussquerschnitt AWG, min.	AWG 20		
Leiteranschlussquerschnitt AWG, max.	AWG 12		
eindrähtig, min. H05(07) V-U	0.5 mm²		
eindrähtig, max. H05(07) V-U	2.5 mm²		
feindrähtig, min. H05(07) V-K	0.5 mm²		
feindrähtig, max. H05(07) V-K	4 mm²		
mit AEH mit Kragen DIN 46 228/4, min.	0.34 mm²		
mit AEH mit Kragen DIN 46 228/4, max.	2.5 mm²		
mit Aderendhülse nach DIN 46 228/1, min.	0.5 mm²		
mit Aderendhülse nach DIN 46 228/1, max.	2.5 mm²		
Outer diameter (insulation), max.	4.00 mm		
Klemmbare Leiter	Leiteranschlussquerschnitt	nominal	0.34 mm
	Aderendhülse	Abisolierlänge	nominal 10 mm
		Empfohlene Aderendhülse	H0,34/12 TK
	Leiteranschlussquerschnitt	nominal	0.5 mm²
	Aderendhülse	Abisolierlänge	nominal 12 mm
		Empfohlene Aderendhülse	H0,5/16 OR
		Abisolierlänge	nominal 10 mm
		Empfohlene Aderendhülse	H0,5/10
	Leiteranschlussquerschnitt	nominal	0.75 mm²
	Aderendhülse	Abisolierlänge	nominal 12 mm
		Empfohlene Aderendhülse	H0,75/16 W
		Abisolierlänge	nominal 10 mm
		Empfohlene Aderendhülse	H0,75/10
	Leiteranschlussquerschnitt	nominal	1 mm²
	Aderendhülse	Abisolierlänge	nominal 12 mm
		Empfohlene Aderendhülse	H1,0/16 GE
		Abisolierlänge	nominal 10 mm
		Empfohlene Aderendhülse	H1,0/10
	Leiteranschlussquerschnitt	nominal	1.5 mm²
	Aderendhülse	Abisolierlänge	nominal 12 mm
		Empfohlene Aderendhülse	H1,5/16 R
		Abisolierlänge	nominal 10 mm
		Empfohlene Aderendhülse	H1,5/10
	Leiteranschlussquerschnitt	nominal	2.5 mm²

MTS 5/04 V T4 B T

Weidmüller Interface GmbH & Co. KG
Klingenbergstraße 26
D-32758 Detmold
Germany

www.weidmueller.com

Technische Daten

	Aderendhülse	Abisolierlänge	nominal 10 mm
		Empfohlene Aderendhülse	H2,5/15D BL
		Abisolierlänge	nominal 10 mm
		Empfohlene Aderendhülse	H2,5/10

Bemessungsdaten nach IEC

geprüft nach Norm	IEC 60664-1, IEC 61984	Bemessungsstrom bei min. Polzahl (Tu = 20 °C)	32 A
Bemessungsstrom, max. Polzahl (Tu=20°C)	32 A	Bemessungsstrom, min. Polzahl (Tu=40°C)	32 A
Bemessungsstrom bei max. Polzahl (Tu = 40 °C)	32 A	Bemessungsspannung bei Überspannungsklasse (Verschmutzungsgrad II/2)	400 V
Bemessungsspannung bei Überspannungsklasse (Verschmutzungsgrad III/2)	400 V	Bemessungsspannung bei Überspannungsklasse (Verschmutzungsgrad III/3)	250 V
Bemessungsstoßspannung bei Überspannungsklasse (Verschmutzungsgrad II/2)	4 kV	Bemessungsstoßspannung bei Überspannungsklasse (Verschmutzungsgrad III/2)	4 kV
Bemessungsstoßspannung bei Überspannungsklasse (Verschmutzungsgrad III/3)	4 kV		

Nenndaten nach CSA

Leiteranschlussquerschnitt AWG, min.	AWG 20	Leiteranschlussquerschnitt AWG, max.	AWG 12

Nenndaten nach UL 1059

Institut (cURus)	CURUS	Zertifikat-Nr. (cURus)	E60693
Nennspannung (Use group B / UL 1059)	300 V	Nennspannung (Use group D / UL 1059)	300 V
Nennspannung (Use group F / UL 1059)	420 V	Nennstrom (Use group B / UL 1059)	20 A
Nennstrom (Use group D / UL 1059)	10 A	Leiteranschlussquerschnitt AWG, min.	AWG 20
Leiteranschlussquerschnitt AWG, max.	AWG 12	Creepage distance (UL 1059), min.	5.6 mm
Clearance distance (UL 1059), min.	4 mm	Hinweis zu den Zulassungswerten	Angaben sind Maximalwerte, Details siehe Zulassungs-Zertifikat.

Wichtiger Hinweis

IPC-Konformität	Konformität: Die Produkte werden nach international anerkannten Standards und Normen entwickelt, gefertigt und ausgeliefert und entsprechen den zugesicherten Eigenschaften im Datenblatt bzw. erfüllen dekorative Eigenschaften in Anlehnung der IPC-A-610 „Class2“. Darüber hinaus gehende Ansprüche an die Produkte können auf Anfrage bewertet werden.
Hinweise	• Rated current related to rated cross-section & min. No. of poles. • P on drawing = pitch • Rated data refer only to the component itself. Clearance and creepage distances to other components are to be designed in accordance with the relevant application standards. • During transport, it may rarely occur that the clamping points are already closed. The products remain fully functional. To reactivate the SNAP IN function, please press the activation button. • Long term storage of the product with average temperature of 50 °C and maximum humidity 70%, 36 months

Klassifikationen

ETIM 8.0	EC002643	ETIM 9.0	EC002643
ETIM 10.0	EC002643	ECLASS 14.0	27-46-01-01

MTS 5/04 V T4 B T

Weidmüller Interface GmbH & Co. KG
Klingenbergstraße 26
D-32758 Detmold
Germany

www.weidmueller.com

Technische Daten

ECLASS 15.0	27-46-01-01

MTS 5/04 V T4 B T

Weidmüller Interface GmbH & Co. KG
Klingenbergstraße 26
D-32758 Detmold
Germany

www.weidmueller.com

Zeichnungen

Produktbild

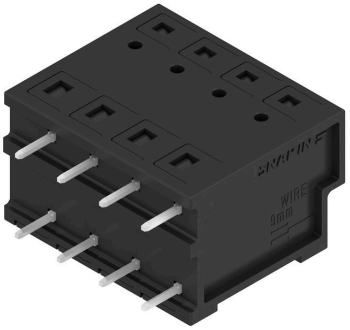

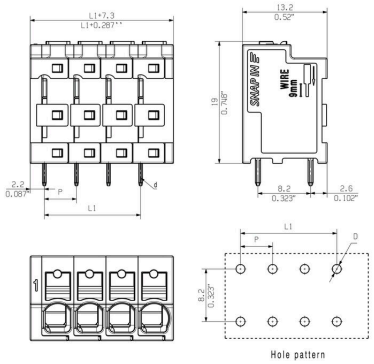

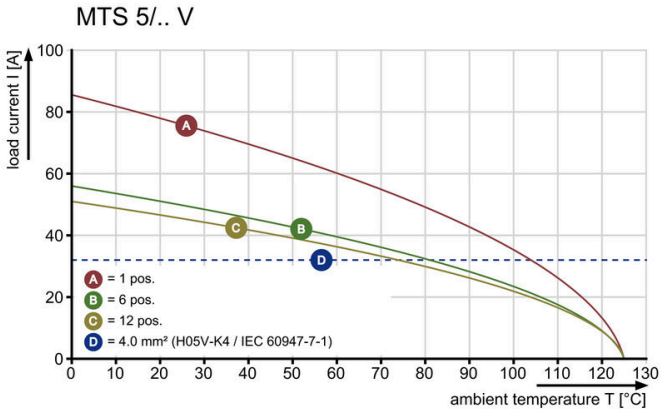

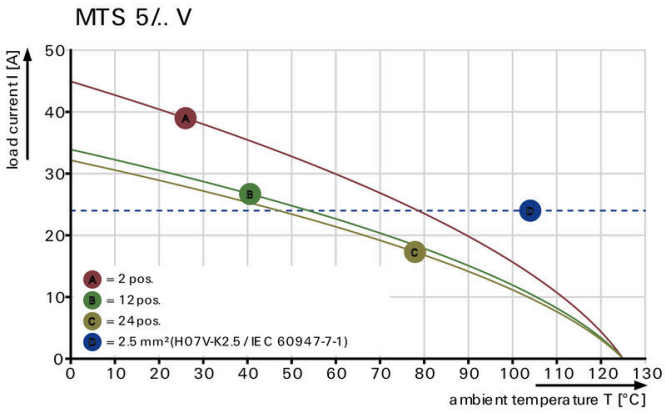



MTS 5/04 V T4 B T

Weidmüller Interface GmbH & Co. KG
Klingenbergstraße 26
D-32758 Detmold
Germany

www.weidmueller.com

Zubehör

Schlitz-Schraubendreher



Schlitz-Schraubendreher mit Rundklinge, SD DIN 5265, ISO 2380/2, Abtrieb nach DIN 5264, ISO 2380/1, Spitze Chrom Top, SoftFinish-Griff

Allgemeine Bestelldaten

Art	SDS 0.6X3.5X100	Ausfuehrung
Best.-Nr.	2749340000	Schraubendreher, Klingenbreite (B): 3.5 mm, Klingenlänge: 100 mm,
GTIN (EAN)	4050118895568	Klingenstärke (A): 0.6 mm
VPE	1 ST	
Art	SDIS 0.6X3.5X100	Ausfuehrung
Best.-Nr.	2749810000	Schraubendreher, Klingenbreite (B): 3.5 mm, Klingenlänge: 100 mm,
GTIN (EAN)	4050118897012	Klingenstärke (A): 0.6 mm
VPE	1 ST	