Datenblatt

CH-SMC-01.10-OVP180

Weidmüller Interface GmbH & Co. KG
Klingenbergstraße 26
D-32758 Detmold
Germany

www.weidmueller.com

Abbildung ähnlich

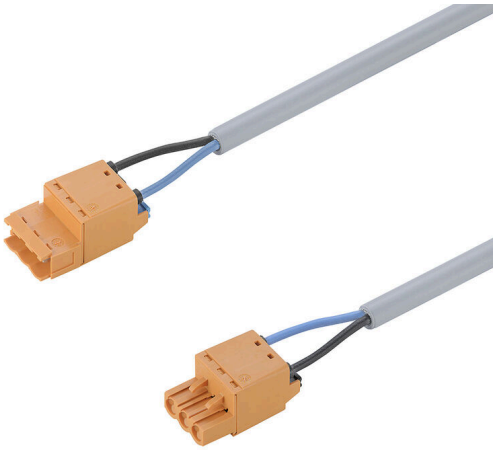

Basiszähler, Gateway, Steuerbox und Überspannungsschutzgerät werden mit vorkonfektionierten Kabelsätzen als Punkt zu Punkt- oder als Y-Konfektion verbunden. Weidmüller bietet hierfür die passenden Lösungen, normkonform zu FNN und DIN-VDE 0603. Energieleitungen mit 6kV Stoßspannungsfestigkeit runden das vielseitige Portfolio ab.

Allgemeine Bestelldaten

Ausfuehrung	Smart Metering Cable Assemblies, 6 kV, Stift, Steckdose, Stift, IP20, 600 V, KB PUR US 2X1.5 GY XX 6 kV, 1.1 m
Best.-Nr.	2853620110
Art	CH-SMC-01.10-OVP180
GTIN (EAN)	4099986979086
VPE	10 ST

CH-SMC-01.10-OVP180

Weidmüller Interface GmbH & Co. KG
Klingenbergstraße 26
D-32758 Detmold
Germany

www.weidmueller.com

Technische Daten

Zulassungen

ROHS	Konform

Abmessungen und Gewichte

Durchmesser	6.4 mm	Nettogewicht	85 g

Umweltanforderungen

RoHS-Konformitätsstatus	Konform ohne Ausnahme
REACH SVHC	Keine SVHC über 0,1 Gew.-%

Allgemeine Technische Daten

Polzahl	2	Bemessungsstoßspannung	6 kV
Nennspannung	600 V	Nennstrom	18.5 A
Schutzart	IP20		

Technische Daten Kabel

Kabellänge	1.1 m	Leitungstyp	KB PUR US 2X1.5 GY XX 6 kV
Mantelfarbe	grau	Aderquerschnitt	1.5 mm²
Anzahl der Adern	2	Geschirmt	Nein
Halogene	Nein	Isolation	PP
Temperaturbereich, bewegt, max.	90 °C	Temperaturbereich, bewegt, min.	-30 °C
Temperaturbereich, fest verlegt, max.	90 °C	Temperaturbereich, fest verlegt, min.	-40 °C
Kabel Material	PUR/ TPE	Biegeradius min., bewegt	15 x Kabeldurchmesser
Biegeradius, min., fest verlegt	10 x Kabeldurchmesser	Außendurchmesser	6.4 mm ± 0.25 mm

Klassifikationen

ETIM 8.0	EC001576	ETIM 9.0	EC001576
ETIM 10.0	EC001576	ECLASS 14.0	27-06-04-02
ECLASS 15.0	27-06-04-02		

CH-SMC-01.10-OVP180

Weidmüller Interface GmbH & Co. KG
Klingenbergstraße 26
D-32758 Detmold
Germany

www.weidmueller.com

Zeichnungen

Maßzeichnung

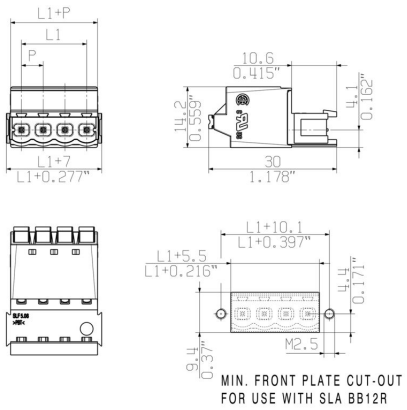

Maßzeichnung

