Datenblatt

VPCB PV I+II 1000

Weidmüller Interface GmbH & Co. KG
Klingenbergstraße 26
D-32758 Detmold
Germany

www.weidmueller.com

'Abbildung ähnlich'

Vielseitiges Zubehör runden das Sortiment rund um den Überspannungsschutz ab, z. B. das universelle Messgerät V-TEST welches zur Funktionsüberprüfung der steckbaren Ableiter wie VSPC dient.

Allgemeine Bestelldaten

Best.-Nr.	2665740000
Art	VPCB PV I+II 1000
GTIN (EAN)	4050118686296
VPE	20 ST

VPCB PV I+II 1000

Weidmüller Interface GmbH & Co. KG
Klingenbergstraße 26
D-32758 Detmold
Germany

www.weidmueller.com

Technische Daten

Zulassungen

Zulassungen	CE
ROHS	Konform

Abmessungen und Gewichte

Tiefe	52.2 mm	Tiefe (inch)	2.0551 inch
Höhe	61.6 mm	Höhe (inch)	2.4252 inch
Breite	17.9 mm	Breite (inch)	0.7047 inch
Nettogewicht	20 g		

Temperaturen

Lagertemperatur	-40 °C...85 °C	Betriebstemperatur	-40 °C...85 °C
Feuchtigkeit	5...95 % rel. Feuchte		

Umweltanforderungen

RoHS-Konformitätsstatus	Konform ohne Ausnahme
REACH SVHC	Keine SVHC über 0,1 Gew.-%

Allgemeine Daten

Ausführung	sonstige	Bauform	sonstige
Brennbarkeitsklasse nach UL 94	V-0	Farbe	grau
Schutzart	IP20		

Bemessungsdaten IEC / EN

Polzahl	1	Meldekontakt	Nein
Spannungsart	DC	Blitzprüfstrom Iimp (10/350 µs)	6.25 kA
Ableitstrom Imax (8/20µs) Ader-PE	40 kA	Integrierte Vorsicherung	Nein

Isolationskoordination gemäß EN 50178

Überspannungskategorie	III	Verschmutzungsgrad	2

Photovoltaik Technische Daten

Blitzprüfstrom Iimp (10/350 µs)	6.25 kA	Voraussetzungen u. Anforderungen	EN 50539-11
Kurzschlussfestigkeit ISCPV	11 kA	Ableitstrom In (8/20 µs)	20 kA
Anforderungsklasse	Typ I/II	Einsatzhöhe im geerdeten PV-System	≤ 4000 m
Spannung der PV Anlage, max. UCPV	1500 V		

Allgemeine Daten

Polzahl	1	Schutzart	IP20
Farbe	grau		

Anschlussdaten

Anschlussart	Lötanschluss

VPCB PV I+II 1000

Weidmüller Interface GmbH & Co. KG
Klingenbergstraße 26
D-32758 Detmold
Germany

www.weidmueller.com

Technische Daten

Elektrische Daten

Spannungsart	DC

Garantie

Zeitraum	5 Jahre

Klassifikationen

ETIM 8.0	EC002496	ETIM 9.0	EC002496
ETIM 10.0	EC002496	ECLASS 14.0	27-17-14-03
ECLASS 15.0	27-17-14-03		

VPCB PV I+II 1000

Weidmüller Interface GmbH & Co. KG
Klingenbergstraße 26
D-32758 Detmold
Germany

www.weidmueller.com

Zeichnungen

Abbildung ähnlich

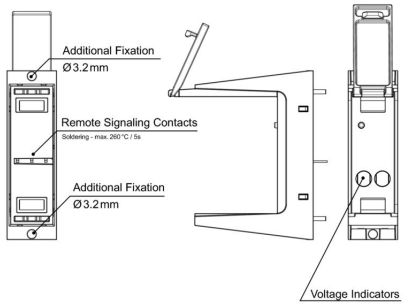

Maßzeichnung

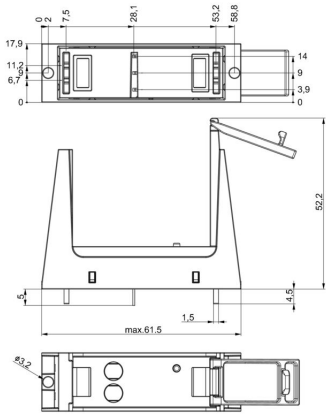

Anwendungsbeispiel

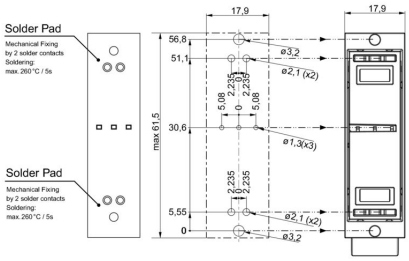

PCB layout and production:

- Air clearance and creepage distances have to be maintained according to standards for specified application.
- Discharge capacity of the SPD must be considered when designing PCB tracks
- Max. soldering temperature is 260°/5s
- PCB socket is fixed on PCB with 2 x two solder contacts and 2 x Ø 3,2 mm fixing holes.

Schaltsymbol

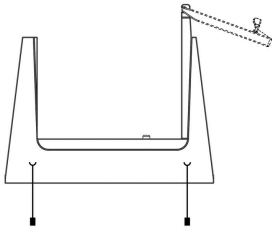

Schematic circuit diagram

Application with arrestor

Sockeltyp / Socket type / Type d'embase / Tipo di presa / Tipo de conector / 插座类型		Überspannungsableiter / Surge arrester / Parafoudre / Scaricatore / Descargador de sobretensiones / 浪涌电压保护器	
Bestellnummer / Order number / Numéro de commande / Numero ordine / Número de pedido / 订货号	Bezeichnung / Designation / Désignation / Designazione / Designación / 分配	Bestellnummer / Order number / Numéro de commande / Numero ordine / Número de pedido / 订货号	Bezeichnung / Designation / Désignation / Designazione / Designación / 分配
2665680000	VPCB PV II 1000	2530660000	VPU PV II 0 1000
2665690000	VPCB PV II R 1000 1)		
2665740000	VPCB PV I+II 1000	2530600000	VPU PV I+II 0 1000
2665760000	VPCB PV I+II R 1000 1)		
2665750000	VPCB PV I+II M 1000	2534300000	VPU PV I+II 0M 1000
2665770000	VPCB PV I+II R M 1000 1)		

1) R = Fernmeldekontakte / Remote signalling contacts / Contacts de télésignalisation / Contatti di segnalazione remota / Contactos de señalización a distancia / 远程信号触点

Selection