Datenblatt

# SAIE-M12SL-0.3VHM16-2.5

**Weidmüller Interface GmbH & Co. KG**
Klingenbergstraße 26
D-32758 Detmold
Germany

www.weidmueller.com

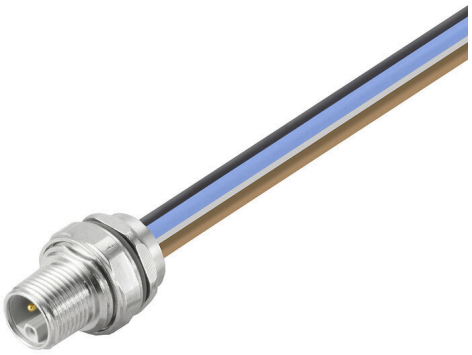

Ihre Geräte in der Peripherie sollen mit großer Leistung versorgt werden. Mit unseren neuen M12-Steckverbindern sind mehr als 250 V und 2 A problemlos möglich. Die kompakten A-, K-, L-, S- und T-codierten M12-Steckverbinder sind auf die Übertragung von bis zu 630 V AC bzw. 60 V DC und 12 A ausgelegt.

## Allgemeine Bestelldaten

| | |
|---|---|
| Ausfuehrung | Einbaustecker, M12, Stift, gerade, Montagegewinde: M 16 x 1,5, Polzahl: 5, Litzen-/Kabellänge: 0.3 m, Hinterwandmontage |
| Best.-Nr. | 2625960000 |
| Art | SAIE-M12SL-0.3VHM16-2.5 |
| GTIN (EAN) | 4050118629460 |
| VPE | 1 ST |

# Datenblatt

## SAIE-M12SL-0.3VHM16-2.5

**Weidmüller Interface GmbH & Co. KG**
Klingenbergstraße 26
D-32758 Detmold
Germany

www.weidmueller.com

# Technische Daten

### Zulassungen

| | |
|---|---|
| Zulassungen | |
| ROHS | Konform |
| UL File Number Search | UL Webseite |
| Zertifikat-Nr. (cURus) | E307231 |

### Abmessungen und Gewichte

| | |
|---|---|
| Nettogewicht | 59 g |

### Umweltanforderungen

| | |
|---|---|
| RoHS-Konformitätsstatus | Konform |
| REACH SVHC | Lead 7439-92-1 |
| SCIP | ebf89fc8-a87f-4691-b87a-dfb9921774b4 |

### Technische Daten Freikonfektionierbare Steckverbinder

| | | | |
|---|---|---|---|
| Polzahl | 5 | Codierung | L-coded |
| Kontaktoberfläche | vergoldet | Gehäusebasismaterial | Zinkdruckguss |
| Kontaktmaterial | Cu | Nennspannung | 63 V |
| Nennstrom | 16 A | Schutzart | IP67, im verschraubten Zustand |
| Temperaturbereich Gehäuse | -40 … +85 ° C | | |

### Technische Daten Kabel

| | | | |
|---|---|---|---|
| Aderquerschnitt | 2.5 mm² | Litzen-/Kabellänge | 0.3 m |
| Farbcodierung | braun, blau, schwarz, weiß, grau | Polzahl | 5 |

### Allgemeine Daten

| | | | |
|---|---|---|---|
| Polzahl | 5 | Codierung | L-coded |
| Anschlussgewinde | M12 | Kontaktoberfläche | vergoldet |
| Aderquerschnitt | 2.5 mm² | Gehäusebasismaterial | Zinkdruckguss |
| Kontaktmaterial | Cu | Montageart | Hinterwandmontage |
| Nennspannung | 63 V | Nennstrom | 16 A |
| Schutzart | IP67, im verschraubten Zustand | Anschluss 1 | M12 |
| Anschluss 2 | Flying wires | Litzen-/Kabellänge | 0.3 m |
| Montagegewinde | M 16 x 1,5 | Temperaturbereich Gehäuse | -40 … +85 ° C |
| Leiteraußendurchmesser | - | | |

### Klassifikationen

| | | | |
|---|---|---|---|
| ETIM 8.0 | EC003570 | ETIM 9.0 | EC003570 |
| ETIM 10.0 | EC003570 | ECLASS 14.0 | 27-44-01-03 |
| ECLASS 15.0 | 27-44-01-03 | | |

# SAIE-M12SL-0.3VHM16-2.5

**Weidmüller Interface GmbH & Co. KG**
Klingenbergstraße 26
D-32758 Detmold
Germany

www.weidmueller.com

## Zeichnungen

### Maßzeichnung

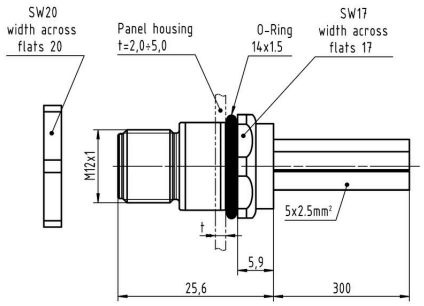


### Polbild

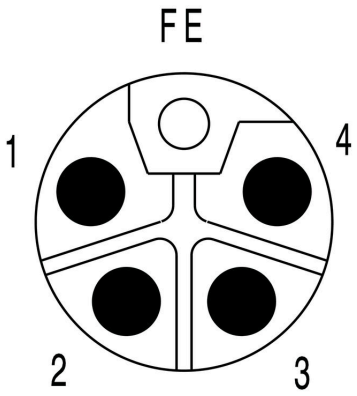


### Schaltbild

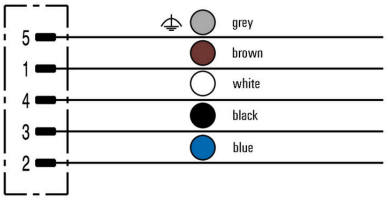

# SAIE-M12SL-0.3VHM16-2.5

**Weidmüller Interface GmbH & Co. KG**
Klingenbergstraße 26
D-32758 Detmold
Germany

www.weidmueller.com

## Zeichnungen

### Montageausschnitt

