Datenblatt

SAIL-M12WM12G-L-5.0PGR

Weidmüller Interface GmbH & Co. KG
Klingenbergstraße 26
D-32758 Detmold
Germany

www.weidmueller.com



Ihre Geräte in der Peripherie sollen mit großer Leistung versorgt werden. Mit unseren neuen M12-Steckverbindern sind mehr als 250 V und 2 A problemlos möglich. Die kompakten A-, K-, L-, S- und T-codierten M12-Steckverbinder sind auf die Übertragung von bis zu 630 V AC bzw. 60 V DC und 12 A ausgelegt.

Allgemeine Bestelldaten

Ausfuehrung	Sensor/Aktor-Leitung, Verbindungsleitung, M12 / M12, Polzahl : 5, 5 m, Stift, gewinkelt - Buchse, gerade, Geschirmt: Nein, LED: Nein, Mantelmaterial: PUR, Halogene: Nein
Best.-Nr.	2455320500
Art	SAIL-M12WM12G-L-5.0PGR
GTIN (EAN)	4050118470543
VPE	1 ST

Datenblatt

SAIL-M12WM12G-L-5.0PGR

Weidmüller Interface GmbH & Co. KG
Klingenbergstraße 26
D-32758 Detmold
Germany

www.weidmueller.com

Technische Daten

Zulassungen

Zulassungen	
ROHS	Konform
UL File Number Search	UL Webseite
Zertifikat-Nr. (cULus)	E257571

Abmessungen und Gewichte

Nettogewicht	300 g

Umweltanforderungen

RoHS-Konformitätsstatus	Konform
REACH SVHC	Lead 7439-92-1
SCIP	e8d8af70-4c85-4483-bc8c-9bc5b598e2a9

Allgemeine Technische Daten

Codierung	L-coded	Anschlussgewinde	M12 / M12
Kontaktoberfläche	vergoldet	LED	Nein
Ausführung	Stift, gewinkelt - Buchse, gerade	Gehäusebasismaterial	PUR
Isolationswiderstand	108 Ω	Nennspannung	50 V
Nennstrom	16 A	Schutzart	IP65, IP67, im verschraubten Zustand
Steckzyklen	≤ 100	Verschmutzungsgrad	3
gebrückt	Nein	Temperaturbereich Gehäuse	-40 … +85 ° C
Anzugsdrehmoment	M12: 0,8 - 1,2 Nm		

Technische Daten Kabel

Kabellänge	5 m	Mantelfarbe	grau
Schleppkettentauglichkeit	Ja	Aderquerschnitt	1.5 mm²
Geschirmt	Nein	Halogene	Nein
Isolation	PP	Beschleunigung	5 m/s²
Biegeradius min., bewegt	7,5 x Kabeldurchmesser	Biegeradius, min., fest verlegt	4 x Kabeldurchmesser
Biegezyklen	10 Mio	Geschwindigkeit	5 m/s
Mantelmaterial	PUR	Kabellänge konfigurierbar	Nein
Mantel nach UL AWM style	20939 (80 °C / 600 V)	Strahlenvernetzt	Nein
Schweißfunkenbeständigkeit	Nein	Farbcodierung	braun, weiß, blau, schwarz, rosa
Temperaturbereich, fest verlegt	-40…80 °C	Schweißperlenfest	Nein
Temperaturbereich, bewegt	-30…80 °C	Polzahl	5
Außendurchmesser	8 mm ± 0.2 mm		

Allgemeine Standards

Steckverbinder Norm	IEC 61076-2-111	Zertifikat-Nr. (cULus)	E257571

Elektrische Eigenschaften

Isolationswiderstand	108 Ω	Nennspannung	50 V

SAIL-M12WM12G-L-5.0PGR

Weidmüller Interface GmbH & Co. KG
Klingenbergstraße 26
D-32758 Detmold
Germany

www.weidmueller.com

Technische Daten

Normen

Steckverbinder Norm	IEC 61076-2-111

Stecker links

Stecker links	M12, L-codiert, IP67, Stiftkontakt, gewinkelt 90°, Kunststoff, ungeschirmt

Stecker rechts

Stecker rechts	M12, L-codiert, IP67, Buchsenkontakt, gerade, Kunststoff, ungeschirmt

Klassifikationen

ETIM 8.0	EC001855	ETIM 9.0	EC001855
ETIM 10.0	EC001855	ECLASS 14.0	27-06-03-11
ECLASS 15.0	27-06-03-11		

SAIL-M12WM12G-L-5.0PGR

Weidmüller Interface GmbH & Co. KG
Klingenbergstraße 26
D-32758 Detmold
Germany

www.weidmueller.com

Zeichnungen

Maßzeichnung

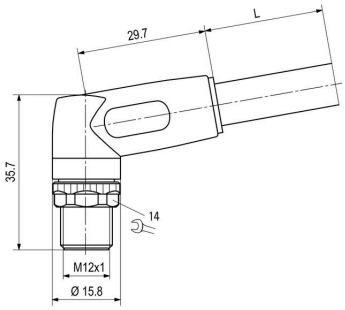

Maßzeichnung

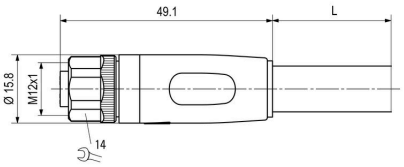

Polbild

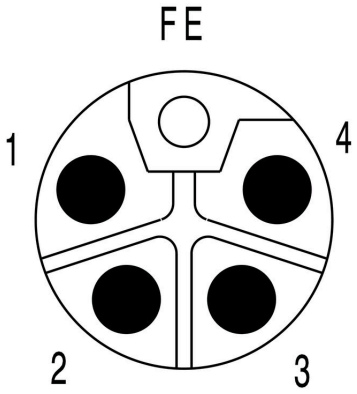

Polbild

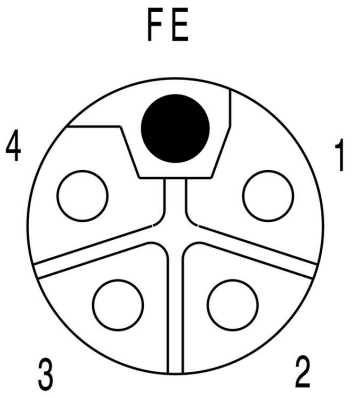

Schaltbild

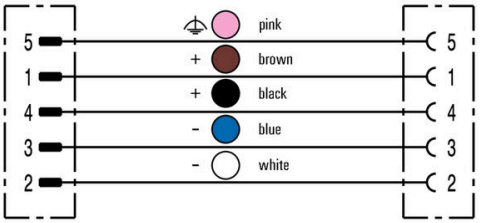

Das ideale Werkzeug: das Verschraubungswerkzeug Screwty ® Drehmoment

