Datenblatt

SAIE-M8S-3S-F13SMT

Weidmüller Interface GmbH & Co. KG
Klingenbergstraße 26
D-32758 Detmold
Germany

www.weidmueller.com

Abbildung ähnlich

Weidmüller gehört zu den weltweit führenden Steckverbinderanbietern in der Branche. Ein wichtiger Stützpfeiler in dieser Produktfamilie sind hierbei die Rundsteckverbinder, die bei Weidmüller unter dem Familiennamen SAI zusammengefasst sind. Bei der Entwicklung von SAI-Produkten haben sich Weidmüller Ingenieure immer auf die Realisierung von rationellen und kostengünstigen Installationskonzepten konzentriert und ausgereifte Produkte – oft in Kooperationen mit großen Anwendern – auf den Markt gebracht, die in Funktionalität und Qualität Standards setzen – und das weltweit. Das beste Beispiel sind die neuen Leistungsverteiler mit S- und T-codiertem M12. Diese Module zeichnen sich durch besonders hohe Ströme und Spannungen aus. Dieses ermöglicht z.B. auch den Einsatz bei Drehstrommotoren.

Allgemeine Bestelldaten

Ausfuehrung	Einbaustecker, M8, Montagegewinde: M10, Polzahl: 3, Litzen-/Kabellänge:
Best.-Nr.	2422350000
Art	SAIE-M8S-3S-F13SMT
GTIN (EAN)	4050118429770
VPE	25 ST

SAIE-M8S-3S-F13SMT

Weidmüller Interface GmbH & Co. KG
Klingenbergstraße 26
D-32758 Detmold
Germany

www.weidmueller.com

Technische Daten

Zulassungen

ROHS	Konform

Abmessungen und Gewichte

Nettogewicht	7.28 g

Umweltanforderungen

RoHS-Konformitätsstatus	Konform mit Ausnahme
RoHS-Ausnahme (falls zutreffend/ bekannt)	6c
REACH SVHC	Lead 7439-92-1
SCIP	0ea6d931-f9e9-40a6-89d9-8d67103189d3

Technische Daten Leiterplattensteckverbinder

Polzahl	3	
Codierung	M8 = keine	
Montageart	Frontmontage	
Gehäuse	M8 Buchse	
Einbauhöhe	13 mm	
Gehäuseoberfläche	vernickelt	
Schirmanschluss	Ja	
Montagegewinde	M10	
Nennspannung	60 V	
Nennspannung	60 V (3-polig) / 30 V (4-,5- und 8-polig)	
Nennstrom	4 A	
Nennstrom	4 A (3-, 4- und 5-polig) / 1,5 A (8-polig)	
Temperaturbereich	-30...80 °C	
Schutzart	IP67	
Kontaktoberfläche	Au (Gold)	
Gehäusebasismaterial	CuZn, vernickelt	
Anschlussgewinde	M8	
Anzugsdrehmoment	M8: 0,5 Nm	
Montagegewinde	M10	
Montagedrehmomentbereich	0.8 Nm	
Montagedrehmoment	max.	0.8 Nm
Isolationswiderstand	100 MΩ	
Verschmutzungsgrad	3 (2 innerhalb des abgedichteten Bereiches)	
Steckzyklen	≥ 100	
Kontaktmaterial	Cu-leg	
Dichtungsmaterial	FPM	
Kontermuttermaterial	CuZn, vernickelt	
Flanschgehäusematerial	CuZn, vernickelt	
Vergussmaterial	PUR	

Allgemeine Daten

Polzahl	3	Gehäusebasismaterial	CuZn, vernickelt
Anschlussgewinde	M8	Kontaktmaterial	Cu-leg
Kontaktoberfläche	Au (Gold)	Montageart	Frontmontage
Schutzart	IP67	Steckzyklen	≥ 100

SAIE-M8S-3S-F13SMT

Weidmüller Interface GmbH & Co. KG
Klingenbergstraße 26
D-32758 Detmold
Germany

www.weidmueller.com

Technische Daten

Systemkennwerte

Polzahl	3	Polreihenzahl	1
Isolationswiderstand	100 MΩ	Schutzart	IP67
Steckzyklen	≥ 100		

Werkstoffdaten

Kontaktmaterial	Cu-leg	Kontaktoberfläche	Au (Gold)

Wichtiger Hinweis

Hinweise

Klassifikationen

ETIM 8.0	EC003568	ETIM 9.0	EC003568
ETIM 10.0	EC003568	ECLASS 14.0	27-44-01-10
ECLASS 15.0	27-44-01-10		

SAIE-M8S-3S-F13SMT

Weidmüller Interface GmbH & Co. KG
Klingenbergstraße 26
D-32758 Detmold
Germany

www.weidmueller.com

Zeichnungen

Maßzeichnung

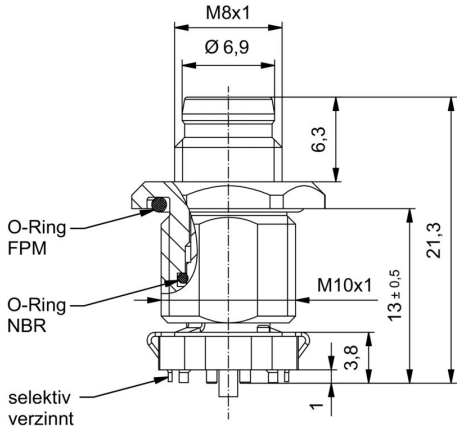

Leiterplatten-Layout

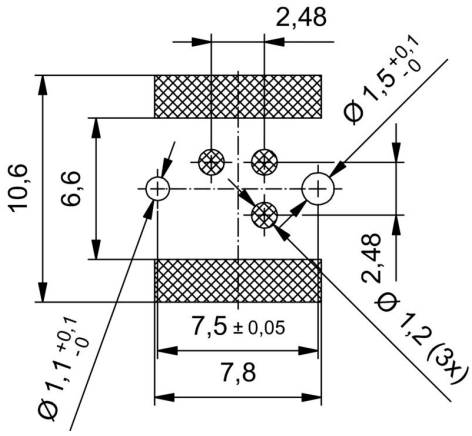
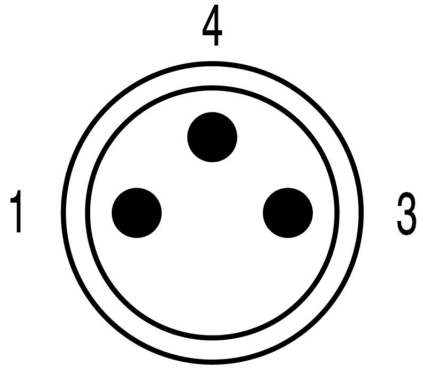
Polbild