Datenblatt

SAIL-VSA-DS-1.5U

Weidmüller Interface GmbH & Co. KG
Klingenbergstraße 26
D-32758 Detmold
Germany

www.weidmueller.com

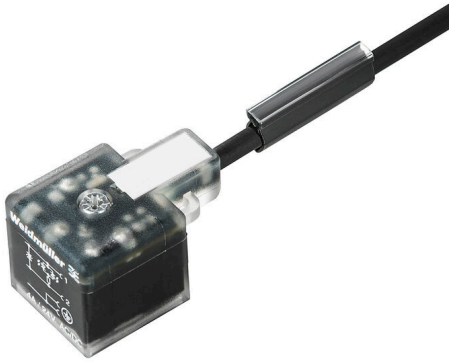

Weidmüller bietet Ventilstecker als Verbindungsleitung mit M8/M12 Steckern und mit freiem Leitungsende an. Der Betriebszustand des Ventilsteckers wird durch ein LED anzeigt. Die Ventilstecker besitzen eine Schutzbeschaltung. Das Weidmüllerlieferprogramm umfasst Ventilstecker der Bauformen A, B, C nach DIN und Industriestandard. Die Schutzart IP 67 wird im verschraubten Zustand erfüllt. Die Abgangsrichtung ist gleichfalls entscheidend, daher bietet Weidmüller unterschiedliche Versionen an.

Allgemeine Bestelldaten

Ausfuehrung	Ventilleitung (konfektioniert), Kabelende offen - Ventilstecker, Bauform A (18 mm), Kabellänge: 1.5 m, PUR, schwarz (ähnlich RAL 9005)
Best.-Nr.	1896990150
Art	SAIL-VSA-DS-1.5U
GTIN (EAN)	4032248739189
VPE	1 ST
Lieferstatus	Dieser Artikel ist demnächst nicht mehr lieferbar.
Datum der letzten Bestellung	2027-02-28T00:00:00+01:00

Datenblatt

SAIL-VSA-DS-1.5U

Weidmüller Interface GmbH & Co. KG
Klingenbergstraße 26
D-32758 Detmold
Germany

www.weidmueller.com

Technische Daten

Zulassungen

Zulassungen	
ROHS	Konform

Abmessungen und Gewichte

Nettogewicht	83.6 g

Umweltanforderungen

RoHS-Konformitätsstatus	Konform ohne Ausnahme
REACH SVHC	Keine SVHC über 0,1 Gew.-%

Allgemeine Technische Daten

Codierung	Bauform A (18 mm)	LED	Ja
Ausführung	Kabelende offen - Ventilstecker	Gehäusebasismaterial	TPU
Kontaktmaterial	CuZn	Nennspannung	24 V
Nennstrom	4 A	Schutzart	IP67, im verschraubten Zustand
Steckzyklen	≥ 100	Verschmutzungsgrad	3
Temperaturbereich Gehäuse	-25...+80 °C	Anzugsdrehmoment	M3 Befestigungsschraube: 0,4 Nm, M12: 0,8 - 1,2 Nm

Technische Daten Kabel

Kabellänge	1.5 m	Mantelfarbe	schwarz (ähnlich RAL 9005)
PE-Funktion	Ja	Schleppkettentauglichkeit	Ja
Aderquerschnitt	0.34 mm²	Geschirmt	Nein
Halogene	Nein	Beschleunigung	5 m/s²
Biegeradius min., bewegt	10 x Kabeldurchmesser	Biegeradius, min., fest verlegt	5 x Kabeldurchmesser
Geschwindigkeit	200 m/s	Mantelmaterial	PUR
Schweißfunkenbeständigkeit	Nein	Farbcodierung	blau, braun, grün / gelb, schwarz, weiß
Temperaturbereich, fest verlegt	-40...90 °C	Schweißperlenfest	Nein
Temperaturbereich, bewegt	-30...90 °C	Polzahl	4 (3 + PE)
Außendurchmesser	5.2 mm ± 0.2 mm		

Klassifikationen

ETIM 8.0	EC001855	ETIM 9.0	EC001855
ETIM 10.0	EC001855	ECLASS 14.0	27-06-03-12
ECLASS 15.0	27-06-03-12		

SAIL-VSA-DS-1.5U

Weidmüller Interface GmbH & Co. KG
Klingenbergstraße 26
D-32758 Detmold
Germany

www.weidmueller.com

Zeichnungen

Maßzeichnung

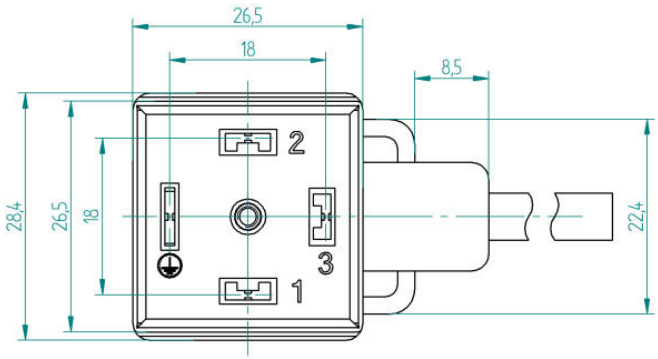

Maßzeichnung

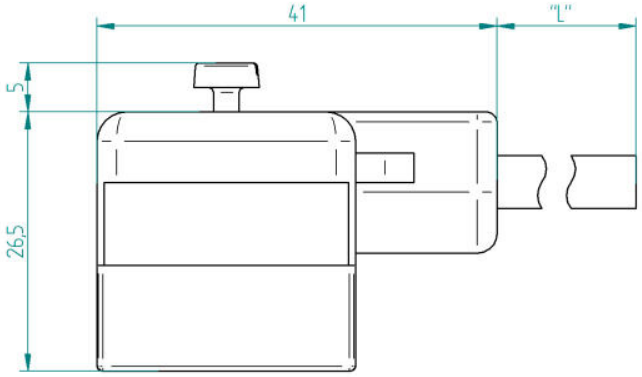

Schaltbild

