Datenblatt

HDC 40D TSLU 1M32G

Weidmüller Interface GmbH & Co. KG
Klingenbergstraße 26
D-32758 Detmold
Germany

www.weidmueller.com

Die HDC-Gehäuse sind dank einer speziellen Druckgusslegierung und einer mehrstufigen Versiegelung der Oberfläche perfekt geschützt.
Das ausgeklügelte Verriegelungssystem wird konsequent aus Edelstahl gefertigt. Das bedeutet Langlebigkeit, Korrisionsbeständigkeit und Schlagfestigkeit.
Die Verriegelung der Gehäuse bietet Sicherheit mit System. Unser einzigartiges, patentiertes Bügelsystem gibt der Gehäuseverriegelung sicheren Halt und schützt vor unbeabsichtigtem Öffnen.
Durch die Lasermakierung wird eine Identifizierung auf einem Blick ermöglicht. Damit Sie jedes Produkt sofort zuordnen können, ist eine dauerhafte Kennzeichnung direkt auf das Gehäuse gelasert.
Weidmüller RockStar® Gehäuse IP65 / NEMA Typ 4X sind Ihre erste Wahl, wenn es um Industriegehäuse in der Schutzart IP65 geht.

Allgemeine Bestelldaten

Ausfuehrung	HDC - Gehäuse, Baugröße: 6, Schutzart: IP65, im gestecktem Zustand, Kabeleingang seitlich, Steckergehäuse, Längsbügel am Unterteil, hoch, Größe Kabeleingänge: M 32
Best.-Nr.	1787040000
Art	HDC 40D TSLU 1M32G
GTIN (EAN)	4032248204281
VPE	1 ST

HDC 40D TSLU 1M32G

Weidmüller Interface GmbH & Co. KG
Klingenbergstraße 26
D-32758 Detmold
Germany

www.weidmueller.com

Technische Daten

Zulassungen

Zulassungen	
ROHS	Konform
UL File Number Search	UL Webseite
Zertifikat-Nr. (cURus)	E92202

Abmessungen und Gewichte

Höhe	76 mm	Höhe (inch)	2.9921 inch
Breite	45.5 mm	Breite (inch)	1.7913 inch
Nettogewicht	272 g		

Temperaturen

Grenztemperatur	-40 °C ... 125 °C

Umweltanforderungen

RoHS-Konformitätsstatus	Konform ohne Ausnahme	
REACH SVHC	Keine SVHC über 0,1 Gew.-%	
Chemische Beständigkeit	Substanz	Aceton
	Chemische Beständigkeit	Bedingt beständig
	Substanz	Bohröl
	Chemische Beständigkeit	Beständig
	Substanz	Diesel
	Chemische Beständigkeit	Beständig
	Substanz	Ethylalkohol
	Chemische Beständigkeit	Beständig
	Substanz	Getriebeöl
	Chemische Beständigkeit	Beständig
	Substanz	Hydrauliköl
	Chemische Beständigkeit	Beständig
	Substanz	Kühlflüssigkeit
	Chemische Beständigkeit	Beständig
	Substanz	Petroleumbenzin
	Chemische Beständigkeit	Beständig
	Substanz	Schweiß
	Chemische Beständigkeit	Beständig
	Substanz	Superbenzin
	Chemische Beständigkeit	Bedingt beständig
	Substanz	Wasser
	Chemische Beständigkeit	Beständig
	Substanz	UV
	Chemische Beständigkeit	Unbeständig
	Substanz	Ozon
	Chemische Beständigkeit	Unbeständig

Abmessungen

Kabeleingang	mit Gewinde	Breite Gehäuse C	43 mm
Länge Gehäuse	93.3 mm	Höhe Gehäuse B	76 mm

HDC 40D TSLU 1M32G

Weidmüller Interface GmbH & Co. KG
Klingenbergstraße 26
D-32758 Detmold
Germany

www.weidmueller.com

Technische Daten

Allgemeine Daten

Gehäusebasismaterial	Aluminiumdruckguss	Oberfläche	Pulverlack
Schutzart	IP65, im gestecktem Zustand	EMV Gehäuse	Nein
Werkstoff Verriegelungselement	Edelstahl		

Ausführung

Größe Kabeleingänge	M 32	Oberteil/Unterteil/Deckel	Oberteil
Abdeckung	ohne Deckel	Anzahl Kabeleingang oben	0
Anzahl Kabeleingang seitlich	1	Ausführung Gehäuse	Kabeleingang seitlich, Steckergehäuse
Ausführung Verschlusssystem	Längsbügel am Unterteil	Bauform	hoch
Baugröße	6	Kabeleingang	mit Gewinde
Typ	Stecker	Bügelausführung	Längsbügel
Dichtung	Keine Abdichtung	Gewinde (innen)	M 32
Farbe (RAL)	RAL 7035	BG	6
Geeignet für ModuPlug®	Ja		

Klassifikationen

ETIM 8.0	EC000437	ETIM 9.0	EC000437
ETIM 10.0	EC000437	ECLASS 14.0	27-44-02-02
ECLASS 15.0	27-44-02-02		

HDC 40D TSLU 1M32G

Weidmüller Interface GmbH & Co. KG
Klingenbergstraße 26
D-32758 Detmold
Germany

www.weidmueller.com

Zeichnungen

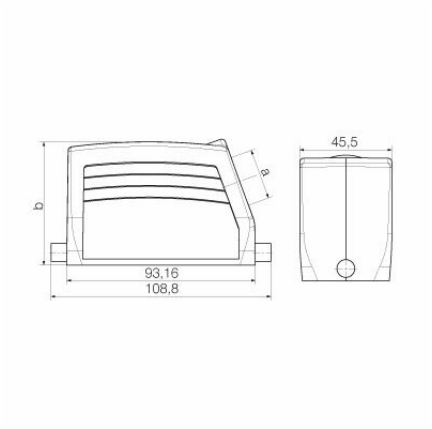

HDC 40D TSLU 1M32G

Weidmüller Interface GmbH & Co. KG
Klingenbergstraße 26
D-32758 Detmold
Germany

www.weidmueller.com

Zubehör

Sockelgehäuse

Die HDC-Gehäuse sind dank einer speziellen Druckgusslegierung und einer mehrstufigen Versiegelung der Oberfläche perfekt geschützt.
Das ausgeklügelte Verriegelungssystem wird konsequent aus Edelstahl gefertigt. Das bedeutet Langlebigkeit, Korrisionsbeständigkeit und Schlagfestigkeit.
Die Verriegelung der Gehäuse bietet Sicherheit mit System. Unser einzigartiges, patentiertes Bügelsystem gibt der Gehäuseverriegelung sicheren Halt und schützt vor unbeabsichtigtem Öffnen.
Durch die Lasermakierung wird eine Identifizierung auf einem Blick ermöglicht. Damit Sie jedes Produkt sofort zuordnen können, ist eine dauerhafte Kennzeichnung direkt auf das Gehäuse gelasert.
Weidmüller RockStar® Gehäuse IP65 / NEMA Typ 4X sind Ihre erste Wahl, wenn es um Industriegehäuse in der Schutzart IP65 geht.

Allgemeine Bestelldaten

Art	HDC 16B SDLU 1M25G	Ausfuehrung
Best.-Nr.	1415810000	HDC - Gehäuse, Baugröße: 6, Schutzart: IP65, im gestecktem Zustand,
GTIN (EAN)	4050118217230	Sockelgehäuse, Längsbügel am Unterteil, Standard, mit Deckel, Größe
VPE	1 ST	Kabeleingänge: M 25
Art	HDC 16B SLU 1PG21G	Ausfuehrung
Best.-Nr.	1658110000	HDC - Gehäuse, Baugröße: 6, Schutzart: IP65, im gestecktem
GTIN (EAN)	4008190411169	Zustand, Sockelgehäuse, Längsbügel am Unterteil, Standard, Größe
VPE	1 ST	Kabeleingänge: PG 21
Art	HDC 16B SLU 2PG21G	Ausfuehrung
Best.-Nr.	1658120000	HDC - Gehäuse, Baugröße: 6, Schutzart: IP65, im gestecktem
GTIN (EAN)	4008190411176	Zustand, Sockelgehäuse, Längsbügel am Unterteil, Standard, Größe
VPE	1 ST	Kabeleingänge: PG 21
Art	HDC 16B SDLU 1PG21G	Ausfuehrung
Best.-Nr.	1658320000	HDC - Gehäuse, Baugröße: 6, Schutzart: IP65, im gestecktem Zustand,
GTIN (EAN)	4008190411374	Sockelgehäuse, Längsbügel am Unterteil, Standard, mit Deckel, Größe
VPE	1 ST	Kabeleingänge: PG 21
Art	HDC 16B SDLU 2PG21G	Ausfuehrung
Best.-Nr.	1658330000	HDC - Gehäuse, Baugröße: 6, Schutzart: IP65, im gestecktem Zustand,
GTIN (EAN)	4008190411381	Sockelgehäuse, Längsbügel am Unterteil, Standard, mit Deckel, Größe
VPE	1 ST	Kabeleingänge: PG 21
Art	HDC 40D SDLU 1PG29G	Ausfuehrung
Best.-Nr.	1658410000	HDC - Gehäuse, Baugröße: 6, Schutzart: IP65, im gestecktem Zustand,
GTIN (EAN)	4008190411459	Sockelgehäuse, Längsbügel am Unterteil, hoch, mit Deckel, Größe
VPE	1 ST	Kabeleingänge: PG 29
Art	HDC 40D SDLU 2M32G	Ausfuehrung
Best.-Nr.	1787170000	HDC - Gehäuse, Baugröße: 6, Schutzart: IP65, im gestecktem Zustand,
GTIN (EAN)	4032248204519	Sockelgehäuse, Längsbügel am Unterteil, hoch, mit Deckel, Größe
VPE	1 ST	Kabeleingänge: M 32
Art	HDC 40D SDLU 2M25G	Ausfuehrung
Best.-Nr.	1787180000	HDC - Gehäuse, Baugröße: 6, Schutzart: IP65, im gestecktem Zustand,
GTIN (EAN)	4032248204526	Sockelgehäuse, Längsbügel am Unterteil, hoch, mit Deckel, Größe
VPE	1 ST	Kabeleingänge: M 25

HDC 40D TSLU 1M32G

Weidmüller Interface GmbH & Co. KG
Klingenbergstraße 26
D-32758 Detmold
Germany

www.weidmueller.com

Zubehör

Art	HDC 16B SLU 2M25G	Ausfuehrung
Best.-Nr.	1788250000	HDC - Gehäuse, Baugröße: 6, Schutzart: IP65, im gestecktem
GTIN (EAN)	4032248205783	Zustand, Sockelgehäuse, Längsbügel am Unterteil, Standard, Größe
VPE	1 ST	Kabeleingänge: M 25
Art	HDC 16B SDLU 2M25G	Ausfuehrung
Best.-Nr.	1788270000	HDC - Gehäuse, Baugröße: 6, Schutzart: IP65, im gestecktem Zustand,
GTIN (EAN)	4032248205806	Sockelgehäuse, Längsbügel am Unterteil, Standard, mit Deckel, Größe
VPE	1 ST	Kabeleingänge: M 25
Art	HDC 40D SLU 2M32G	Ausfuehrung
Best.-Nr.	1804660000	HDC - Gehäuse, Baugröße: 6, Schutzart: IP65, im gestecktem
GTIN (EAN)	4032248267606	Zustand, Sockelgehäuse, Längsbügel am Unterteil, hoch, Größe
VPE	1 ST	Kabeleingänge: M 32
Art	HDC HB16 SDVL 2XM25 SET	Ausfuehrung
Best.-Nr.	1822020000	HDC - Gehäuse, Baugröße: , Schutzart: IP65 (im gestecktem Zustand)
GTIN (EAN)	4032248322824	
VPE	1 ST	
Art	HDC HBD40 SDVL 2XM32 SET	Ausfuehrung
Best.-Nr.	1822150000	HDC - Gehäuse, Baugröße: , Schutzart: IP65 (im gestecktem Zustand)
GTIN (EAN)	4032248322954	
VPE	1 ST	
Art	HDC 16B SLU 1M25G	Ausfuehrung
Best.-Nr.	1900170000	HDC - Gehäuse, Baugröße: 6, Schutzart: IP65, im gestecktem
GTIN (EAN)	4032248520800	Zustand, Sockelgehäuse, Längsbügel am Unterteil, Standard, Größe
VPE	1 ST	Kabeleingänge: M 25
Art	HDC 40D SDLU 1M25G	Ausfuehrung
Best.-Nr.	1903070000	HDC - Gehäuse, Baugröße: 6, Schutzart: IP65, im gestecktem Zustand,
GTIN (EAN)	4032248592975	Sockelgehäuse, Längsbügel am Unterteil, hoch, mit Deckel, Größe
VPE	1 ST	Kabeleingänge: M 25
Art	HDC 40D SDLU 1M32G	Ausfuehrung
Best.-Nr.	1903080000	HDC - Gehäuse, Baugröße: 6, Schutzart: IP65, im gestecktem Zustand,
GTIN (EAN)	4032248592982	Sockelgehäuse, Längsbügel am Unterteil, hoch, mit Deckel, Größe
VPE	1 ST	Kabeleingänge: M 32
Art	HDC 40D SLU 1M32G	Ausfuehrung
Best.-Nr.	1903110000	HDC - Gehäuse, Baugröße: 6, Schutzart: IP65, im gestecktem
GTIN (EAN)	4032248590117	Zustand, Sockelgehäuse, Längsbügel am Unterteil, hoch, Größe
VPE	1 ST	Kabeleingänge: M 32

HDC 40D TSLU 1M32G

Weidmüller Interface GmbH & Co. KG
Klingenbergstraße 26
D-32758 Detmold
Germany

www.weidmueller.com

Zubehör

Anbaugehäuse

Die HDC-Gehäuse sind dank einer speziellen Druckgusslegierung und einer mehrstufigen Versiegelung der Oberfläche perfekt geschützt.
Das ausgeklügelte Verriegelungssystem wird konsequent aus Edelstahl gefertigt. Das bedeutet Langlebigkeit, Korrisionsbeständigkeit und Schlagfestigkeit.
Die Verriegelung der Gehäuse bietet Sicherheit mit System. Unser einzigartiges, patentiertes Bügelsystem gibt der Gehäuseverriegelung sicheren Halt und schützt vor unbeabsichtigtem Öffnen.
Durch die Lasermakierung wird eine Identifizierung auf einem Blick ermöglicht. Damit Sie jedes Produkt sofort zuordnen können, ist eine dauerhafte Kennzeichnung direkt auf das Gehäuse gelasert.
Weidmüller RockStar® Gehäuse IP65 / NEMA Typ 4X sind Ihre erste Wahl, wenn es um Industriegehäuse in der Schutzart IP65 geht.

Allgemeine Bestelldaten

Art	HDC 16B ALU	Ausfuehrung
Best.-Nr.	1209700000	HDC - Gehäuse, Baugröße: 6, Schutzart: IP65, im gestecktem
GTIN (EAN)	4008190000134	Zustand, Anbaugehäuse, Längsbügel am Unterteil, Standard, Größe
VPE	1 ST	Kabeleingänge: none
Art	HDC 16B ADLU	Ausfuehrung
Best.-Nr.	1210100000	HDC - Gehäuse, Baugröße: 6, Schutzart: IP65, im gestecktem Zustand,
GTIN (EAN)	4008190050924	Anbaugehäuse, Längsbügel am Unterteil, Standard, mit Deckel, Größe
VPE	1 ST	Kabeleingänge: none

Kupplungsgehäuse

Die HDC-Gehäuse sind dank einer speziellen Druckgusslegierung und einer mehrstufigen Versiegelung der Oberfläche perfekt geschützt.
Das ausgeklügelte Verriegelungssystem wird konsequent aus Edelstahl gefertigt. Das bedeutet Langlebigkeit, Korrisionsbeständigkeit und Schlagfestigkeit.
Die Verriegelung der Gehäuse bietet Sicherheit mit System. Unser einzigartiges, patentiertes Bügelsystem gibt der Gehäuseverriegelung sicheren Halt und schützt vor unbeabsichtigtem Öffnen.
Durch die Lasermakierung wird eine Identifizierung auf einem Blick ermöglicht. Damit Sie jedes Produkt sofort zuordnen können, ist eine dauerhafte Kennzeichnung direkt auf das Gehäuse gelasert.
Weidmüller RockStar® Gehäuse IP65 / NEMA Typ 4X sind Ihre erste Wahl, wenn es um Industriegehäuse in der Schutzart IP65 geht.

Allgemeine Bestelldaten

Art	HDC 40D KLU 1M25G	Ausfuehrung
Best.-Nr.	1787220000	HDC - Gehäuse, Baugröße: 6, Schutzart: IP65, im gestecktem
GTIN (EAN)	4032248204564	Zustand, Kupplungsgehäuse, Längsbügel am Unterteil, hoch, Größe
VPE	1 ST	Kabeleingänge: M 25

HDC 40D TSLU 1M32G

Weidmüller Interface GmbH & Co. KG
Klingenbergstraße 26
D-32758 Detmold
Germany

www.weidmueller.com

Zubehör

Art	HDC 16B KLU 1M25G	Ausfuehrung
Best.-Nr.	1788290000	HDC - Gehäuse, Baugröße: 6, Schutzart: IP65, im gestecktem Zustand,
GTIN (EAN)	4032248205820	Kupplungsgehäuse, Längsbügel am Unterteil, Standard, Größe
VPE	1 ST	Kabeleingänge: M 25